ROYAL
catering

USER MANUAL

Bedienungsanleitung
Instrukcja obsługi
Návod k použití
Manuel d´utilisation
Istruzioni per l'uso
Manual de instrucciones
Használati útmutató Brugsanvisning
Käyttöohje
Gebruiksaanwijzing
Bruksanvisning
Instruções de utilização
Používateľská príručka Ръководство
за употреба Οδηγιεσ χρησησ
Upute za uporabu
Naudojimo instrukcija
Manual de utilizare
Navodila za uporabo

(DOUBLE) ELECTRIC GRILL PLATE



expondo.com

DE	Produktname	Doppel Elektro Grillplatte	Elektro Grillplatte
EN	Product name	Double electric grill plate	Electric grill plate
PL	Nazwa produktu	Grill podwójny	Grill elektryczny
CZ	Název výrobku	Dvojitá elektrická grilovací deskap	Elektrická grilovací deska
FR	Nom du produit	Plaque de grill double électrique	Plaque de grill électrique
IT	Nome del prodotto	Piastra per grill elettrica doppia	Piastra per grill elettrica
ES	Nombre del producto	Placa de parrilla eléctrica doble	Placa de parrilla eléctrica
HU	Termék neve	Dupla elektromos grilllemez	Elektromos grilllemez
DA	Produktnavn	Dobbelt elektrisk grillplade	Elektrisk grillplade
FI	Tuotteen nimi	Kaksoissähköinen grillilaatta	Sähköinen grillilaatta
NL	Productnaam	Dubbele elektrische grillplaat	Elektrische grillplaat
NO	Produktnavn	Dobbel elektrisk grillplate	Elektrisk grillplate
SE	Produktnamn	Dubbel elektrisk grillplatta	Elektrisk grillplatta
PT	Nome do produto	Chapa dupla de grelha elétrica	Chapa de grelha elétrica
SK	Názov produktu	Dvojitá elektrická grilovacia doska	Elektrická grilovacia doska
BG	Име на продукта	Двойна електрическа грилна плоча	Електрическа грилна плоча
EL	Όνομα προϊόντος	Διπλή ηλεκτρική πλάκα γκριλ	Ηλεκτρική πλάκα γκριλ
HR	Naziv proizvoda	Dvostruka električna ploča za roštilj	Električna ploča za roštilj
LT	Produkto pavadinimas	Dviguba elektros keptuvė	Elektros keptuvė
RO	Numele produsului	Placă dublă electrică pentru grătar	Placă electrică pentru grătar
SL	Ime izdelka	Dvojna električna plošča za žar	Električna plošča za žar
DE Modell | **EN** Product model | **PL** Model produktu | **CZ** Model výrobku | **FR** Modèle | **IT** Modello | **ES** Modelo | **HU** Modell | **DA** Model | **FI** Tuotteen malli | **NL** Productmodel | **NO** Produktmodell | **SE** Produktmodell | **PT** Modelo do produto | **SK** Model | **BG** Модел на продукт | **EL** Μοντέλο προϊόντος | **HR** Model proizvoda | **LT:** Gaminio modelis | **RO:** Model de produs | **SL:** Model izdelka		RCG-60GB	RCG-50HB
DE Hersteller | **EN** Manufacturer | **PL** Producent | **CZ** Výrobce | **FR** Fabricant | **IT** Produttore | **ES** Fabricante | **HU** Termelő | **DA** Producent | **FI** Valmistaja | **NL** Producent | **NO** Produsent | **SE** Tillverkare | **PT** Fabricante | **SK** Výrobca | **BG** Производител | **EL** Κατασκευαστής | **HR** Proizvođač | **LT** Gamintojas | **RO** Producător | **SL** Proizvajalec		expondo Polska sp. z o.o. sp. k.	
DE Anschrift des Herstellers | **EN** Manufacturer Address | **PL** Adres producenta | **CZ** Adresa výrobce | **FR** Adresse du fabricant | **IT** Indirizzo del produttore | **ES** Dirección del fabricante | **HU** A gyártó címe | **DA** Producentens adresse | **FI** Valmistajan osoite | **NL** Adres producent | **NO** Produsentens adresse | **SE** Tillverkarens adress | **PT** Endereço do fabricante | **SK** Adresa výrobcu | **BG** Адрес на производителя | **EL:** Διεύθυνση κατασκευαστή | **HR** Adresa proizvođača | **LT** Gamintojo adresas | **RO** Adresa producătorului | **SL** Naslov proizvajalca		ul. Nowy Kisielin – Innowacyjna 7, 66-002 Zielona Góra | Poland, EU	

⚠

Dieses Benutzerhandbuch wurde maschinell übersetzt. Wir haben uns nach Kräften um die Genauigkeit der Übersetzung bemüht. Beachten Sie jedoch, dass automatisierte Übersetzungen nicht perfekt sind und menschliche Übersetzer nicht ersetzen können. Die offizielle Version des Benutzerhandbuchs ist in englischer Sprache. Abweichungen zwischen der übersetzten und der englischen Originalversion sind nicht rechtsverbindlich. Bei Fragen zur Genauigkeit der Übersetzung beziehen Sie sich bitte auf die englische Version, die die offizielle Referenz darstellt. Weitere Sprachversionen sind auf Anfrage unter info@expondo.com erhältlich.

1. Technische Daten

Tabelle 1: Technische Daten des Produkts

Parameterbeschreibung	Parameterwert	
Produktname	Doppelte elektrische Grillplatte	Elektrische Grillplatte
Modell	RCG-60GB	RCG-50HB
Nennspannung [V~] / Frequenz [Hz]	230 / 50	
Nennleistung [W]	6400	3200
Temperaturbereich [°C]	50-300	
Heizflächenabmessungen [mm]	401 x 596	400 x 498
Abmessungen [Breite x Tiefe x Höhe; mm]	517 x 601 x 306	517 x 501 x 305
Gewicht [kg]	32,5	26

2. Allgemeine Beschreibung

Die Bedienungsanleitung unterstützt Sie bei der sicheren und problemlosen Nutzung des Geräts. Das Produkt wird nach strengen technischen Richtlinien unter Verwendung modernster Technologien und Komponenten entwickelt und hergestellt. Darüber hinaus wird es unter Einhaltung strengster Qualitätsstandards hergestellt.

VERWENDEN SIE DAS GERÄT NICHT, WENN SIE DIESES BENUTZERHANDBUCH NICHT VOLLSTÄNDIG GELESEN UND VERSTANDEN HABEN.

Um die Lebensdauer des Geräts zu verlängern und einen störungsfreien Betrieb zu gewährleisten, verwenden Sie es gemäß dieser Bedienungsanleitung und führen Sie regelmäßig Wartungsarbeiten durch. Die technischen Daten und Spezifikationen in dieser Bedienungsanleitung sind aktuell. Der Hersteller behält sich Änderungen im Rahmen der Qualitätsverbesserung vor. Das Gerät ist so konzipiert, dass die Risiken durch Geräuschemissionen unter Berücksichtigung des technischen Fortschritts und der Möglichkeiten zur Geräuschreduzierung auf ein Minimum reduziert werden.

2.1. Legende

Symbol	Beschreibung

	Das Produkt erfüllt die relevanten Sicherheitsstandards.
	Lesen Sie vor Gebrauch die Anweisungen.
	Das Produkt muss recycelt werden.
	**WARNUNG!** oder **VORSICHT!** oder **MERKEN!** Gilt für die jeweilige Situation. (allgemeines Warnzeichen)
	ACHTUNG! Stromschlagwarnung!
	ACHTUNG! Heiße Oberfläche, Verbrennungsgefahr!



BITTE BEACHTEN SIE! DIE ZEICHNUNGEN IN DIESEM HANDBUCH DIENEN NUR ZUR VERANSCHAULICHUNG UND KÖNNEN IN EINIGEN DETAILS VOM TATSÄCHLICHEN PRODUKT ABWEICHEN.

3. Nutzungssicherheit



ACHTUNG! LESEN SIE ALLE SICHERHEITSHINWEISE UND ANWEISUNGEN. DIE NICHTBEACHTUNG DER HINWEISE UND ANWEISUNGEN KANN ZU STROMSCHLAG, BRAND UND/ODER SCHWEREN VERLETZUNGEN ODER SOGAR ZUM TOD FÜHREN.

Die Begriffe „Gerät“ oder „Produkt“ werden in den Warnhinweisen und Anweisungen verwendet und beziehen sich auf:

Doppelte Elektrogrillplatte / Elektrogrillplatte

3.1. Elektrische Sicherheit

a) Der Stecker muss in die Steckdose passen. Nehmen Sie keine Veränderungen am Stecker vor. Die Verwendung von Originalsteckern und passenden Steckdosen verringert das Risiko eines Stromschlags.

b) Vermeiden Sie das Berühren geerdeter Elemente wie Rohre, Heizungen, Boiler und Kühlschränke. Es besteht ein erhöhtes Risiko eines Stromschlags, wenn das geerdete Gerät Regen ausgesetzt ist, direkten Kontakt mit einer nassen Oberfläche hat oder in einer feuchten Umgebung betrieben wird. Eindringendes Wasser erhöht das Risiko von Geräteschäden und Stromschlägen.

c) Berühren Sie das Gerät nicht mit nassen oder feuchten Händen.

d) Verwenden Sie das Kabel nur für den vorgesehenen Zweck. Verwenden Sie es niemals, um das Gerät zu tragen oder den Stecker aus der Steckdose zu ziehen. Halten Sie das Kabel von Wärmequellen, Öl, scharfen Kanten oder beweglichen Teilen fern. Beschädigte oder verwickelte Kabel erhöhen das Risiko eines Stromschlags.

e) Wenn Sie im Freien mit dem Gerät arbeiten, verwenden Sie unbedingt ein für den Außenbereich geeignetes Verlängerungskabel. Die Verwendung eines für den Außenbereich geeigneten Verlängerungskabels verringert das Risiko eines Stromschlags.

f) Wenn der Einsatz des Geräts in feuchter Umgebung nicht vermieden werden kann, sollte ein Fehlerstrom-Schutzschalter (RCD) eingesetzt werden. Die Verwendung eines RCD verringert das Risiko eines Stromschlags.

g) Verwenden Sie das Gerät nicht, wenn das Netzkabel beschädigt ist oder sichtbare Abnutzungserscheinungen aufweist. Ein beschädigtes Netzkabel sollte von einem qualifizierten Elektriker oder dem Kundendienst des Herstellers ausgetauscht werden.

h) Um einen Stromschlag zu vermeiden, tauchen Sie Kabel, Stecker und Gerät nicht in Wasser oder andere Flüssigkeiten. Verwenden Sie das Gerät nicht auf nassen Oberflächen.

i) ACHTUNG! LEBENSGEFAHR! Tauchen Sie das Gerät während der Reinigung niemals in Wasser oder andere Flüssigkeiten.

j) Nicht in sehr feuchter Umgebung oder in unmittelbarer Nähe von Wassertanks verwenden.

k) Schützen Sie das Gerät vor Nässe. Stromschlaggefahr!

3.2. Sicherheit am Arbeitsplatz

a) Sorgen Sie für einen sauberen und gut beleuchteten Arbeitsplatz. Ein unordentlicher oder schlecht beleuchteter Arbeitsplatz kann zu Unfällen führen. Denken Sie vorausschauend, beobachten Sie die Vorgänge und gehen Sie mit Vernunft an die Arbeit mit dem Gerät.

b) Verwenden Sie das Gerät nicht in explosionsgefährdeten Umgebungen, z. B. in der Nähe von brennbaren Flüssigkeiten, Gasen oder Staub. Das Gerät erzeugt Funken, die Staub oder Dämpfe entzünden können.

c) Sollten Sie Schäden oder Funktionsstörungen feststellen, schalten Sie das Gerät sofort ab und melden Sie dies unverzüglich einem Vorgesetzten.

d) Sollten Sie Zweifel an der ordnungsgemäßen Funktion des Gerätes haben oder Schäden feststellen, wenden Sie sich bitte an den Service des Herstellers.

e) Reparaturen am Gerät dürfen nur durch den Service des Herstellers durchgeführt werden. Versuchen Sie nicht, das Gerät selbst zu reparieren!

f) Im Brandfall verwenden Sie zum Löschen einen Pulver- oder Kohlendioxid-(CO_2)-Feuerlöscher (einen, der für die Verwendung an unter Spannung stehenden elektrischen Geräten vorgesehen ist).

g) Kindern und unbefugten Personen ist der Zutritt zum Arbeitsplatz untersagt . Eine Ablenkung kann zum Verlust der Kontrolle über das Gerät führen.

h) Verwenden Sie das Gerät in einem gut belüfteten Raum.

i) Kontrollieren Sie regelmäßig den Zustand der Sicherheitsaufkleber. Sind die Aufkleber unleserlich, müssen sie ersetzt werden.

j) Bewahren Sie diese Anleitung bitte für späteres Nachschlagen auf. Bei Weitergabe des Gerätes an Dritte ist die Anleitung mitzugeben.



DENKEN SIE DARAN! SCHÜTZEN SIE BEIM GEBRAUCH DES GERÄTS KINDER UND ANDERE UMSTEHENDE.

3.3. Persönliche Sicherheit

a) Benutzen Sie das Gerät nicht, wenn Sie müde oder krank sind oder unter dem Einfluss von Alkohol, Narkotika oder Medikamenten stehen, die die Fähigkeit zur Bedienung des Gerätes erheblich beeinträchtigen können.

b) Das Gerät ist nicht dafür vorgesehen, von Personen (einschließlich Kindern) mit eingeschränkten geistigen und sensorischen Fähigkeiten oder Personen ohne entsprechende Erfahrung und/oder Kenntnisse gehandhabt zu werden, es sei denn, sie werden durch eine für ihre Sicherheit verantwortliche Person beaufsichtigt oder sie haben eine Einweisung in die Bedienung des Geräts erhalten.

c) Seien Sie beim Umgang mit dem Gerät vernünftig und aufmerksam. Vorübergehender Konzentrationsverlust kann zu schweren Verletzungen führen.

d) Um ein versehentliches Einschalten des Geräts zu verhindern, stellen Sie sicher, dass sich der Schalter in der Position „OFF“ befindet, bevor Sie das Gerät an eine Stromquelle anschließen.

e) stets auf Gleichgewicht und Stabilität . So haben Sie in unerwarteten Situationen eine bessere Kontrolle über das Gerät.

f) Das Gerät ist kein Spielzeug. Kinder müssen beaufsichtigt werden, um sicherzustellen, dass sie nicht mit dem Gerät spielen.

g) HINWEIS: Während des Betriebs können einige Elemente des Das Gerät wird sehr heiß – Warnung: Verbrennungsgefahr! Berühren Sie diese Elemente nicht mit bloßen Händen! Herausnehmen von gekochten Mahlzeiten mit einer Zange oder anderen Küchenutensilien.

h) Bewahren Sie das gesamte Verpackungsmaterial außerhalb der Reichweite von Kinder, um jegliche Unfallgefahr zu vermeiden (z. B. Erstickung).

3.4. Sichere Gerätenutzung

a) Ziehen Sie den Stecker aus der Steckdose, bevor Sie Einstellungen vornehmen, Zubehör austauschen oder das Gerät weglegen. So verringern Sie das Risiko einer versehentlichen Aktivierung des Geräts.

b) Bewahren Sie das Gerät bei Nichtgebrauch an einem sicheren Ort auf, außerhalb der Reichweite von Kindern und Personen, die mit dem Gerät nicht vertraut sind und die

Bedienungsanleitung nicht gelesen haben. In den Händen unerfahrener Benutzer kann das Gerät eine Gefahr darstellen.

c) Halten Sie das Gerät in technisch einwandfreiem Zustand. Überprüfen Sie es vor jedem Gebrauch auf allgemeine Schäden, insbesondere auf gebrochene bewegliche Teile oder Elemente, sowie auf andere Zustände, die den sicheren Betrieb beeinträchtigen können. Sollten Schäden festgestellt werden, geben Sie das Gerät vor der Verwendung zur Reparatur ab.

d) Bewahren Sie das Gerät außerhalb der Reichweite von Kindern auf.

e) Reparaturen und Wartungsarbeiten am Gerät dürfen nur von qualifiziertem Fachpersonal und unter Verwendung von Original-Ersatzteilen durchgeführt werden. Dadurch wird eine sichere Verwendung gewährleistet.

f) Um die Betriebssicherheit des Geräts zu gewährleisten, entfernen Sie keine werkseitig angebrachten Schutzvorrichtungen und lösen Sie keine Schrauben.

g) Das Gerät während der Arbeit nicht bewegen, verstellen oder drehen.

h) Lassen Sie dieses Gerät während des Betriebs nicht unbeaufsichtigt.

i) Reinigen Sie das Gerät regelmäßig, um die Ansammlung hartnäckiger Verschmutzungen zu verhindern.

j) Decken Sie den Lufteinlass und -auslass nicht ab.

k) Nach Gebrauch schalten Sie das Gerät durch Drücken der Netzschalter.

l) Es ist verboten, in die Struktur des Geräts einzugreifen , um dessen Parameter oder Konstruktion zu verändern.

m) Dies ist ein eigenständiges Gerät und darf nicht aufgebaut werden in einen Küchenschrank.

n) Beim Erhitzen entstehen schädliche Dämpfe und Dämpfe Klebstoffe, Kunststoffe, Flüssigkeiten und brennbare Materialien.

o) Verwenden Sie dieses Gerät nicht zum Trocknen, Erhitzen oder Trocknen aus Objekten.

p) Lassen Sie kein Geschirr im ausgeschalteten Gerät stehen. entstehende Feuchtigkeit führt zu Produktschäden.

q) Benutzer müssen in der Bedienung des Gerätes geschult sein und sollten Sie die Bedienungsanleitung lesen. Die Anweisungen Das Handbuch muss immer dort verfügbar sein, wo das Gerät verwendet wird.

r) Verwenden Sie Küchenutensilien, die für den Gebrauch mit Lebensmittel, die das Gerät nicht zerkratzen. Nicht Verwenden Sie scharfe und metallische Gegenstände.

s) Der Anschluss an die Stromversorgung kann nur von Personal mit entsprechender Autorisierung und Qualifikationen.

t) Es wird nicht empfohlen, Maisöl zu verwenden, da hoher Zuckergehalt. Der Zucker schmilzt beim Erhitzen, brennt auf der Oberfläche der Platte und dann ist es schwer zu entfernen.

u) Berühren Sie die Heizplatte nicht, während das Gerät eingeschaltet ist. Verbrennungsgefahr.

ACHTUNG! TROTZ DER SICHEREN KONSTRUKTION DES GERÄTS UND SEINER SCHUTZFUNKTIONEN SOWIE DER VERWENDUNG ZUSÄTZLICHER SCHUTZELEMENTE FÜR DEN BEDIENER BESTEHT BEI DER VERWENDUNG DES GERÄTS EIN GERINGES UNFALL- ODER VERLETZUNGSRISIKO. SEIEN SIE AUFMERKSAM UND GEHEN SIE BEIM UMGANG MIT DEM GERÄT VERNÜNFTIG VOR.

4. Nutzungsrichtlinien

Das Gerät ist zum Grillen von Fleisch, Fisch und Gemüse direkt auf der Heizplatte vorgesehen.

Für Schäden, die durch nicht bestimmungsgemäßen Gebrauch des Gerätes entstehen, haftet der Benutzer.

4.1. Gerätebeschreibung

Abbildung 1: Die Modellübersicht RCG-50HB



Abbildung 2: Die ModellübersichtRCG-60GB

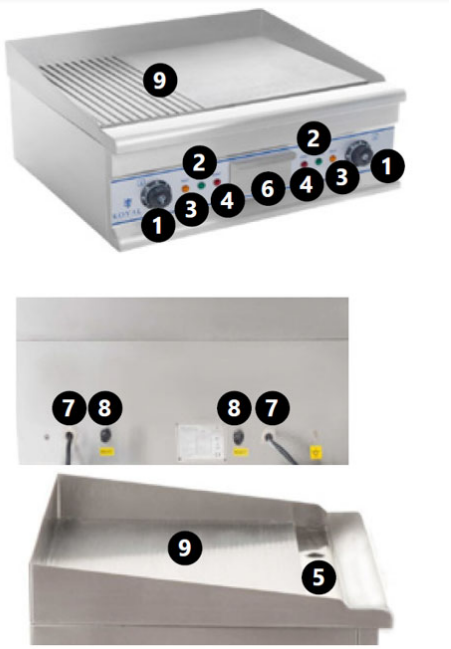

1) Thermostat
2) POWER - Betriebsanzeige
3) HEAT - Thermostatleuchte
4) RESET - Überhitzungswarnleuchte
5) Abfluss
6) Sammlungsschublade
7) Netzkabel

8) RESET-Taste

9) Grillplatte

4.2. Vorbereitung für den Gebrauch

4.2.1. Gerätestandort

Die Umgebungstemperatur darf 40 °C nicht überschreiten und die relative Luftfeuchtigkeit sollte unter 85 % liegen. Sorgen Sie für eine gute Belüftung des Raumes, in dem das Gerät verwendet wird. Der Abstand zwischen jeder Seite des Geräts und der Wand oder anderen Gegenständen sollte mindestens 10 cm betragen. Halten Sie das Gerät von heißen Oberflächen fern. Betreiben Sie das Gerät auf ebenen, stabilen, sauberen, feuerfesten und trockenen Oberflächen außerhalb der Reichweite von Kindern und geistig behinderten Menschen. Installieren Sie das Gerät und stellen Sie sicher, dass der Netzstecker jederzeit zugänglich ist. Das an das Gerät angeschlossene Netzkabel muss ordnungsgemäß geerdet sein und den technischen Daten entsprechen. Entfernen Sie vor dem ersten Gebrauch alle Elemente und reinigen Sie sie zusammen mit dem gesamten Gerät .

WICHTIG: Das Gerät ist mit einer Korrosionsschutzfolie beschichtet. Beim ersten Gebrauch kann es zu einer leichten Rauchentwicklung der Heizelemente kommen. Dies ist normal und unbedenklich. Sorgen Sie für ausreichende Belüftung. HINWEIS: Nach dem ersten Heizen kann der Grill mehr oder weniger dunkel werden . Dies ist völlig normal.

4.3. Gerätenutzung

1) Schließen Sie den Grill an die Stromversorgung an. Die grüne Kontrollleuchte (POWER) leuchtet.

2) Stellen Sie die gewünschte Temperatur am Thermostat ein. Die gelbe Thermostatleuchte leuchtet (HEAT). Die Heiztemperatur kann nach Bedarf angepasst werden.

3) Sobald die gewünschte Temperatur erreicht ist, erlischt die gelbe Kontrollleuchte und Sie können mit dem Grillen beginnen. Der Thermostat hält die Temperatur konstant. (Der linke Thermostat steuert die linke Grillplatte, der rechte Thermostat die rechte Platte.)

4) Der Abfluss und der Auffangbehälter dienen dazu, das überschüssige Öl von der Platte zu entfernen.

ACHTUNG! Das Gerät verfügt über einen Überhitzungsschutz. Bei Überhitzung leuchten die RESET-Leuchten auf und das Gerät schaltet sich ab. Warten Sie ca. 15 Minuten, schrauben Sie die Kappen von den RESET-Tasten ab, drücken Sie die RESET-Tasten und setzen Sie die Kappen wieder auf. Sie können das Gerät nun wieder verwenden.

4.4. Reinigung und Wartung

4.4.1. Allgemeine Hinweise

a) Vor jeder Reinigung, Einstellung oder dem Austausch von Zubehör oder wenn das Gerät nicht benutzt wird, ziehen Sie den Netzstecker und lassen Sie das Gerät vollständig abkühlen.

b) Ziehen Sie immer den Netzstecker, bevor Sie das Gerät reinigen oder weglegen.

c) Verwenden Sie zum Reinigen der Oberfläche nur nicht ätzende Reinigungsmittel.

d) Verwenden Sie zum Reinigen des Geräts ausschließlich milde, lebensmittelechte Reinigungsmittel.

e) Nach der Reinigung des Geräts sollten alle Teile vor der erneuten Verwendung vollständig getrocknet werden.

f) Lagern Sie das Gerät an einem trockenen, kühlen Ort, fern von Feuchtigkeit und direkter Sonneneinstrahlung.

g) Das Gerät nicht mit einem Wasserstrahl abspritzen oder in Wasser tauchen.

h) Achten Sie darauf, dass kein Wasser durch die Lüftungsöffnungen im Gerätegehäuse in das Innere des Gerätes gelangt.

i) Reinigen Sie die Lüftungsschlitze mit einer Bürste und Druckluft.

j) Um die technische Funktionsfähigkeit des Gerätes zu prüfen und eventuelle Schäden zu erkennen, muss es regelmäßig überprüft werden.

k) Verwenden Sie zur Reinigung ein weiches, feuchtes Tuch.

l) Verwenden Sie zum Reinigen keine scharfen und/oder metallischen Gegenstände (z . B. eine Drahtbürste oder einen Metallspatel), da diese das Oberflächenmaterial des Geräts beschädigen können.

m) Reinigen Sie das Gerät nicht mit säurehaltigen Substanzen, medizinischen Mitteln, Verdünnern, Kraftstoffen, Ölen oder anderen chemischen Substanzen, da dies das Gerät beschädigen kann.

4.4.2. Plattenwartung

- Schützen Sie die Platte, indem Sie sie mit salzfreiem Speiseöl bestreichen. Verwenden Sie dazu Küchenpapier oder ein Tuch. Lassen Sie die Platte eine Stunde einwirken und wischen Sie anschließend das restliche Öl mit einem Tuch ab. Die so vorbereitete Grillplatte kann wieder zum Grillen verwendet werden.

4.4.3. Reinigungshinweise

Nach jedem Gebrauch muss der Grill gründlich gereinigt werden:

- Bei einmaliger, kurzer Nutzung wischen Sie den Grillrost einfach mit einem Papiertuch ab.
- Nach längerem Gebrauch können Sie die Speisereste mit einem speziellen Grillschaber (und/oder einem Schwamm oder einer Bürste) aufnehmen und in den Abtropfbereich

entfernen. Trocknen Sie die Grillplattenoberfläche anschließend mit einem sauberen Küchenpapier ab und behandeln Sie sie wie oben beschrieben.

- WICHTIG: Achten Sie darauf, den Schaber schräg zur Grilloberfläche zu halten. Schaben Sie nicht zu tief, da dies Kratzer auf der Grilloberfläche hinterlassen kann, an denen Lebensmittel haften bleiben.
- Bei starker Verschmutzung kann die Oberfläche mit Wasser und Spülmittel abgewaschen werden.
- WICHTIG: Bitte beachten Sie, dass Reinigungsmittel den natürlichen Ölfilm von der Oberfläche entfernen, daher muss der Grill nach dem Waschen mit Öl eingestrichen werden.
- Nach jedem Gebrauch die Auffangschublade herausnehmen und reinigen. Der Behälter muss mit Spülmittel ausgewaschen werden.
- WICHTIG: Wenn der Behälter nicht gereinigt wird, können sich die Grillreste und Fette beim erneuten Aufheizen des Grills entzünden.
- WICHTIG: Gießen Sie kein Wasser über heiße Grillplatten. Dies kann zu Verformungen und Rissen in der Heizplatte führen und somit zu dauerhaften Schäden.

4.4.4. Entsorgung von Altgeräten

Entsorgen Sie dieses Gerät nicht im Hausmüll. Geben Sie es bei einer Sammelstelle für Elektro- und Elektronik-Altgeräte ab. Achten Sie auf das Symbol auf Produkt, Bedienungsanleitung und Verpackung. Die verwendeten Kunststoffe sind entsprechend der Kennzeichnung recycelbar. Mit Ihrer Entscheidung für Recycling leisten Sie einen wichtigen Beitrag zum Umweltschutz.

Informationen zu Ihrer örtlichen Recyclinganlage erhalten Sie bei den örtlichen Behörden.

4.5. Ersatzteilliste

Abbildung 3: Ersatzteile des Modells RCG-50HB

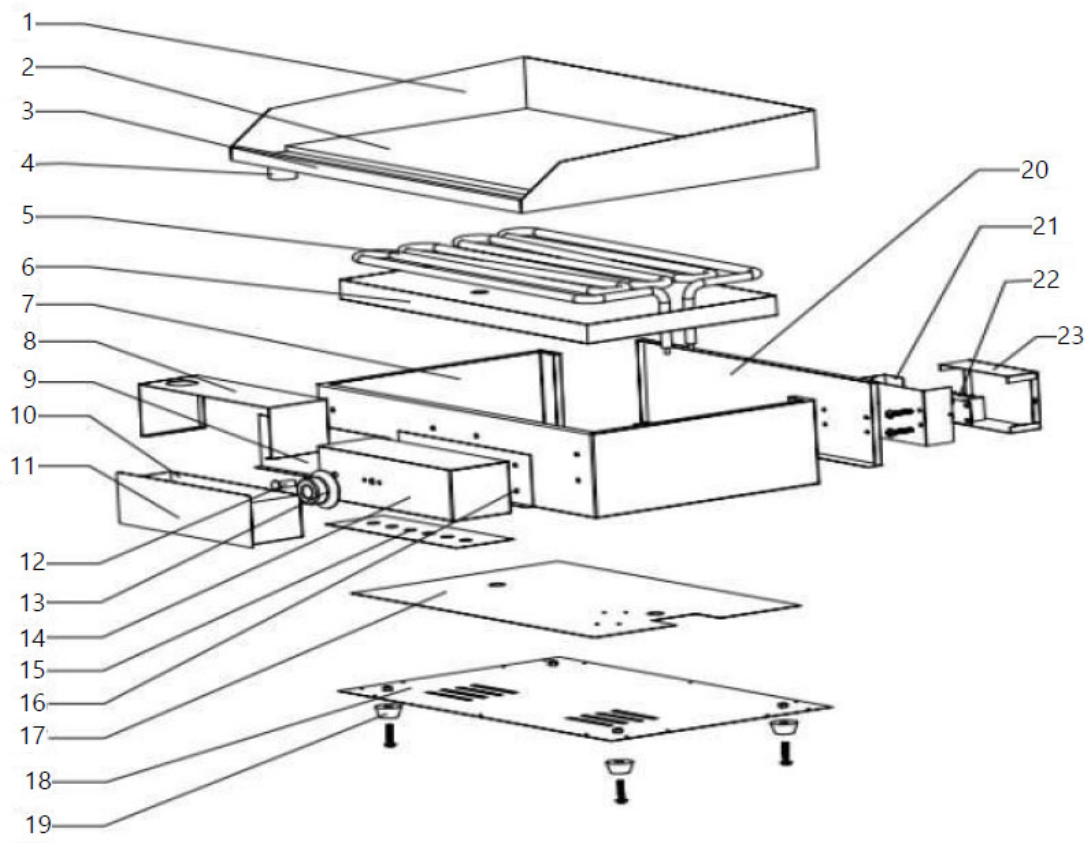

Abbildung 4: Ersatzteile des Modells*RCG-60GB*

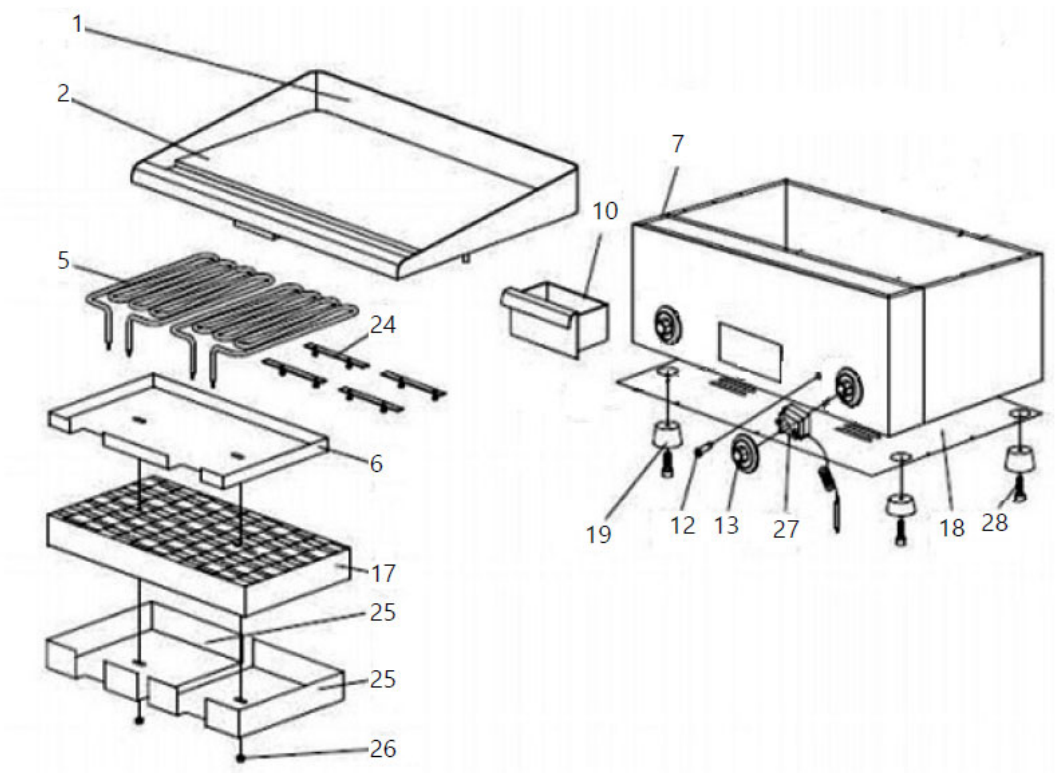

Tabelle 2: Ersatzteilliste

Teilenummer	Beschreibung
1	Verriegelungsplatte
2	Grillplatte
3	Frontplatte
4	Abflussrohr
5	Heizkörper
6	Heizelementschutz
7	Gerätegehäuse
8	Schubladengehäuse
9	Schubladendeckel
10	Sammlungsschublade
11	Schubladengriff
12	Kontrollleuchte
13	Thermostatknopf
14	Temperaturreglerschutz
15	Temperaturreglerplatte (Skala)
16	Hauptplatine des Temperaturreglers
17	Baumwollisolierung
18	Unteres Gehäuse
19	Füße
20	Hinteres Gehäuse
21	Netzkabelschutz
22	Terminal
23	Netzkabel

24	Heizelementhalterung
25	Druckkissen
26	Sechskantmutter
27	Thermostat
28	Sechskantschraube

⚠

This User Manual has been translated using machine translation. We have made every effort to ensure the translation is accurate, but please note that automated translations are not perfect and are not meant to replace human translators. The official version of the User Manual is in English. Any differences between the translated version and the original English are not legally binding. If you have any questions about the accuracy of the translation, please refer to the English version, which is the official reference. More language versions are available upon request via info@expondo.com.

1. Technical data

Table 1: Technical data of the product

Parameter description	Parameter value	
Product name	Double electric grill plate	Electric grill plate
Model	RCG-60GB	RCG-50HB
Rated voltage [V~] / frequency [Hz]	230 / 50	
Rated power [W]	6400	3200
Temperature range [°C]	50-300	
Heating surface dimensions [mm]	401 x 596	400 x 498
Dimensions [width x depth x height; mm]	517 x 601 x 306	517 x 501 x 305
Weight [kg]	32.5	26

2. General description

The user manual is designed to assist in the safe and trouble-free use of the device. The product is designed and manufactured in accordance with strict technical guidelines, using state-of-the-art technologies and components. Additionally, it is produced in compliance with the most stringent quality standards.

DO NOT USE THE DEVICE UNLESS YOU HAVE THOROUGHLY READ AND UNDERSTOOD THIS USER MANUAL.

To increase the product life of the device and to ensure trouble-free operation, use it in accordance with this user manual and regularly perform maintenance tasks. The technical data and specifications in this user manual are up to date. The manufacturer reserves the right to make changes associated with quality improvement. The device is designed to reduce noise emission risks to a minimum, taking into account technological progress and noise reduction opportunities.

2.1. Legend

Icon	Description
CE	The product satisfies the relevant safety standards.

	Read instructions before use.
	The product must be recycled.
	**WARNING!** or **CAUTION!** or **REMEMBER!** Applicable to the given situation. (general warning sign)
	ATTENTION! Electric shock warning!
	ATTENTION! Hot surface, risk of burns!



PLEASE NOTE! DRAWINGS IN THIS MANUAL ARE FOR ILLUSTRATION PURPOSES ONLY AND IN SOME DETAILS MAY DIFFER FROM THE ACTUAL PRODUCT.

3. Usage safety



ATTENTION! READ ALL SAFETY WARNINGS AND ALL INSTRUCTIONS. FAILURE TO FOLLOW THE WARNINGS AND INSTRUCTIONS MAY RESULT IN ELECTRIC SHOCK, FIRE AND/OR SERIOUS INJURY OR EVEN DEATH.

The terms "device" or "product" are used in the warnings and instructions to refer to:

Double electric grill plate / Electric grill plate

3.1. Electrical safety

a) The plug must fit the socket. Do not modify the plug in any way. Using original plugs and matching sockets reduces the risk of electric shock.

b) Avoid touching earthed elements such as pipes, heaters, boilers and refrigerators. There is an increased risk of electric shock if the earthed device is exposed to rain, comes into direct contact with a wet surface or is operating in a damp environment. Water getting into the device increases the risk of damage to the device and of electric shock.

c) Do not touch the device with wet or damp hands.

d) Use the cable only for its designated use. Never use it to carry the device or to pull the plug out of a socket. Keep the cable away from heat sources, oil, sharp edges or moving parts. Damaged or tangled cables increase the risk of electric shock.

e) If working with the device outdoors, make sure to use an extension cord suitable for outdoor use. Using an extension cord suitable for outdoor use reduces the risk of electric shock.

f) If using the device in a damp environment cannot be avoided, a residual current device (RCD) should be applied. The use of an RCD reduces the risk of electric shock.

g) Do not use the device if the power cord is damaged or shows obvious signs of wear. A damaged power cord should be replaced by a qualified electrician or the manufacturer‘s service centre.

h) To avoid electric shock, do not immerse the cord, plug or device in water or other liquids. Do not use the device on wet surfaces.

i) ATTENTION! DANGER TO LIFE! While cleaning, never immerse the device in water or other liquids.

j) Do not use in very humid environments or in the direct vicinity of water tanks.

k) Prevent the device from getting wet. Risk of electric shock!

3.2. Safety in the workplace

a) Make sure the workplace is clean and well lit. A messy or poorly lit workplace may lead to accidents. Try to think ahead, observe what is going on and use common sense when working with the device.

b) Do not use the device in a potentially explosive environment, for example in the presence of flammable liquids, gases or dust. The device generates sparks which may ignite dust or fumes.

c) If you discover damage or irregular operation, immediately switch the device off and report it to a supervisor without delay.

d) If you are unsure about whether the device is operating correctly or if you find damage, please contact the manufacturer’s service centre.

e) Only the manufacturer’s service centre may make repairs to the device. Do not attempt to make repairs yourself!

f) In case of fire, use a powder or carbon dioxide (CO_2) fire extinguisher (one intended for use on live electrical devices) to put it out.

g) Children or unauthorised persons are forbidden to enter a work station. A distraction may result in loss of control over the device.

h) Use the device in a well-ventilated space.

i) Regularly inspect the condition of the safety labels. If the labels are illegible, they must be replaced.

j) Please keep this manual available for future reference. If this device is passed on to a third party, the manual must be passed on with it.



REMEMBER! WHEN USING THE DEVICE, PROTECT CHILDREN AND OTHER BYSTANDERS.

3.3. Personal safety

a) Do not use the device when tired, ill or under the influence of alcohol, narcotics or medication which can significantly impair the ability to operate the device.

b) The device is not designed to be handled by persons (including children) with limited mental and sensory functions or persons lacking relevant experience and/or knowledge unless they are supervised by a person responsible for their safety or they have received instruction on how to operate the device.

c) When working with the device, use common sense and stay alert. Temporary loss of concentration while using the device may lead to serious injuries.

d) To prevent the device from accidentally switching on, make sure the switch is on the OFF position before connecting to a power source.

e) Do not overestimate your abilities. When using the device, keep your balance and remain stable at all times. This will ensure better control over the device in unexpected situations.

f) The device is not a toy. Children must be supervised to ensure that they do not play with the device.

g) NOTE: During operation, some elements of the device become very hot – Warning: burn hazard! Do not touch these elements with your bare hands! Take out cooked meals using tongs or other kitchenware.

h) Keep all packaging material out of the reach of children to avoid any risk of an accident (e.g., suffocation).

3.4. Safe device use

a) Make sure the plug is disconnected from the socket before attempting any adjustments, accessory replacements or before putting the device aside. Such precautions will reduce the risk of accidentally activating the device.

b) When not in use, store in a safe place, away from children and people not familiar with the device who have not read the user manual. The device may pose a hazard in the hands of inexperienced users.

c) Keep the device in perfect technical condition. Before each use check for general damage, especially check moving components for cracked parts or elements, and for any other conditions which may impact the safe operation of the device. If damage is discovered, hand over the device for repair before use.

d) Keep the device out of the reach of children.

e) Device repair or maintenance should be carried out by qualified persons, only using original spare parts. This will ensure safe use.

f) To ensure the operational integrity of the device, do not remove factory-fitted guards and do not loosen any screws.

g) Do not move, adjust or rotate the device in the course of work.

h) Do not leave this appliance unattended while it is in use.

i) Clean the device regularly to prevent stubborn grime from accumulating.

j) Do not cover the air intake and outlet.

k) After use, switch off the appliance by pressing the power button.

l) It is forbidden to interfere with the structure of the device in order to change its parameters or construction.

m) This is a stand-alone appliance and must not be built into a kitchen cabinet.

n) Harmful fumes and vapours are generated when heating adhesives, plastics, liquids and flammable materials.

o) Do not use this device for drying, heating or drying out of objects.

p) Do not leave dishes in the switched off device. The resulting moisture causes damage to the product.

q) Users must be trained in the use of the appliance and should read the instructions manual. The instructions manual must always be available in the place where the appliance is used.

r) Use kitchen utensils that are intended for use with food and that will not scratch the appliance. Do not use sharp and metal objects.

s) Connection to the power supply can only be performed by personnel with appropriate authorisation and qualifications.

t) It is not recommended to use corn oil because of its high sugar content. The sugar melts while heating, burns on the surface of the plate and then it is difficult to remove.

u) Do not touch the heating plate while the appliance is in use. Risk of burns.



ATTENTION! DESPITE THE SAFE DESIGN OF THE DEVICE AND ITS PROTECTIVE FEATURES, AND DESPITE THE USE OF ADDITIONAL ELEMENTS PROTECTING THE OPERATOR, THERE IS STILL A SLIGHT RISK OF ACCIDENT OR INJURY WHEN USING THE DEVICE. STAY ALERT AND USE COMMON SENSE WHEN USING THE DEVICE.

4. Use guidelines

The device is intended for grilling meat, fish and vegetables directly on the heating plate.

The user is liable for any damage resulting from unintended use of the device.

4.1. Device description

Figure 1: The overview of model RCG-50HB



Figure 2: The overview of model RCG-60GB

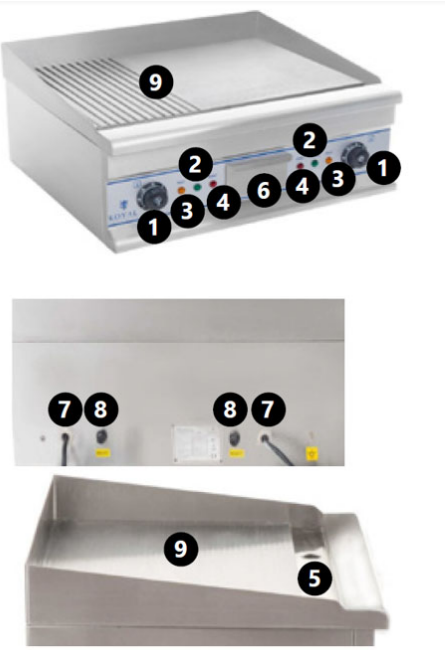

1) Thermostat
2) POWER - power light
3) HEAT - thermostat light
4) RESET - overheating warning light
5) Drain
6) Collection drawer
7) Power supply cord
8) RESET button
9) Grill plate

4.2. Preparing for use

4.2.1. Appliance location

The temperature of environment must not be higher than 40°C and the relative humidity should be less than 85%. Ensure good ventilation in the room in which the device is used. The distance between each side of the device and the wall or other objects should be at least 10 cm. Keep the device away from hot surfaces. Operate the device on flat, stable, clean, refractory and dry surfaces out of the reach of children and people with mental disabilities. Install the device making sure that constant access to the main plug is ensured. The power cord connected to the

appliance must be properly grounded and correspond to the technical details. Before first use, remove all elements and clean them along with the entire device.

IMPORTANT: The device has been covered with an anti-corrosion film. During the first use, the appliance may release some smoke coming from the heating elements. This is normal and safe. Be sure to use adequate ventilation. NOTE: After the first heating, the grill may darken more or less regularly. This is quite normal.

4.3. Device use

1) Connect the grill to the power supply. The green indicator light will light up (POWER).
2) Set the desired temperature using the thermostat. The yellow thermostat light will light up (HEAT). Heating temperature can be adjusted as required.
3) When the desired temperature is reached, the yellow indicator light goes out, and you can start grilling. The thermostat will maintain the temperature at a constant level. (The left thermostat controls the left grill plate, and the right thermostat controls the right plate.)
4) The drain and the collection container are used to remove the excess oil from the plate.

ATTENTION! The device has an overheat safety mechanism. If it overheats, the RESET lights will come on and the device will switch off. Wait approx. 15 minutes, unscrew the caps from the RESET buttons and press the RESET buttons, and put the caps back on. You may now use the device again.

4.4. Cleaning and maintenance

4.4.1. General instructions

a) Unplug the mains plug and allow the device to cool completely before each cleaning, adjustment or replacement of accessories, or if the device is not being used.
b) Always unplug the device before cleaning or putting it away.
c) Use only non-corrosive cleaners to clean the surface.
d) Use only mild, food-safe detergents to wash the device.
e) After cleaning the device, all parts should be dried completely before using it again.
f) Store the unit in a dry, cool place, free from moisture and direct exposure to sunlight.
g) Do not spray the device with a water jet or submerge it in water.
h) Do not allow water to get inside the device through vents in the housing of the device.
i) Clean the vents with a brush and compressed air.
j) The device must be regularly inspected to check its technical efficiency and spot any damage.
k) Use a soft, damp cloth for cleaning.

l) Do not use sharp and/or metal objects for cleaning (e.g., a wire brush or a metal spatula) because they may damage the surface material of the appliance.

m) Do not clean the device with an acidic substance, agents of medical purposes, thinners, fuel, oils or other chemical substances because it may damage the device.

4.4.2. Plate maintenance

- Protect the plate by covering it with salt-free cooking oil, using a kitchen roll or a cloth. Leave the plate for one hour and then wipe away the remaining oil with a cloth. The grill plate prepared in the described way can be used again for grilling.

4.4.3. Cleaning instructions

After each use, the grill must be thoroughly cleaned:

- In case of a one-time, short use, simply wipe the grill with a paper towel.
- After a prolonged period of use, you can use a special grill scraper (and/or a sponge or a brush) to collect the remaining food and remove it to the drain area. After the remaining food is removed, dry the grill plate surface with a clean kitchen roll and treat the surface as described above.
- IMPORTANT: Be careful to keep the scraper at an angle to the surface of the grill. Do not scrape too deep as it may leave scratches on the surface of the grill, which will make food stick to the surface.
- If the surface is very dirty, it can be washed with water and detergent.
- IMPORTANT: Please note that detergents remove the natural oil film from the surface, so the grill must be coated with oil after washing.
- After each use, remove and clean the collection drawer. The container must be washed with detergent.
- IMPORTANT: If the container is not cleaned, the remaining food and fats may ignite when the grill is heated again.
- IMPORTANT: Do not pour water over hot grill plates. It may cause deformation and cracks in the heating plate, i.e., permanent damage.

4.4.4. Disposing of used devices

Do not dispose of this device in municipal waste systems. Hand it over to an electric and electrical device recycling and collection point. Check the symbol on the product, instruction manual and packaging. The plastics used to construct the device can be recycled in accordance with their markings. By choosing to recycle you are making a significant contribution to the protection of our environment.

Contact local authorities for information on your local recycling facility.

4.5. Parts list

Figure 3: Spare parts of model RCG-50HB

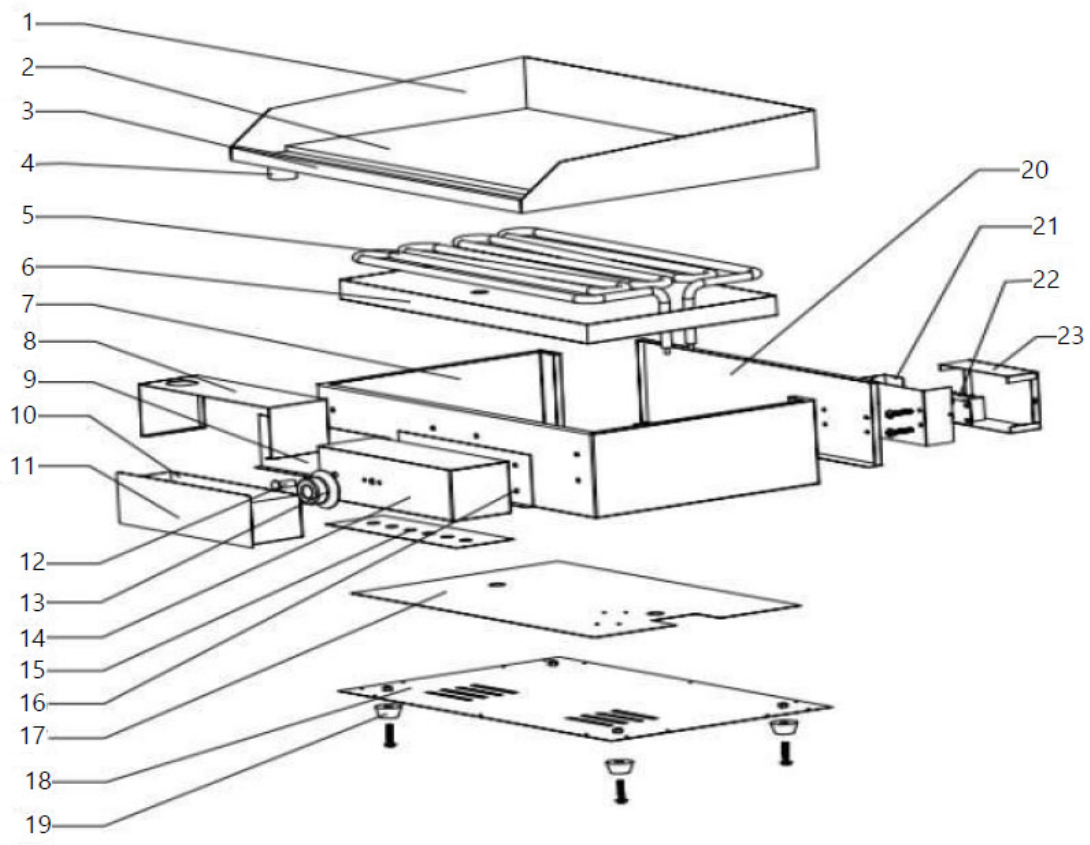

Figure 4: Spare parts of model *RCG-60GB*

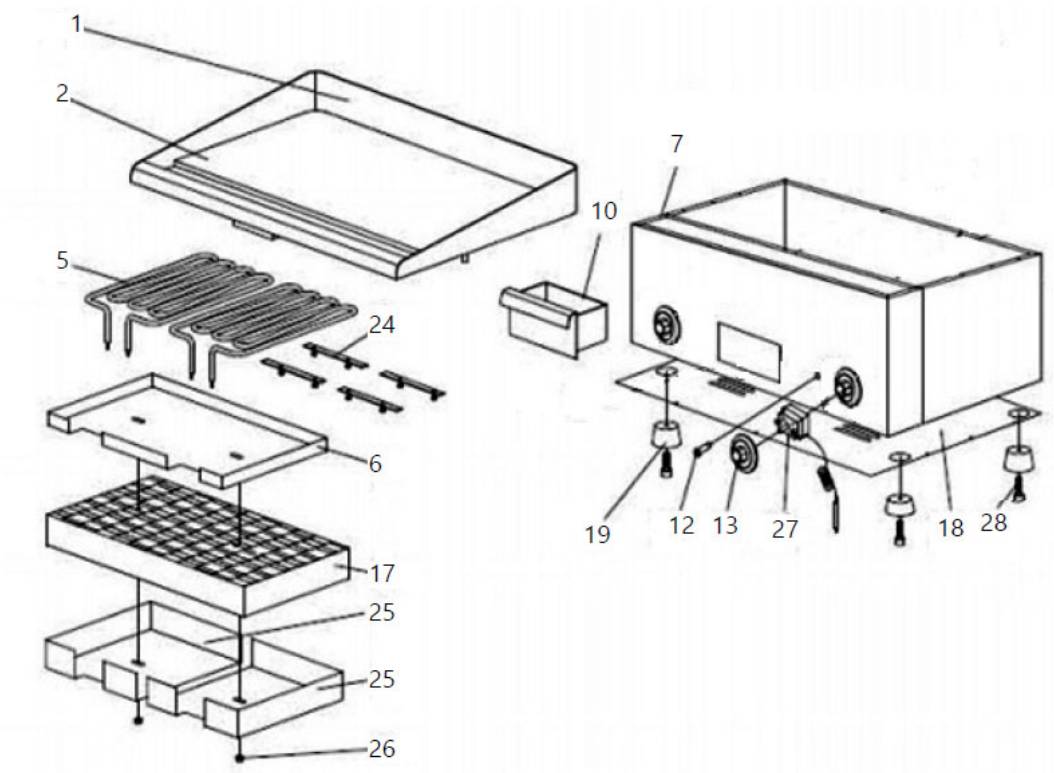

Table 2: Spare parts list

Part number	Description
1	Locking plate
2	Grill plate
3	Front plate
4	Drain pipe
5	Heating element
6	Heating element guard
7	Appliance housing
8	Drawer housing
9	Drawer lid
10	Collection drawer
11	Drawer handle
12	Indicator light
13	Thermostat knob
14	Temperature controller guard
15	Temperature controller plate (scale)
16	Temperature controller main board
17	Cotton insulation
18	Lower housing
19	Feet
20	Rear housing
21	Power cord guard
22	Terminal
23	Power cord

24	Heating element support
25	Pressure pad
26	Hexagon nut
27	Thermostat
28	Hex screw

⚠

Niniejsza Instrukcja obsługi została przetłumaczona maszynowo. Dołożyliśmy wszelkich starań, aby tłumaczenie było dokładne, jednak należy pamiętać, że tłumaczenia automatyczne nie są doskonałe i nie zastępują tłumaczy. Oficjalna wersja instrukcji obsługi jest w języku angielskim. Wszelkie różnice między wersją przetłumaczoną a oryginałem angielskim nie są prawnie wiążące. W przypadku pytań dotyczących dokładności tłumaczenia prosimy o zapoznanie się z wersją angielską, która jest oficjalną wersją referencyjną. Więcej wersji językowych jest dostępnych na życzenie pod adresem info@expondo.com.

1. Dane techniczne

Tabela 1: Dane techniczne produktu

Opis parametrów	Wartość parametru	
Nazwa produktu	Podwójna płyta grillowa elektryczna	Płyta grillowa elektryczna
Model	RCG-60GB	RCG-50HB
Napięcie znamionowe [V~] / częstotliwość [Hz]	230 / 50	
Moc znamionowa [W]	6400	3200
Zakres temperatur [°C]	50-300	
Wymiary powierzchni grzewczej [mm]	401 x 596	400x498
Wymiary [szerokość x głębokość x wysokość; mm]	517 x 601 x 306	517 x 501 x 305
Waga [kg]	32,5	26

2. Opis ogólny

Instrukcja obsługi ma na celu pomóc w bezpiecznym i bezproblemowym użytkowaniu urządzenia. Produkt został zaprojektowany i wyprodukowany zgodnie z surowymi wytycznymi technicznymi, z wykorzystaniem najnowocześniejszych technologii i komponentów. Ponadto, jest produkowany zgodnie z najbardziej rygorystycznymi normami jakości.

NIE UŻYWAJ URZĄDZENIA, JEŚLI NIE PRZECZYTAŁEŚ DOKŁADNIE I NIE ZROZUMIAŁEŚ TEJ INSTRUKCJI OBSŁUGI.

Aby wydłużyć żywotność urządzenia i zapewnić jego bezawaryjną pracę, należy używać go zgodnie z niniejszą instrukcją obsługi i regularnie wykonywać czynności konserwacyjne. Dane techniczne i specyfikacje zawarte w niniejszej instrukcji obsługi są aktualne. Producent zastrzega sobie prawo do wprowadzania zmian związanych z poprawą jakości. Urządzenie zostało zaprojektowane tak, aby zminimalizować ryzyko emisji hałasu, uwzględniając postęp technologiczny i możliwości redukcji hałasu.

2.1. Legenda

Ikona	Opis
	Produkt spełnia odpowiednie normy bezpieczeństwa.
	Przed użyciem należy przeczytać instrukcję.
	Produkt należy poddać recyklingowi.
	**UWAGA!** lub **UWAGA!** lub **PAMIĘTAJ!** Dotyczy danej sytuacji. (ogólny znak ostrzegawczy)
	UWAGA! Ostrzeżenie przed porażeniem prądem!
	UWAGA! Gorąca powierzchnia, ryzyko oparzenia!



UWAGA! RYSUNKI ZAWARTE W NINIEJSZEJ INSTRUKCJI SŁUŻĄ WYŁĄCZNIE CELOM ILUSTRACYJNYM I W NIEKTÓRYCH SZCZEGÓŁACH MOGĄ RÓŻNIĆ SIĘ OD RZECZYWISTEGO PRODUKTU.

3. Bezpieczeństwo użytkowania



UWAGA! NALEŻY PRZECZYTAĆ WSZYSTKIE OSTRZEŻENIA DOTYCZĄCE BEZPIECZEŃSTWA I INSTRUKCJE. NIEPRZESTRZEGANIE OSTRZEŻEŃ I INSTRUKCJI MOŻE SPOWODOWAĆ PORAŻENIE PRĄDEM, POŻAR I/LUB POWAŻNE OBRAŻENIA, A NAWET ŚMIERĆ.

Terminy „urządzenie” i „produkt” używane w ostrzeżeniach i instrukcjach odnoszą się do:

Podwójna płyta grillowa elektryczna / Płyta grillowa elektryczna

3.1. Bezpieczeństwo elektryczne

a) Wtyczka musi pasować do gniazdka. Nie należy jej w żaden sposób modyfikować. Używanie oryginalnych wtyczek i pasujących gniazdek zmniejsza ryzyko porażenia prądem.

b) Unikaj dotykania uziemionych elementów, takich jak rury, grzejniki, kotły i lodówki. Ryzyko porażenia prądem elektrycznym wzrasta, jeśli uziemione urządzenie jest narażone na deszcz, ma bezpośredni kontakt z mokrą powierzchnią lub pracuje w wilgotnym otoczeniu. Dostanie się wody do urządzenia zwiększa ryzyko jego uszkodzenia i porażenia prądem elektrycznym.

c) Nie dotykaj urządzenia mokrymi lub wilgotnymi rękami.

d) Używaj kabla wyłącznie zgodnie z jego przeznaczeniem. Nigdy nie używaj go do przenoszenia urządzenia ani do wyciągania wtyczki z gniazdka. Trzymaj kabel z dala od źródeł ciepła, oleju, ostrych krawędzi i ruchomych części. Uszkodzone lub splątane kable zwiększają ryzyko porażenia prądem.

e) Podczas pracy z urządzeniem na zewnątrz należy używać przedłużacza przeznaczonego do użytku na zewnątrz. Używanie przedłużacza przystosowanego do użytku na zewnątrz zmniejsza ryzyko porażenia prądem.

f) Jeśli nie można uniknąć użytkowania urządzenia w wilgotnym środowisku, należy zastosować wyłącznik różnicowoprądowy (RCD). Zastosowanie wyłącznika RCD zmniejsza ryzyko porażenia prądem elektrycznym.

g) Nie używaj urządzenia, jeśli przewód zasilający jest uszkodzony lub nosi wyraźne ślady zużycia. Uszkodzony przewód zasilający powinien zostać wymieniony przez wykwalifikowanego elektryka lub serwis producenta.

h) Aby uniknąć porażenia prądem, nie zanurzaj przewodu, wtyczki ani urządzenia w wodzie ani innych płynach. Nie używaj urządzenia na mokrych powierzchniach.

i) UWAGA! ZAGROŻENIE ŻYCIA! Podczas czyszczenia nigdy nie zanurzaj urządzenia w wodzie ani innych płynach.

j) Nie stosować w bardzo wilgotnym środowisku ani w bezpośrednim sąsiedztwie zbiorników z wodą.

k) Chroń urządzenie przed zamoczeniem. Ryzyko porażenia prądem!

3.2. Bezpieczeństwo w miejscu pracy

a) Zadbaj o to, aby miejsce pracy było czyste i dobrze oświetlone. Nieporządek lub słabe oświetlenie w miejscu pracy może prowadzić do wypadków. Staraj się myśleć perspektywicznie, obserwuj otoczenie i kieruj się zdrowym rozsądkiem podczas pracy z urządzeniem.

b) Nie używaj urządzenia w środowisku potencjalnie wybuchowym, na przykład w obecności łatwopalnych cieczy, gazów lub pyłów. Urządzenie generuje iskry, które mogą spowodować zapłon pyłu lub oparów.

c) W przypadku stwierdzenia uszkodzenia lub nieprawidłowego działania urządzenia należy natychmiast je wyłączyć i niezwłocznie zgłosić ten fakt przełożonemu.

d) Jeśli nie masz pewności, czy urządzenie działa prawidłowo lub zauważyłeś jakieś uszkodzenie, skontaktuj się z serwisem producenta.

e) Napraw urządzenia może dokonywać wyłącznie serwis producenta. Nie próbuj naprawiać urządzenia samodzielnie!

f) W razie pożaru należy ugasić go gaśnicą proszkową lub gaśnicą na dwutlenek węgla (CO_2) (przeznaczoną do gaszenia urządzeń elektrycznych pod napięciem).

g) Dzieciom i osobom nieupoważnionym wstęp na stanowisko pracy jest zabroniony . Rozproszenie uwagi może spowodować utratę kontroli nad urządzeniem.

h) Używaj urządzenia w dobrze wentylowanym pomieszczeniu.

i) Regularnie sprawdzaj stan etykiet bezpieczeństwa. Jeśli etykiety są nieczytelne, należy je wymienić.

j) Prosimy zachować tę instrukcję do wglądu w przyszłości. W przypadku przekazania urządzenia osobie trzeciej, należy przekazać również instrukcję.



PAMIĘTAJ! PODCZAS KORZYSTANIA Z URZĄDZENIA CHROŃ DZIECI I OSOBY POSTRONNE.

3.3. Bezpieczeństwo osobiste

a) Nie należy używać urządzenia, jeżeli jest się zmęczonym, chorym lub pod wpływem alkoholu, narkotyków lub leków, które mogą znacząco ograniczyć zdolność obsługi urządzenia.

b) Urządzenie nie jest przeznaczone do obsługi przez osoby (w tym dzieci) o ograniczonych funkcjach umysłowych i sensorycznych lub osoby nieposiadające odpowiedniego doświadczenia i/lub wiedzy, chyba że będą one nadzorowane przez osobę odpowiedzialną za ich bezpieczeństwo lub otrzymają instrukcje dotyczące obsługi urządzenia.

c) Podczas pracy z urządzeniem należy zachować zdrowy rozsądek i czujność. Chwilowa utrata koncentracji podczas korzystania z urządzenia może prowadzić do poważnych obrażeń.

d) Aby zapobiec przypadkowemu włączeniu urządzenia, przed podłączeniem go do źródła zasilania należy upewnić się, że przełącznik jest w pozycji WYŁĄCZONY.

e) Nie przeceniaj swoich możliwości. Podczas korzystania z urządzenia utrzymuj równowagę i stabilność przez cały czas . Zapewni to lepszą kontrolę nad urządzeniem w nieoczekiwanych sytuacjach.

f) Urządzenie nie jest zabawką. Dzieci muszą być pod nadzorem, aby mieć pewność, że nie bawią się urządzeniem.

g) UWAGA: Podczas eksploatacji niektóre elementy Urządzenie może się bardzo nagrzać – Ostrzeżenie: niebezpieczeństwo poparzenia! Nie dotykaj tych elementów gołymi rękami! wyjmować ugotowane posiłki za pomocą szczypiec lub innych przyborów kuchennych.

h) Przechowywać wszystkie materiały opakowaniowe poza zasięgiem dzieci. dzieci, aby uniknąć ryzyka wypadku (np. uduszenie).

3.4. Bezpieczne korzystanie z urządzenia

a) Przed przystąpieniem do jakichkolwiek regulacji, wymiany akcesoriów lub odłożeniem urządzenia upewnij się, że wtyczka jest odłączona od gniazdka. Takie środki ostrożności zmniejszą ryzyko przypadkowego uruchomienia urządzenia.

b) Nieużywane urządzenie należy przechowywać w bezpiecznym miejscu, z dala od dzieci i osób niezaznajomionych z urządzeniem i niezapoznanych z instrukcją obsługi. Urządzenie może stanowić zagrożenie w rękach niedoświadczonych użytkowników.

c) Utrzymuj urządzenie w idealnym stanie technicznym. Przed każdym użyciem sprawdź, czy nie występują uszkodzenia ogólne, w szczególności czy elementy ruchome nie mają pęknięć lub innych uszkodzeń, a także czy nie występują inne czynniki mogące mieć wpływ na bezpieczną eksploatację urządzenia. W przypadku stwierdzenia uszkodzeń, przed użyciem oddaj urządzenie do naprawy.

d) Przechowywać urządzenie poza zasięgiem dzieci.

e) Naprawę lub konserwację urządzenia należy zlecać wykwalifikowanym osobom, używając wyłącznie oryginalnych części zamiennych. Zapewni to bezpieczeństwo użytkowania.

f) Aby zagwarantować integralność działania urządzenia, nie należy zdejmować fabrycznie zamontowanych osłon ani odkręcać żadnych śrub.

g) Nie należy przesuwać, regulować ani obracać urządzenia w trakcie pracy.

h) Nie pozostawiaj urządzenia bez nadzoru, gdy jest używane.

i) Regularnie czyść urządzenie, aby zapobiec gromadzeniu się uporczywych zabrudzeń.

j) Nie zakrywaj wlotu i wylotu powietrza.

k) Po użyciu wyłącz urządzenie naciskając przycisk przycisk zasilania.

l) Zabrania się ingerencji w konstrukcję urządzenia w celu zmiany jego parametrów lub konstrukcji.

m) Jest to urządzenie samodzielne i nie należy go budować do szafki kuchennej.

n) Podczas ogrzewania powstają szkodliwe opary i opary kleje, tworzywa sztuczne, płyny i materiały łatwopalne.

o) Nie używaj tego urządzenia do suszenia, ogrzewania lub suszenia z obiektów.

p) Nie pozostawiaj naczyń w wyłączonym urządzeniu. Powstała wilgoć powoduje uszkodzenie produktu.

q) Użytkownicy muszą zostać przeszkoleni w zakresie obsługi urządzenia i Powinieneś przeczytać instrukcję obsługi. Instrukcja instrukcja musi być zawsze dostępna w miejscu, w którym urządzenie jest używane.

r) Używaj naczyń kuchennych przeznaczonych do użytku z żywności i nie rysuje urządzenia. Nie nie należy używać ostrych i metalowych przedmiotów.

s) Podłączenie do zasilania możliwe jest wyłącznie wykonywane przez personel posiadający odpowiednie uprawnienia i kwalifikacje.

t) Nie zaleca się stosowania oleju kukurydzianego ze względu na jego Wysoka zawartość cukru. Cukier topi się podczas podgrzewania, spala się na powierzchni płyty i wtedy jest trudne do usunięcia.

u) Nie dotykaj płyty grzewczej, gdy urządzenie jest włączone. w użyciu. Ryzyko oparzeń.

UWAGA! POMIMO BEZPIECZNEJ KONSTRUKCJI URZĄDZENIA I JEGO FUNKCJI OCHRONNYCH, A TAKŻE ZASTOSOWANIA DODATKOWYCH ELEMENTÓW ZABEZPIECZAJĄCYCH OPERATORA, ISTNIEJE NIEWIELKIE RYZYKO WYPADKU LUB OBRAŻEŃ PODCZAS UŻYTKOWANIA URZĄDZENIA. ZACHOWAJ CZUJNOŚĆ I KIERUJ SIĘ ZDROWYM ROZSĄDKIEM PODCZAS KORZYSTANIA Z URZĄDZENIA.

4. Użyj wytycznych

Urządzenie przeznaczone jest do grillowania mięs, ryb i warzyw bezpośrednio na płycie grzewczej.

Użytkownik ponosi odpowiedzialność za wszelkie szkody powstałe na skutek niezgodnego z przezna□zeniem uży□ia urządzenia.

4.1. Opis urządzenia

Rysunek 1: Przegląd modelu RCG-50HB



Rysunek 2: Przegląd modelu RCG-60GB

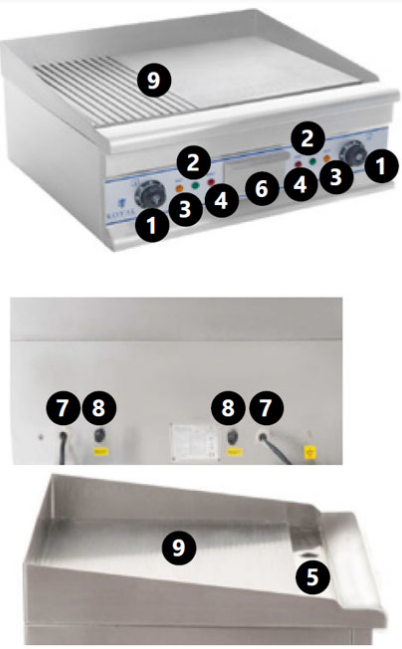

1) Termostat
2) POWER - kontrolka zasilania
3) HEAT - kontrolka termostatu
4) RESET - kontrolka ostrzegawcza przegrzania
5) Odpływ
6) Szuflada zbiorcza
7) Przewód zasilający

8) Przycisk RESET

9) Płyta grillowa

4.2. Przygotowanie do użycia

4.2.1. Lokalizacja urządzenia

Temperatura otoczenia nie może przekraczać 40°C, a wilgotność względna powinna być mniejsza niż 85%. Zapewnij dobrą wentylację pomieszczenia, w którym używane jest urządzenie. Odległość między każdą stroną urządzenia a ścianą lub innymi przedmiotami powinna wynosić co najmniej 10 cm. Trzymaj urządzenie z dala od gorących powierzchni. Używaj urządzenia na płaskich, stabilnych, czystych, ogniotrwałych i suchych powierzchniach, poza zasięgiem dzieci i osób z niepełnosprawnością intelektualną. Zainstaluj urządzenie, upewniając się, że zapewniony jest stały dostęp do wtyczki sieciowej. Przewód zasilający podłączony do urządzenia musi być prawidłowo uziemiony i zgodny z danymi technicznymi. Przed pierwszym użyciem wyjmij wszystkie elementy i wyczyść je wraz z całym urządzeniem .

WAŻNE: Urządzenie zostało pokryte folią antykorozyjną. Podczas pierwszego użycia, z elementów grzejnych może wydobywać się dym. Jest to normalne i bezpieczne. Należy zapewnić odpowiednią wentylację. UWAGA: Po pierwszym nagrzaniu, grill może stopniowo przyciemniać się . Jest to całkowicie normalne.

4.3. Użycie urządzenia

1) Podłącz grill do zasilania. Zaświeci się zielona kontrolka (POWER).

2) Ustaw żądaną temperaturę za pomocą termostatu. Zapali się żółta kontrolka termostatu (HEAT). Temperaturę ogrzewania można regulować w zależności od potrzeb.

3) Po osiągnięciu żądanej temperatury żółta kontrolka gaśnie i można rozpocząć grillowanie. Termostat utrzymuje temperaturę na stałym poziomie. (Lewy termostat steruje lewą płytą grillową, a prawy termostat – prawą płytą).

4) Odpływ i pojemnik zbiorczy służą do usuwania nadmiaru oleju z płyty.

UWAGA! Urządzenie posiada zabezpieczenie przed przegrzaniem. W przypadku przegrzania zaświecą się kontrolki RESET i urządzenie się wyłączy. Odczekaj około 15 minut, odkręć zaślepki przycisków RESET, naciśnij je i załóż zaślepki. Możesz teraz ponownie korzystać z urządzenia.

4.4. Czyszczenie i konserwacja

4.4.1. Instrukcje ogólne

a) Przed każdym czyszczeniem, regulacją lub wymianą akcesoriów, a także jeśli urządzenie nie będzie używane, należy odłączyć urządzenie od zasilania i odczekać, aż całkowicie ostygnie.

b) Zawsze odłączaj urządzenie od zasilania przed czyszczeniem lub odłożeniem.

c) Do czyszczenia powierzchni należy używać wyłącznie środków czyszczących nie powodujących korozji.

d) Do mycia urządzenia należy używać wyłącznie łagodnych detergentów dopuszczonych do kontaktu z żywnością.

e) Po wyczyszczeniu urządzenia wszystkie jego części należy dokładnie wysuszyć przed ponownym użyciem.

f) Przechowywać urządzenie w suchym i chłodnym miejscu, chroniąc je przed wilgocią i bezpośrednim działaniem promieni słonecznych.

g) Nie należy spryskiwać urządzenia strumieniem wody ani zanurzać go w wodzie.

h) Nie należy dopuścić do przedostania się wody do wnętrza urządzenia poprzez otwory wentylacyjne w obudowie urządzenia.

i) Wyczyść otwory wentylacyjne szczotką i sprężonym powietrzem.

j) Urządzenie należy regularnie sprawdzać pod kątem sprawności technicznej i wykryć ewentualne uszkodzenia.

k) Do czyszczenia należy używać miękkiej, wilgotnej ściereczki.

l) Do czyszczenia nie należy używać ostrych i/lub metalowych przedmiotów (np . szczotki drucianej lub metalowej szpatułki), ponieważ mogą one uszkodzić powierzchnię urządzenia.

m) Nie należy czyścić urządzenia substancjami kwaśnymi, środkami medycznymi, rozcieńczalnikami, paliwem, olejami ani innymi substancjami chemicznymi, gdyż może to spowodować uszkodzenie urządzenia.

4.4.2. Konserwacja płyt

- Zabezpiecz płytę grillową, pokrywając ją bezsolnym olejem kuchennym, używając ręcznika papierowego lub ściereczki. Pozostaw płytę na godzinę, a następnie wytrzyj pozostały olej ściereczką. Tak przygotowaną płytę grillową można ponownie wykorzystać do grillowania.

4.4.3. Instrukcja czyszczenia

Po każdym użyciu grilla należy go dokładnie wyczyścić:

- W przypadku jednorazowego, krótkiego użycia wystarczy przetrzeć grill papierowym ręcznikiem.
- Po dłuższym okresie użytkowania, możesz użyć specjalnego skrobaka do grilla (i/lub gąbki lub szczotki), aby zebrać resztki jedzenia i usunąć je do odpływu. Po usunięciu resztek jedzenia osusz powierzchnię płyty grillowej czystym ręcznikiem papierowym i postępuj zgodnie z powyższym opisem.
- WAŻNE: Należy uważać, aby skrobak znajdował się pod kątem do powierzchni grilla. Nie należy skrobać zbyt głęboko, ponieważ może to spowodować zarysowania na powierzchni grilla, co spowoduje przywieranie jedzenia.
- Jeśli powierzchnia jest bardzo brudna, można ją umyć wodą z detergentem.

- WAŻNE: Należy pamiętać, że detergenty usuwają naturalną warstwę oleju z powierzchni, dlatego po umyciu grill należy pokryć olejem.
- Po każdym użyciu należy wyjąć i wyczyścić szufladkę zbiorczą. Pojemnik należy umyć detergentem.
- WAŻNE: Jeśli pojemnik nie zostanie wyczyszczony, resztki jedzenia i tłuszcz mogą się zapalić, gdy grill zostanie ponownie nagrzany.
- WAŻNE: Nie polewaj gorących płyt grillowych wodą. Może to spowodować ich odkształcenie i pęknięcia, a więc trwałe uszkodzenie.

4.4.4. Utylizacja zużytych urządzeń

Nie wyrzucaj tego urządzenia do systemów odpadów komunalnych. Przekaż je do punktu recyklingu i zbiórki urządzeń elektrycznych. Sprawdź symbol na produkcie, instrukcji obsługi i opakowaniu. Tworzywa sztuczne użyte do budowy urządzenia nadają się do recyklingu zgodnie z ich oznaczeniami. Decydując się na recykling, wnosisz znaczący wkład w ochronę naszego środowiska.

Aby uzyskać informacje na temat najbliższego punktu recyklingu, skontaktuj się z lokalnymi władzami.

4.5. Lista części

Rysunek 3: Części zamienne modelu RCG-50HB

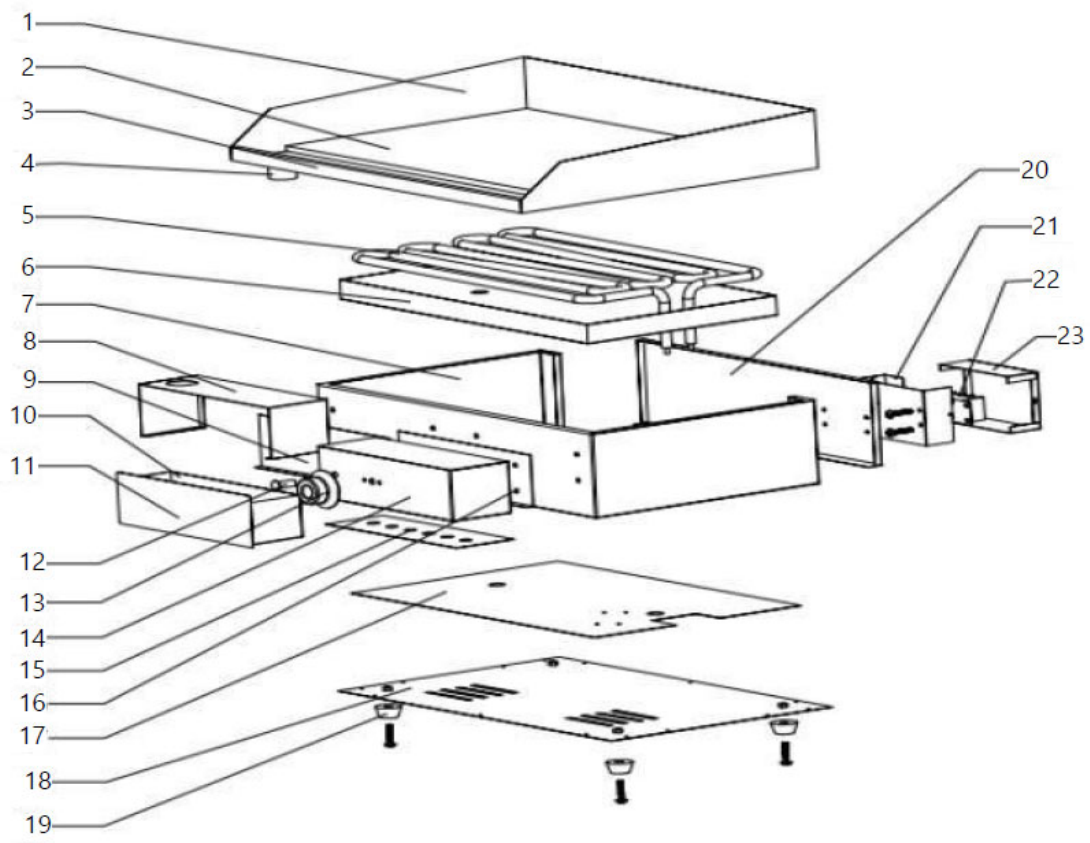

Rysunek 4: Części zamienne modelu*RCG-60GB*

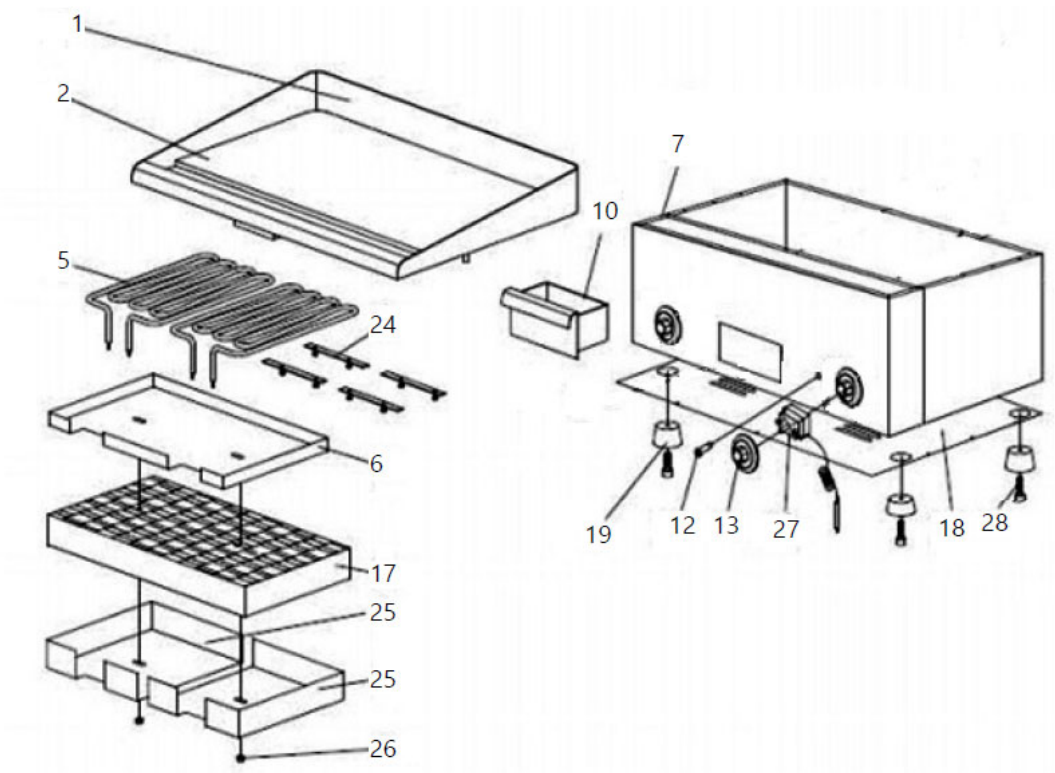

Tabela 2: Lista części zamiennych

Numer części	Opis
1	Płytka blokująca
2	Płyta grillowa
3	Płyta przednia
4	Rura spustowa
5	Element grzejny
6	Osłona elementu grzejnego
7	Obudowa urządzenia
8	Obudowa szuflady
9	Pokrywa szuflady
10	Szuflada zbiorcza
11	Uchwyt szuflady
12	Kontrolka
13	Pokrętło termostatu
14	Osłona regulatora temperatury
15	Płytka regulatora temperatury (skala)
16	Płyta główna regulatora temperatury
17	Izolacja bawełniana
18	Dolna obudowa
19	Stopy
20	Obudowa tylna
21	Osłona przewodu zasilającego
22	Terminal
23	Przewód zasilający

24	Podpora elementu grzejnego
25	Podkładka uciskowa
26	Nakrętka sześciokątna
27	Termostat
28	Śruba sześciokątna

⚠

Tato uživatelská příručka byla přeložena pomocí strojového překladu. Vynaložili jsme veškeré úsilí, abychom zajistili přesnost překladu, ale upozorňujeme, že automatické překlady nejsou dokonalé a nemají nahradit lidské překladatele. Oficiální verze uživatelské příručky je v angličtině. Jakékoli rozdíly mezi přeloženou verzí a originální angličtinou nejsou právně závazné. Máte-li jakékoli dotazy ohledně přesnosti překladu, obraťte se na anglickou verzi, která je oficiální referencí. Další jazykové verze jsou k dispozici na vyžádání na adrese info@expondo.com.

1. Technické údaje

Tabulka 1: Technické údaje produktu

Popis parametru	Hodnota parametru	
Název produktu	Dvojitá elektrická grilovací deska	Elektrická grilovací deska
Model	RCG-60GB	RCG-50HB
Jmenovité napětí [V~] / frekvence [Hz]	230 / 50	
Jmenovitý výkon [W]	6400	3200
Teplotní rozsah [°C]	50–300	
Rozměry topné plochy [mm]	401 × 596	400 × 498
Rozměry [šířka x hloubka x výška; mm]	517 × 601 × 306	517 × 501 × 305
Hmotnost [kg]	32,5	26

2. Obecný popis

Tato uživatelská příručka je navržena tak, aby vám pomohla s bezpečným a bezproblémovým používáním zařízení. Produkt je navržen a vyroben v souladu s přísnými technickými pokyny s použitím nejmodernějších technologií a komponentů. Navíc je vyráběn v souladu s nejpřísnějšími standardy kvality.

NEPOUŽÍVEJTE ZAŘÍZENÍ, POKUD JSTE SI POZORNĚ NEPŘEČETLI A NEPOROZUMĚLI TUTO UŽIVATELSKOU PŘÍRUČKU.

Pro prodloužení životnosti zařízení a zajištění bezproblémového provozu jej používejte v souladu s touto uživatelskou příručkou a pravidelně provádějte údržbu. Technické údaje a specifikace v této uživatelské příručce jsou aktuální. Výrobce si vyhrazuje právo na změny související se zlepšením kvality. Zařízení je navrženo tak, aby minimalizovalo rizika emisí hluku s ohledem na technologický pokrok a možnosti snižování hluku.

2.1. Legenda

Ikona	Popis
CE	Výrobek splňuje příslušné bezpečnostní normy.

	Před použitím si přečtěte návod.
	Výrobek musí být recyklován.
	**VAROVÁNÍ!** nebo **POZOR!** nebo **PAMATUJTE!** Platí pro danou situaci. (obecné varovné znamení)
	POZOR! Varování před úrazem elektrickým proudem!
	POZOR! Horký povrch, nebezpečí popálení!



UPOZORNĚNÍ! VÝKRESY V TÉTO PŘÍRUČCE SLOUŽÍ POUZE PRO ILUSTRAČNÍ ÚČELY A V NĚKTERÝCH DETAILECH SE MOHOU LIŠIT OD SKUTEČNÉHO PRODUKTU.

3. Bezpečnost používání



POZOR! PŘEČTĚTE SI VŠECHNA BEZPEČNOSTNÍ VAROVÁNÍ A POKYNY. NEDODRŽENÍ VAROVÁNÍ A POKYNŮ MŮŽE VÉST K ÚRAZU ELEKTRICKÝM PROUDEM, POŽÁRU A/NEBO VÁŽNÉMU ZRANĚNÍ, ČI DOKONCE SMRTI.

Pojmy „zařízení“ nebo „výrobek“ se v upozorněních a pokynech používají k označení:

Dvojitá elektrická grilovací deska / Elektrická grilovací deska

3.1. Elektrická bezpečnost

a) Zástrčka musí pasovat do zásuvky. Zástrčku nijak neupravujte. Použití originálních zástrček a odpovídajících zásuvek snižuje riziko úrazu elektrickým proudem.

b) Nedotýkejte se uzemněných prvků, jako jsou potrubí, topení, kotle a ledničky. Zvýšené riziko úrazu elektrickým proudem hrozí, pokud je uzemněné zařízení vystaveno dešti, přijde do přímého kontaktu s mokrým povrchem nebo je provozováno ve vlhkém prostředí. Vniknutí vody do zařízení zvyšuje riziko poškození zařízení a úrazu elektrickým proudem.

c) Nedotýkejte se zařízení mokrýma nebo vlhkýma rukama.

d) Používejte kabel pouze k určenému účelu. Nikdy jej nepoužívejte k přenášení zařízení ani k vytahování zástrčky ze zásuvky. Udržujte kabel mimo dosah zdrojů tepla, oleje, ostrých hran nebo pohyblivých částí. Poškozené nebo zamotané kabely zvyšují riziko úrazu elektrickým proudem.

e) Pokud pracujete se zařízením venku, používejte prodlužovací kabel vhodný pro venkovní použití. Použití prodlužovacího kabelu vhodného pro venkovní použití snižuje riziko úrazu elektrickým proudem.

f) Pokud se nelze vyhnout používání zařízení ve vlhkém prostředí, měl by být použit proudový chránič (RCD). Použití proudového chrániče snižuje riziko úrazu elektrickým proudem.

g) Nepoužívejte zařízení, pokud je napájecí kabel poškozený nebo vykazuje zjevné známky opotřebení. Poškozený napájecí kabel by měl vyměnit kvalifikovaný elektrikář nebo servisní středisko výrobce.

h) Abyste předešli úrazu elektrickým proudem, neponořujte kabel, zástrčku ani zařízení do vody ani jiných kapalin. Nepoužívejte zařízení na mokrém povrchu.

i) POZOR! NEBEZPEČÍ OHROŽENÍ ŽIVOTA! Během čištění nikdy neponořujte přístroj do vody ani jiných kapalin.

j) Nepoužívejte ve velmi vlhkém prostředí ani v bezprostřední blízkosti vodních nádrží.

k) Zabraňte navlhnutí zařízení. Nebezpečí úrazu elektrickým proudem!

3.2. Bezpečnost na pracovišti

a) Ujistěte se, že pracoviště je čisté a dobře osvětlené. Nepořádek nebo špatně osvětlené pracoviště může vést k nehodám. Snažte se myslet dopředu, pozorovat, co se děje, a při práci se zařízením používat zdravý rozum.

b) Nepoužívejte zařízení v potenciálně výbušném prostředí, například v přítomnosti hořlavých kapalin, plynů nebo prachu. Zařízení generuje jiskry, které mohou zapálit prach nebo výpary.

c) Pokud zjistíte poškození nebo nepravidelný provoz, okamžitě zařízení vypněte a neprodleně to nahlaste nadřízenému.

d) Pokud si nejste jisti, zda zařízení funguje správně, nebo pokud zjistíte poškození, obraťte se na servisní středisko výrobce.

e) Opravy zařízení smí provádět pouze servisní středisko výrobce. Nepokoušejte se o opravy sami!

f) k uhašení práškový nebo oxid uhličitý (CO_2) hasicí přístroj (určený pro použití na elektrických zařízeních pod napětím).

g) Dětem nebo neoprávněným osobám je vstup na pracovní stanici zakázán . Rozptýlení pozornosti může vést ke ztrátě kontroly nad zařízením.

h) Používejte zařízení v dobře větraném prostoru.

i) Pravidelně kontrolujte stav bezpečnostních štítků. Pokud jsou štítky nečitelné, je nutné je vyměnit.

j) Uschovejte si prosím tento návod k použití pro budoucí použití. Pokud je toto zařízení předáno třetí straně, je nutné s ním předat i tento návod.



PAMATUJTE! PŘI POUŽÍVÁNÍ ZAŘÍZENÍ CHRAŇTE DĚTI A OSTATNÍ OSOBY V BLÍZKOSTI.

3.3. Osobní bezpečnost

a) Nepoužívejte zařízení, pokud jste unavení, nemocní nebo pod vlivem alkoholu, omamných látek či léků, které mohou výrazně ovlivnit schopnost zařízení ovládat.

b) Zařízení není určeno k obsluze osobami (včetně dětí) s omezenými mentálními a smyslovými funkcemi nebo osobami bez odpovídajících zkušeností a/nebo znalostí, pokud nejsou pod dohledem osoby odpovědné za jejich bezpečnost nebo pokud neobdržely pokyny k obsluze zařízení.

c) Při práci s přístrojem používejte zdravý rozum a buďte ostražití. Dočasná ztráta soustředění při používání přístroje může vést k vážným zraněním.

d) Abyste zabránili náhodnému zapnutí zařízení, ujistěte se, že je před připojením ke zdroji napájení vypínač v poloze VYPNUTO.

e) Nepřeceňujte své schopnosti. Při používání zařízení udržujte rovnováhu a buďte vždy stabilní . Tím zajistíte lepší kontrolu nad zařízením v neočekávaných situacích.

f) Zařízení není hračka. Děti musí být pod dohledem, aby si s ním nehrály.

g) POZNÁMKA: Během provozu se některé prvky Zařízení se může velmi zahřát – Varování: nebezpečí popálení! Nedotýkejte se těchto prvků holýma rukama! vyndávejte uvařená jídla pomocí kleští nebo jiného kuchyňského náčiní.

h) Veškerý obalový materiál uchovávejte mimo dosah děti, aby se předešlo riziku nehody (např. udušení).

3.4. Bezpečné používání zařízení

a) Před jakýmkoli nastavením, výměnou příslušenství nebo před odložením zařízení se ujistěte, že je zástrčka odpojena od zásuvky. Tato opatření sníží riziko náhodného zapnutí zařízení.

b) Pokud zařízení nepoužíváte, skladujte jej na bezpečném místě mimo dosah dětí a osob, které nejsou s ním obeznámeny a nepřečetly si uživatelskou příručku. Zařízení může představovat nebezpečí v rukou nezkušených uživatelů.

c) Udržujte zařízení v perfektním technickém stavu. Před každým použitím zkontrolujte celkové poškození, zejména pohyblivé součásti, zda nemají praskliny nebo prvky, a zda nedošlo k dalším problémům, které by mohly ovlivnit bezpečný provoz zařízení. Pokud zjistíte poškození, před použitím zařízení odevzdejte k opravě.

d) Uchovávejte zařízení mimo dosah dětí.

e) Opravy nebo údržbu zařízení by měly provádět kvalifikované osoby, a to pouze s použitím originálních náhradních dílů. Tím bude zajištěno bezpečné používání.

f) Aby byla zajištěna provozní integrita zařízení, neodstraňujte ochranné kryty namontované z výroby a nepovolujte žádné šrouby.

g) Během práce zařízení nepřesouvejte, neupravujte ani neotáčejte.

h) Nenechávejte tento spotřebič bez dozoru, pokud je používán.

i) Pravidelně čistěte zařízení, abyste zabránili hromadění odolných nečistot.

j) Nezakrývejte přívod a odvod vzduchu.

k) Po použití spotřebič vypněte stisknutím tlačítka tlačítko napájení.

l) Je zakázáno zasahovat do konstrukce zařízení za účelem změny jeho parametrů nebo konstrukce.

m) Toto je samostatný spotřebič a nesmí být sestavován do kuchyňské skříňky.

n) Při zahřívání vznikají škodlivé výpary a páry lepidla, plasty, kapaliny a hořlavé materiály.

o) Nepoužívejte toto zařízení k sušení, ohřevu ani sušení z předmětů.

p) Nenechávejte nádobí ve vypnutém spotřebiči. výsledná vlhkost způsobuje poškození produktu.

q) Uživatelé musí být proškoleni v používání spotřebiče a by si měl/a přečíst návod k použití. Pokyny návod k použití musí být vždy k dispozici na místě, kde spotřebič je používán.

r) Používejte kuchyňské náčiní určené k použití s jídlo, které nepoškrábe spotřebič. Nepoškrábejte používat ostré a kovové předměty.

s) Připojení k napájení je možné pouze prováděno personálem s odpovídajícími autorizace a kvalifikace.

t) Nedoporučuje se používat kukuřičný olej kvůli jeho vysoký obsah cukru. Cukr se při zahřívání taje, spálí se na povrchu talíře a pak je obtížné odstranit.

u) Nedotýkejte se topné desky, když je spotřebič zapnutý. při používání. Nebezpečí popálení.

POZOR! NAVZDORY BEZPEČNÉ KONSTRUKCI ZAŘÍZENÍ A JEHO OCHRANNÝM PRVKŮM A I PŘES POUŽITÍ DALŠÍCH PRVKŮ CHRÁNÍCÍCH OBSLUHU EXISTUJE PŘI JEHO POUŽÍVÁNÍ STÁLE MÍRNÉ RIZIKO NEHODY NEBO ZRANĚNÍ. PŘI JEHO POUŽÍVÁNÍ BUĎTE OSTRAŽITÍ A POUŽÍVEJTE ZDRAVÝ ROZUM.

4. Pokyny k použití

Zařízení je určeno ke grilování masa, ryb a zeleniny přímo na topné desce.

Uživatel je odpovědný za jakékoli škody vzniklé v důsledku neurčeného použití zařízení.

4.1. Popis zařízení

Obrázek 1: Přehled modelu RCG-50HB *Obrázek 2: Přehled modelu RCG-60GB*



1) Termostat
2) NAPÁJENÍ - kontrolka napájení
3) HEAT - kontrolka termostatu
4) RESET - kontrolka přehřátí
5) Odtok
6) Zásuvka sbírek
7) Napájecí kabel
8) Tlačítko RESET
9) Grilovací deska

4.2. Příprava k použití

4.2.1. Umístění spotřebiče

Teplota prostředí nesmí být vyšší než 40 °C a relativní vlhkost vzduchu by měla být nižší než 85 %. Zajistěte dobré větrání místnosti, ve které se zařízení používá. Vzdálenost mezi každou stranou zařízení a zdí nebo jinými předměty by měla být alespoň 10 cm. Udržujte zařízení mimo dosah horkých povrchů. Zařízení používejte na rovných, stabilních, čistých, žáruvzdorných a suchých površích mimo dosah dětí a osob s mentálním postižením. Zařízení instalujte tak, aby byl zajištěn neustálý přístup k hlavní zástrčce. Napájecí kabel připojený ke spotřebiči musí být řádně uzemněn a odpovídat technickým údajům. Před prvním použitím odstraňte všechny součástky a vyčistěte je spolu s celým zařízením .

DŮLEŽITÉ: Zařízení je potaženo antikorozní fólií. Během prvního použití může z topných těles unikat kouř. To je normální a bezpečné. Zajistěte dostatečné větrání. POZNÁMKA: Po prvním ohřátí může gril víceméně pravidelně ztmavnout . To je zcela normální.

4.3. Použití zařízení

1) Připojte gril k elektrické síti. Rozsvítí se zelená kontrolka (NAPÁJENÍ).
2) Nastavte požadovanou teplotu pomocí termostatu. Rozsvítí se žlutá kontrolka termostatu (HEAT). Teplotu vytápění lze upravit dle potřeby.
3) Po dosažení požadované teploty žlutá kontrolka zhasne a můžete začít grilovat. Termostat bude udržovat teplotu na konstantní úrovni. (Levý termostat ovládá levou grilovací desku a pravý termostat ovládá pravou desku.)
4) Odtok a sběrná nádoba slouží k odstranění přebytečného oleje z desky.

POZOR! Zařízení má pojistku proti přehřátí. Pokud se přehřeje, rozsvítí se kontrolka RESET a zařízení se vypne. Počkejte přibližně 15 minut, odšroubujte krytky z tlačítek RESET, stiskněte tlačítka RESET a nasaďte krytky zpět. Nyní můžete zařízení znovu používat.

4.4. Čištění a údržba

4.4.1. Obecné pokyny

a) Před každým čištěním, seřizováním nebo výměnou příslušenství, nebo pokud zařízení nepoužíváte, odpojte síťovou zástrčku ze zásuvky a nechte zařízení zcela vychladnout.
b) Před čištěním nebo odložením zařízení jej vždy odpojte ze zásuvky.
c) K čištění povrchu používejte pouze nekorozivní čisticí prostředky.
d) K mytí zařízení používejte pouze jemné čisticí prostředky bezpečné pro potraviny.
e) Po vyčištění zařízení je třeba všechny jeho části před opětovným použitím důkladně vysušit.
f) Přístroj skladujte na suchém a chladném místě, mimo dosah vlhkosti a přímého slunečního záření.
g) Nestříkejte na zařízení proudem vody ani jej neponořujte do vody.
h) Nedovolte, aby se do zařízení dostala voda větracími otvory v krytu zařízení.
i) Vyčistěte větrací otvory kartáčem a stlačeným vzduchem.
j) Zařízení musí být pravidelně kontrolováno, aby se ověřila jeho technická funkčnost a odhalilo případné poškození.
k) K čištění používejte měkký, vlhký hadřík.
l) K čištění nepoužívejte ostré a/nebo kovové předměty (např . drátěný kartáč nebo kovovou špachtli), protože by mohly poškodit povrch spotřebiče.

m) Nečistěte zařízení kyselými látkami, prostředky pro lékařské účely, ředidly, palivem, oleji ani jinými chemickými látkami, protože by mohlo dojít k poškození zařízení.

4.4.2. Údržba talířů

- Chraňte talíř pokrytím nesoleným olejem na vaření pomocí kuchyňské utěrky nebo hadříku. Nechte talíř hodinu působit a poté zbývající olej setřete hadříkem. Grilovací talíř připravený popsaným způsobem lze znovu použít ke grilování.

4.4.3. Pokyny k čištění

Po každém použití je nutné gril důkladně vyčistit:

- V případě jednorázového, krátkého použití stačí gril otřít papírovou utěrkou.
- Po delší době používání můžete k sebrání zbytků jídla na gril (a/nebo houbičku či kartáč) použít speciální škrabku na gril (a/nebo houbičku či kartáč) a odstranit je do odtokového prostoru. Po odstranění zbytků jídla osušte povrch grilovací desky čistou kuchyňskou utěrkou a ošetřete jej výše popsaným způsobem.
- DŮLEŽITÉ: Dbejte na to, abyste škrabku drželi šikmo k povrchu grilu. Neškrábejte příliš hluboko, mohlo by dojít k poškrábání povrchu grilu, které by způsobilo přilepení jídla.
- Pokud je povrch velmi znečištěný, lze jej omýt vodou a saponátem.
- DŮLEŽITÉ: Upozorňujeme, že čisticí prostředky odstraňují z povrchu přirozený olejový film, proto je nutné gril po umytí natřít olejem.
- Po každém použití vyjměte a vyčistěte sběrnou zásuvku. Nádobu je nutné umýt saponátem.
- DŮLEŽITÉ: Pokud nádobu nevyčistíte, zbytky jídla a tuků se mohou při opětovném zahřátí grilu vznítit.
- DŮLEŽITÉ: Nelijte vodu na horké grilovací desky. Mohlo by to způsobit deformaci a praskliny v topné desce, tj. trvalé poškození.

4.4.4. Likvidace použitých zařízení

Toto zařízení nevhazujte do systémů sběru komunálního odpadu. Odevzdejte jej na sběrném místě pro recyklaci a sběr elektrických zařízení. Zkontrolujte symbol na výrobku, v návodu k obsluze a na obalu. Plasty použité k výrobě zařízení lze recyklovat v souladu s jejich označením. Volbou recyklace významně přispíváte k ochraně našeho životního prostředí.

Informace o vašem místním recyklačním zařízení získáte od místních úřadů.

4.5. Seznam dílů

Obrázek 3: Náhradní díly modelu RCG-50HB

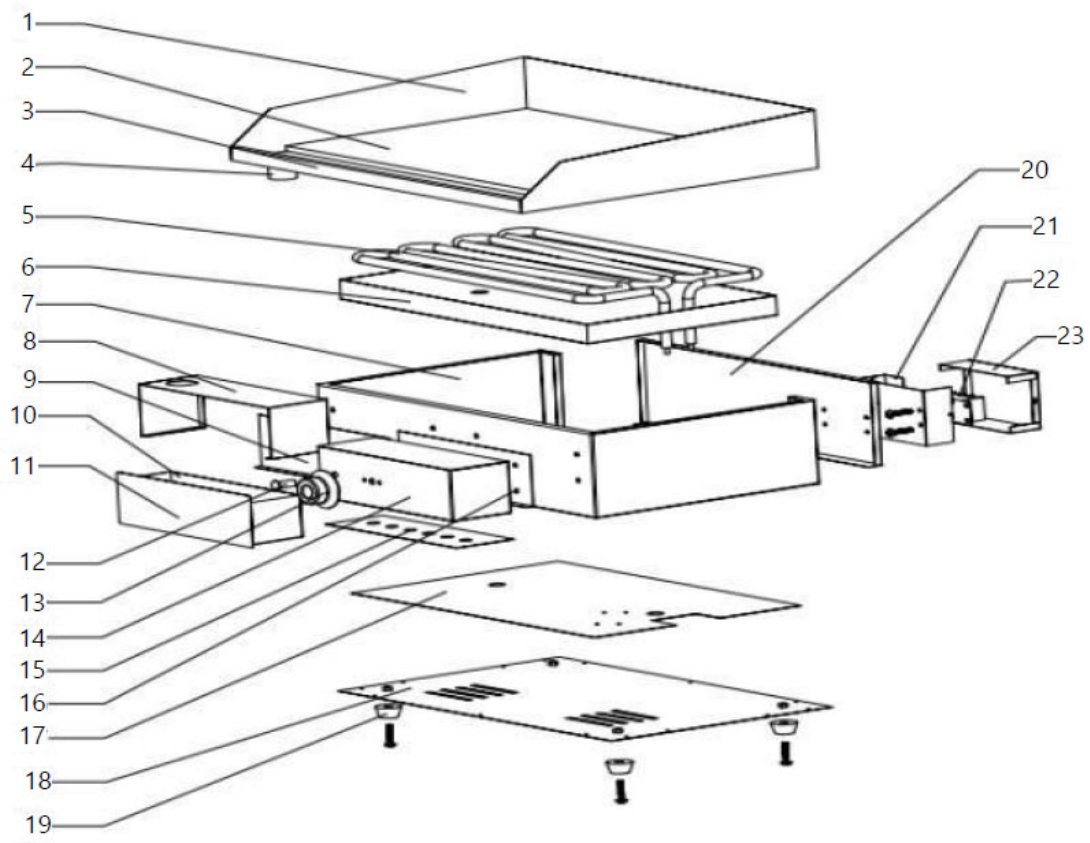

Obrázek 4: Náhradní díly modelu*RCG-60GB*

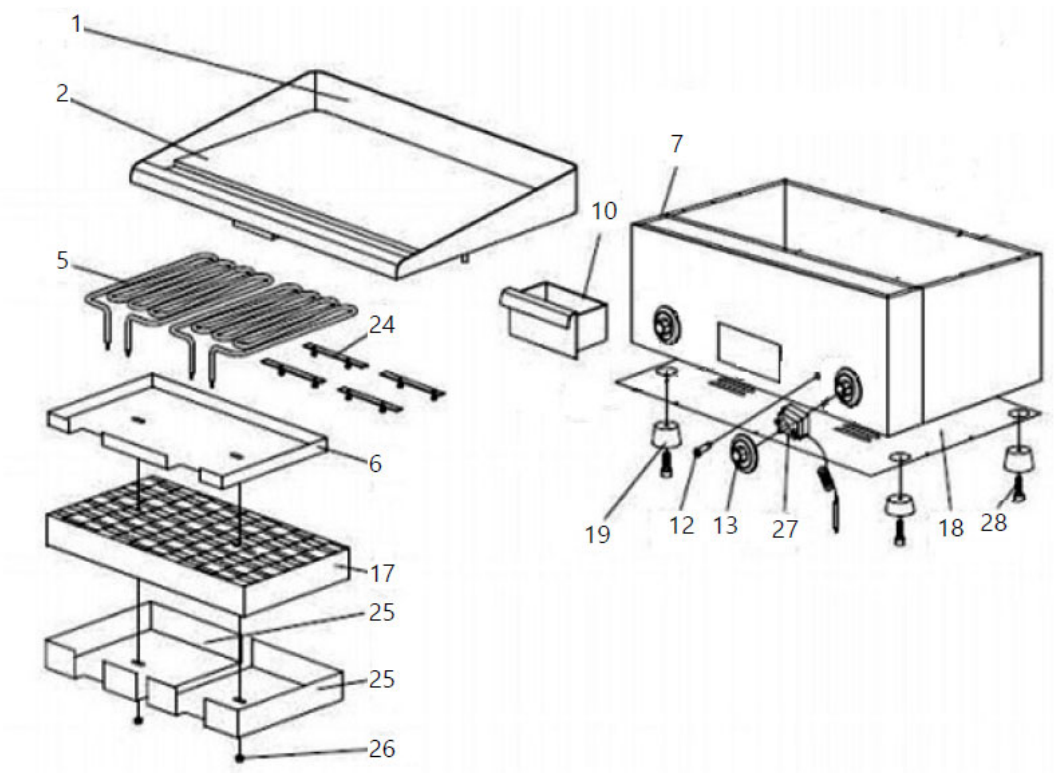

Tabulka 2: Seznam náhradních dílů

Číslo dílu	Popis
1	Zajišťovací deska
2	Grilovací deska
3	Přední deska
4	Odtokové potrubí
5	Topné těleso
6	Ochranný kryt topného tělesa
7	Kryt spotřebiče
8	Kryt zásuvky
9	Víko zásuvky
10	Zásuvka sbírek
11	Úchytka zásuvky
12	Kontrolka
13	Knoflík termostatu
14	Ochranný kryt regulátoru teploty
15	Deska regulátoru teploty (stupnice)
16	Hlavní deska regulátoru teploty
17	Bavlněná izolace
18 let	Spodní kryt
19	Nohy
20	Zadní kryt
21	Ochrana napájecího kabelu
22	Terminál
23	Napájecí kabel

24	Podpora topného tělesa
25	Tlaková podložka
26	Šestihranná matice
27	Termostat
28 let	Šestihranný šroub

⚠

Ce manuel d'utilisation a été traduit automatiquement. Nous avons tout mis en œuvre pour garantir l'exactitude de la traduction, mais veuillez noter que les traductions automatiques ne sont pas parfaites et ne visent pas à remplacer les traducteurs humains. La version officielle du manuel d'utilisation est en anglais. Toute différence entre la version traduite et la version originale en anglais n'a aucune valeur juridique. Pour toute question concernant l'exactitude de la traduction, veuillez vous référer à la version anglaise, qui fait foi. D'autres versions sont disponibles sur demande à l'adresse info@expondo.com.

1. Données techniques

Tableau 1 : Données techniques du produit

Description des paramètres	Valeur du paramètre	
Nom du produit	Plaque de gril électrique double	Plaque de gril électrique
Modèle	RCG-60GB	RCG-50HB
Tension nominale [V~] / fréquence [Hz]	230 / 50	
Puissance nominale [W]	6400	3200
Plage de température [°C]	50-300	
Dimensions de la surface de chauffage [mm]	401 x 596	400 x 498
Dimensions [largeur x profondeur x hauteur ; mm]	517 x 601 x 306	517 x 501 x 305
Poids [kg]	32,5	26

2. Description générale

Ce manuel d'utilisation est conçu pour vous aider à utiliser l'appareil en toute sécurité et sans problème. Ce produit est conçu et fabriqué selon des directives techniques strictes, avec des technologies et des composants de pointe. De plus, il est fabriqué conformément aux normes de qualité les plus strictes.

N'UTILISEZ PAS L'APPAREIL À MOINS D'AVOIR LU ET COMPRIS ATTENTIVEMENT CE MANUEL D'UTILISATION.

Pour prolonger la durée de vie de l'appareil et garantir son bon fonctionnement, utilisez-le conformément à ce manuel d'utilisation et effectuez régulièrement les opérations de maintenance. Les données techniques et spécifications de ce manuel d'utilisation sont à jour. Le fabricant se réserve le droit d'apporter des modifications pour améliorer la qualité. Cet appareil est conçu pour minimiser les risques d'émissions sonores, en tenant compte des progrès technologiques et des possibilités de réduction du bruit.

2.1. Légende

Icône	Description
	Le produit satisfait aux normes de sécurité en vigueur.
	Lire les instructions avant utilisation.
	Le produit doit être recyclé.
	**ATTENTION !** ou **ATTENTION !** ou **N'OUBLIEZ PAS !** Applicable à la situation donnée. (panneau d'avertissement général)
	ATTENTION ! Attention aux chocs électriques !
	ATTENTION ! Surface chaude, risque de brûlure !



VEUILLEZ NOTER! LES DESSINS DE CE MANUEL SONT FOURNIS À TITRE D'ILLUSTRATION UNIQUEMENT ET PEUVENT DIFFÉRER DU PRODUIT RÉEL DANS CERTAINS DÉTAILS.

3. Sécurité d'utilisation



ATTENTION ! VEUILLEZ LIRE ATTENTIVEMENT TOUS LES AVERTISSEMENTS DE SÉCURITÉ ET TOUTES LES INSTRUCTIONS. LE NON-RESPECT DE CES AVERTISSEMENTS ET INSTRUCTIONS PEUT ENTRAÎNER UN CHOC ÉLECTRIQUE, UN INCENDIE ET/OU DES BLESSURES GRAVES, VOIRE MORTELLES.

Les termes « appareil » ou « produit » sont utilisés dans les avertissements et les instructions pour désigner :

Plaque de gril électrique double / Plaque de gril électrique

3.1. Sécurité électrique

a) La fiche doit être compatible avec la prise. Ne modifiez en aucun cas la fiche. L'utilisation de fiches d'origine et de prises adaptées réduit le risque de choc électrique.

b) Évitez de toucher les éléments reliés à la terre tels que les tuyaux, les radiateurs, les chaudières et les réfrigérateurs. Le risque de choc électrique est accru si l'appareil relié à la terre est exposé à la pluie, entre en contact direct avec une surface mouillée ou fonctionne dans un environnement humide. La pénétration d'eau dans l'appareil augmente le risque de dommages et de choc électrique.

c) Ne touchez pas l'appareil avec les mains mouillées ou humides.

d) Utilisez le câble uniquement pour l'usage auquel il est destiné. Ne l'utilisez jamais pour transporter l'appareil ou pour le débrancher d'une prise. Tenez le câble éloigné des sources de chaleur, de l'huile, des bords tranchants ou des pièces mobiles. Des câbles endommagés ou emmêlés augmentent le risque de choc électrique.

e) Si vous utilisez l'appareil à l'extérieur, veillez à utiliser une rallonge adaptée à une utilisation en extérieur. L'utilisation d'une rallonge adaptée à une utilisation en extérieur réduit le risque de choc électrique.

f) Si l'utilisation de l'appareil dans un environnement humide est inévitable, un dispositif différentiel résiduel (DDR) doit être installé. L'utilisation d'un DDR réduit le risque de choc électrique.

g) N'utilisez pas l'appareil si le cordon d'alimentation est endommagé ou présente des signes d'usure évidents. Un cordon d'alimentation endommagé doit être remplacé par un électricien qualifié ou par le centre de service du fabricant.

h) Pour éviter tout risque d'électrocution, ne plongez pas le cordon, la fiche ou l'appareil dans l'eau ou tout autre liquide. N'utilisez pas l'appareil sur des surfaces humides.

i) ATTENTION ! DANGER DE MORT ! Ne jamais immerger l'appareil dans l'eau ou tout autre liquide lors du nettoyage.

j) Ne pas utiliser dans des environnements très humides ou à proximité directe de réservoirs d'eau.

k) Évitez de mouiller l'appareil. Risque de choc électrique !

3.2. La sécurité au travail

a) Assurez-vous que le lieu de travail est propre et bien éclairé. Un lieu de travail en désordre ou mal éclairé peut entraîner des accidents. Essayez d'anticiper, d'observer ce qui se passe et de faire preuve de bon sens lorsque vous utilisez l'appareil.

b) N'utilisez pas l'appareil dans un environnement potentiellement explosif, par exemple en présence de liquides, de gaz ou de poussières inflammables. L'appareil génère des étincelles susceptibles d'enflammer les poussières ou les fumées.

c) Si vous constatez des dommages ou un fonctionnement anormal, éteignez immédiatement l'appareil et signalez-le sans délai à un superviseur.

d) Si vous n'êtes pas sûr du bon fonctionnement de l'appareil ou si vous constatez des dommages, veuillez contacter le centre de service du fabricant.

e) Seul le centre de service du fabricant est habilité à réparer l'appareil. N'essayez pas de réparer vous-même !

f) En cas d'incendie, utilisez un extincteur à poudre ou à dioxyde de carbone (CO_2) (destiné à être utilisé sur des appareils électriques sous tension) pour l'éteindre.

g) Il est interdit aux enfants et aux personnes non autorisées d'accéder à un poste de travail . Toute distraction peut entraîner une perte de contrôle de l'appareil.

h) Utilisez l'appareil dans un espace bien aéré.

i) Inspectez régulièrement l'état des étiquettes de sécurité. Si elles sont illisibles, elles doivent être remplacées.

j) Veuillez conserver ce manuel pour référence ultérieure. Si cet appareil est cédé à un tiers, le manuel doit être joint à celui-ci.



N'OUBLIEZ PAS ! LORS DE L'UTILISATION DE L'APPAREIL, PROTÉGEZ LES ENFANTS ET LES AUTRES PERSONNES À PROXIMITÉ.

3.3. Sécurité personnelle

a) N'utilisez pas l'appareil lorsque vous êtes fatigué, malade ou sous l'influence de l'alcool, de stupéfiants ou de médicaments qui peuvent considérablement altérer la capacité à utiliser l'appareil.

b) L'appareil n'est pas conçu pour être manipulé par des personnes (y compris des enfants) ayant des fonctions mentales et sensorielles limitées ou des personnes dépourvues d'expérience et/ou de connaissances pertinentes, à moins qu'elles ne soient supervisées par une personne responsable de leur sécurité ou qu'elles aient reçu des instructions sur la façon d'utiliser l'appareil.

c) Lorsque vous utilisez l'appareil, faites preuve de bon sens et restez vigilant. Une perte de concentration temporaire pendant l'utilisation de l'appareil peut entraîner des blessures graves.

d) Pour éviter que l'appareil ne s'allume accidentellement, assurez-vous que l'interrupteur est sur la position OFF avant de le connecter à une source d'alimentation.

e) Ne surestimez pas vos capacités. Lorsque vous utilisez l'appareil, gardez l'équilibre et restez stable en permanence . Cela vous permettra de mieux contrôler l'appareil dans les situations imprévues.

f) Cet appareil n'est pas un jouet. Les enfants doivent être surveillés afin de s'assurer qu'ils ne jouent pas avec.

g) REMARQUE : Pendant le fonctionnement, certains éléments du L'appareil devient très chaud – Attention : risque de brûlure ! Ne touchez pas ces éléments à mains nues ! Prenez sortir les plats cuisinés à l'aide de pinces ou d'autres ustensiles de cuisine.

h) Gardez tous les matériaux d'emballage hors de portée des enfants pour éviter tout risque d'accident (par exemple, suffocation).

3.4. Utilisation sûre de l'appareil

a) Assurez-vous que la fiche est débranchée de la prise avant de procéder à tout réglage, remplacement d'accessoire ou mise de côté de l'appareil. Ces précautions réduiront le risque d'activation accidentelle de l'appareil.

b) Après utilisation, rangez l'appareil dans un endroit sûr, hors de portée des enfants et des personnes ne connaissant pas l'appareil et n'ayant pas lu le manuel d'utilisation. L'appareil peut présenter un danger entre les mains d'utilisateurs inexpérimentés.

c) Maintenez l'appareil en parfait état technique. Avant chaque utilisation, vérifiez l'absence de dommages, notamment sur les composants mobiles, ainsi que toute autre condition susceptible de compromettre le bon fonctionnement de l'appareil. En cas de dommage, confiez l'appareil à un réparateur avant utilisation.

d) Gardez l'appareil hors de portée des enfants.

e) La réparation ou l'entretien de l'appareil doit être effectué par du personnel qualifié, utilisant uniquement des pièces de rechange d'origine. Cela garantit une utilisation en toute sécurité.

f) Pour garantir l'intégrité opérationnelle de l'appareil, ne retirez pas les protections montées en usine et ne desserrez aucune vis.

g) Ne pas déplacer, ajuster ou faire pivoter l'appareil pendant le travail.

h) Ne laissez pas cet appareil sans surveillance pendant son utilisation.

i) Nettoyez régulièrement l'appareil pour éviter l'accumulation de saletés tenaces.

j) Ne pas couvrir l'entrée et la sortie d'air.

k) Après utilisation, éteignez l'appareil en appuyant sur la touche bouton d'alimentation.

l) Il est interdit d'intervenir sur la structure de l'appareil afin d'en modifier les paramètres ou la construction.

m) Il s'agit d'un appareil autonome et ne doit pas être encastré dans un placard de cuisine.

n) Des fumées et des vapeurs nocives sont générées lors du chauffage adhésifs, plastiques, liquides et matériaux inflammables.

o) N'utilisez pas cet appareil pour sécher, chauffer ou sécher à partir d'objets.

p) Ne laissez pas de vaisselle dans l'appareil éteint. l'humidité qui en résulte endommage le produit.

q) Les utilisateurs doivent être formés à l'utilisation de l'appareil et devrait lire le manuel d'instructions. Les instructions le manuel doit toujours être disponible à l'endroit où l'appareil est utilisé.

r) Utilisez des ustensiles de cuisine destinés à être utilisés avec aliments et qui ne rayera pas l'appareil. Ne utiliser des objets tranchants et métalliques.

s) Le raccordement à l'alimentation électrique ne peut être effectué que effectuée par du personnel disposant des compétences appropriées autorisation et qualifications.

t) Il n’est pas recommandé d’utiliser de l’huile de maïs en raison de son teneur élevée en sucre. Le sucre fond en chauffant, brûle à la surface de la plaque et ensuite c'est difficile à enlever.

u) Ne touchez pas la plaque chauffante lorsque l'appareil est en marche. en cours d'utilisation. Risque de brûlures.

ATTENTION ! MALGRÉ LA CONCEPTION SÛRE DE L'APPAREIL ET SES DISPOSITIFS DE PROTECTION, ET MALGRÉ L'UTILISATION D'ÉLÉMENTS SUPPLÉMENTAIRES PROTÉGEANT L'OPÉRATEUR, UN LÉGER RISQUE D'ACCIDENT OU DE BLESSURE SUBSISTE LORS DE SON UTILISATION. SOYEZ VIGILANT ET FAITES PREUVE DE BON SENS LORS DE L'UTILISATION DE L'APPAREIL.

4. Directives d'utilisation

L'appareil est destiné à griller de la viande, du poisson et des légumes directement sur la plaque chauffante.

L'utilisateur est responsable de tout dommage résultant d'une utilisation non conforme de l'appareil.

4.1. Description de l'appareil

Figure 1 : Aperçu du modèle RCG-50HB *Figure 2 : Aperçu du modèleRCG-60GB*



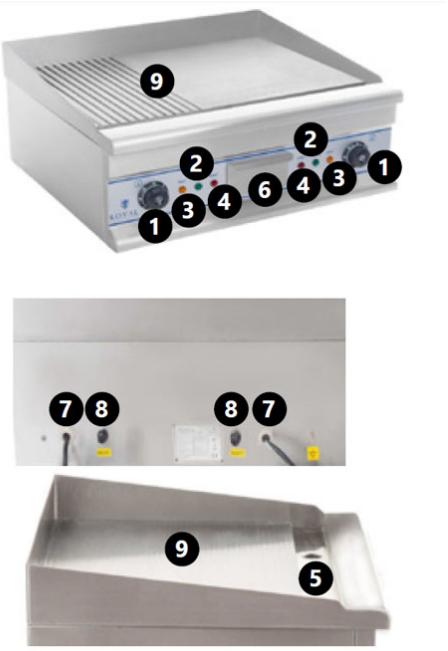

1) Thermostat

2) POWER - voyant d'alimentation

3) CHALEUR - voyant du thermostat

4) RESET - voyant d'avertissement de surchauffe

5) Vidange

6) Tiroir de collection

7) Cordon d'alimentation

8) bouton RESET

9) Plaque de gril

4.2. Préparation à l'utilisation

4.2.1. Emplacement de l'appareil

La température ambiante ne doit pas dépasser 40 °C et l'humidité relative doit être inférieure à 85 %. Assurez une bonne ventilation de la pièce où l'appareil est utilisé. La distance entre chaque côté de l'appareil et les murs ou autres objets doit être d'au moins 10 cm. Tenez l'appareil éloigné des surfaces chaudes. Utilisez l'appareil sur une surface plane, stable, propre, réfractaire et sèche, hors de portée des enfants et des personnes handicapées mentales. Installez l'appareil en vous assurant d'un accès permanent à la prise secteur. Le cordon d'alimentation connecté à l' appareil doit être correctement mis à la terre et conforme aux spécifications techniques. Avant la première utilisation, retirez tous les éléments et nettoyez-les ainsi que l'appareil .

IMPORTANT : L’appareil est recouvert d’un film anticorrosion. Lors de la première utilisation, il est possible que de la fumée s’échappe des éléments chauffants. Ce phénomène est normal et sans danger. Veillez à une ventilation adéquate. REMARQUE : Après la première utilisation, le gril peut noircir plus ou moins régulièrement . Ce phénomène est tout à fait normal.

4.3. Utilisation de l'appareil

1) Branchez le gril au secteur. Le voyant vert (POWER) s'allumera.

2) Réglez la température souhaitée à l'aide du thermostat. Le voyant jaune (CHAUFFAGE) s'allumera. La température de chauffage peut être ajustée selon vos besoins.

3) Lorsque la température souhaitée est atteinte, le voyant jaune s'éteint et vous pouvez commencer à griller. Le thermostat maintient la température à un niveau constant. (Le thermostat de gauche contrôle la plaque de cuisson gauche, et le thermostat de droite contrôle la plaque de cuisson droite.)

4) Le drain et le récipient de récupération servent à éliminer l'excès d'huile de la plaque.

ATTENTION ! L'appareil est équipé d'un dispositif de sécurité contre la surchauffe. En cas de surchauffe, les voyants RESET s'allument et l'appareil s'éteint. Attendez environ 15 minutes, dévissez les capuchons des boutons RESET, appuyez dessus et remettez-les en place. Vous pouvez alors réutiliser l'appareil.

4.4. Nettoyage et entretien

4.4.1. Instructions générales

a) Débranchez la fiche secteur et laissez l'appareil refroidir complètement avant chaque nettoyage, réglage ou remplacement d'accessoires, ou si l'appareil n'est pas utilisé.

b) Débranchez toujours l'appareil avant de le nettoyer ou de le ranger.

c) Utilisez uniquement des nettoyants non corrosifs pour nettoyer la surface.

d) Utilisez uniquement des détergents doux et adaptés à un usage alimentaire pour laver l'appareil.

e) Après avoir nettoyé l'appareil, toutes les pièces doivent être complètement séchées avant de l'utiliser à nouveau.

f) Conservez l'appareil dans un endroit sec et frais, à l'abri de l'humidité et de l'exposition directe au soleil.

g) Ne pas vaporiser l'appareil avec un jet d'eau ni l'immerger dans l'eau.

h) Ne laissez pas l'eau pénétrer à l'intérieur de l'appareil par les évents du boîtier de l'appareil.

i) Nettoyez les évents avec une brosse et de l'air comprimé.

j) L'appareil doit être inspecté régulièrement pour vérifier son efficacité technique et repérer d'éventuels dommages.

k) Utilisez un chiffon doux et humide pour le nettoyage.

l) N'utilisez pas d'objets tranchants et/ou métalliques pour le nettoyage (par exemple , une brosse métallique ou une spatule métallique) car ils pourraient endommager le matériau de surface de l'appareil.

m) Ne nettoyez pas l'appareil avec une substance acide, des agents à usage médical, des diluants, du carburant, des huiles ou d'autres substances chimiques car cela pourrait endommager l'appareil.

4.4.2. Entretien des plaques

- Protégez la plaque en la recouvrant d'huile de cuisson sans sel, à l'aide d'un essuie-tout ou d'un torchon. Laissez agir une heure, puis essuyez l'huile restante avec un torchon. La plaque préparée de cette manière peut être réutilisée pour vos grillades.

4.4.3. Instructions de nettoyage

Après chaque utilisation, le gril doit être soigneusement nettoyé :

- En cas d'utilisation unique et de courte durée, essuyez simplement la grille avec une serviette en papier.
- Après une utilisation prolongée, vous pouvez utiliser un grattoir spécial (et/ou une éponge ou une brosse) pour récupérer les résidus de nourriture et les évacuer vers l'égouttoir. Une fois les résidus retirés, séchez la plaque du gril avec un essuie-tout propre et traitez-la comme décrit ci-dessus.

- IMPORTANT : Veillez à maintenir le grattoir incliné par rapport à la surface du gril. Ne grattez pas trop profondément, car cela pourrait laisser des rayures sur la surface du gril, ce qui ferait adhérer les aliments.
- Si la surface est très sale, elle peut être lavée avec de l'eau et du détergent.
- IMPORTANT : Veuillez noter que les détergents éliminent le film d'huile naturel de la surface, la grille doit donc être enduite d'huile après le lavage.
- Après chaque utilisation, retirez et nettoyez le tiroir de récupération. Le récipient doit être lavé avec un détergent.
- IMPORTANT : Si le récipient n'est pas nettoyé, les restes d'aliments et de graisses peuvent s'enflammer lorsque le gril est à nouveau chauffé.
- IMPORTANT : Ne versez pas d'eau sur les plaques chaudes du gril. Cela pourrait déformer et fissurer la plaque chauffante, et donc l'endommager définitivement.

4.4.4. Élimination des appareils usagés

Ne jetez pas cet appareil dans les ordures ménagères. Déposez-le dans un point de collecte et de recyclage des appareils électriques et électroniques. Vérifiez le symbole sur le produit, le manuel d'utilisation et l'emballage. Les plastiques utilisés pour la fabrication de l'appareil sont recyclables conformément à leurs marquages. En choisissant le recyclage, vous contribuez significativement à la protection de l'environnement.

Contactez les autorités locales pour obtenir des informations sur votre centre de recyclage local.

4.5. Liste des pièces

Figure 3 : Pièces de rechange du modèle RCG-50HB

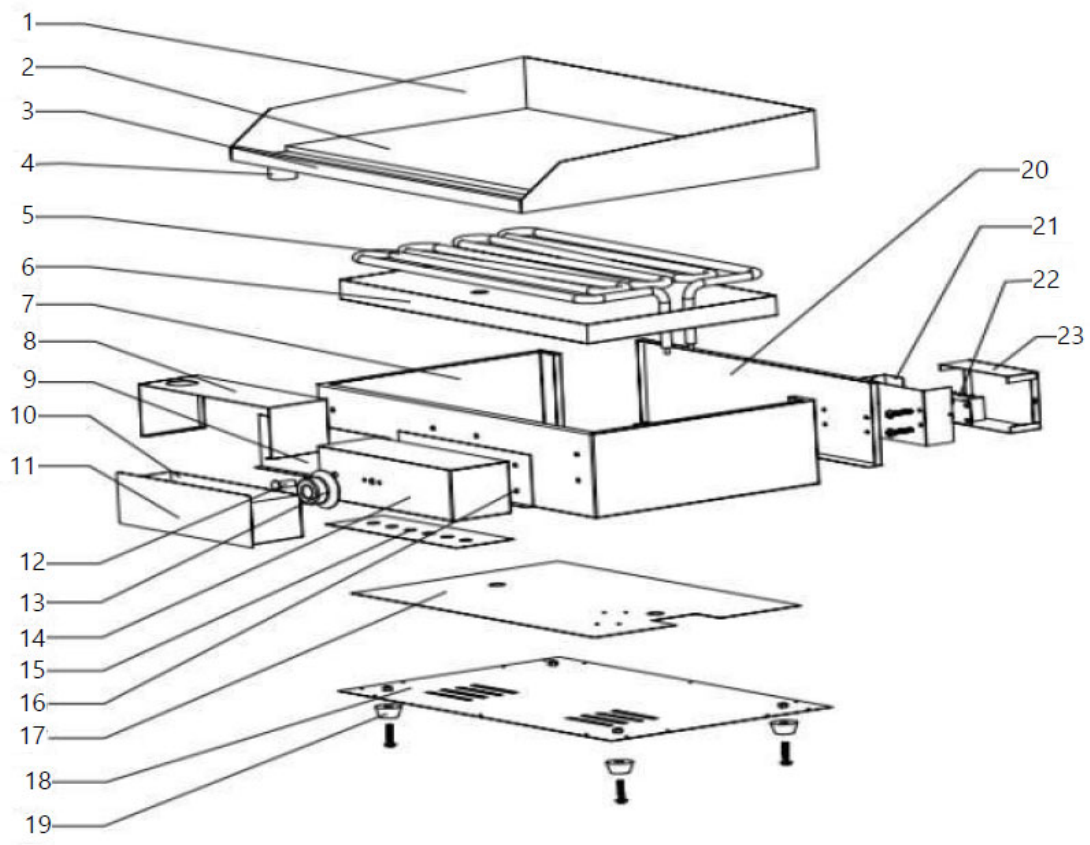

Figure 4 : Pièces de rechange du modèle*RCG-60GB*

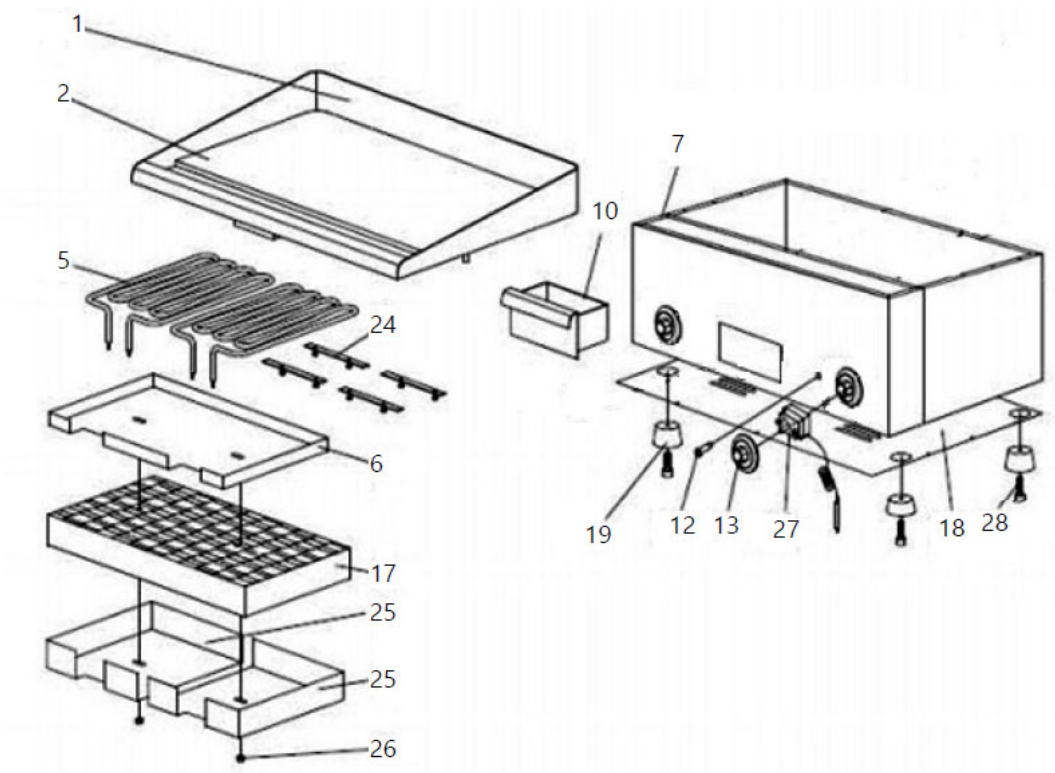

Tableau 2 : Liste des pièces de rechange

Numéro de pièce	Description
1	Plaque de verrouillage
2	Plaque de gril
3	Plaque avant
4	tuyau de drainage
5	Élément chauffant
6	Protection de l'élément chauffant
7	Boîtier d'appareil
8	Boîtier de tiroir
9	Couvercle de tiroir
10	Tiroir de collection
11	Poignée de tiroir
12	Voyant lumineux
13	Bouton du thermostat
14	Protection du contrôleur de température
15	Plaque de régulation de température (échelle)
16	Carte principale du contrôleur de température
17	Isolation en coton
18	Logement inférieur
19	Pieds
20	Boîtier arrière
21	Protection du cordon d'alimentation
22	Terminal
23	Cordon d'alimentation

24	Support d'élément chauffant
25	Coussin de pression
26	Écrou hexagonal
27	Thermostat
28	vis hexagonale

⚠

Questo Manuale Utente è stato tradotto utilizzando la traduzione automatica. Abbiamo fatto ogni sforzo per garantire l'accuratezza della traduzione, ma si prega di notare che le traduzioni automatiche non sono perfette e non intendono sostituire i traduttori umani. La versione ufficiale del Manuale Utente è in inglese. Eventuali differenze tra la versione tradotta e l'originale inglese non sono giuridicamente vincolanti. In caso di dubbi sull'accuratezza della traduzione, fare riferimento alla versione inglese, che è il riferimento ufficiale. Altre versioni linguistiche sono disponibili su richiesta tramite info@expondo.com.

1. Dati tecnici

Tabella 1: Dati tecnici del prodotto

Descrizione del parametro	Valore del parametro	
Nome del prodotto	Doppia piastra elettrica per griglia	Piastra elettrica per griglia
Modello	RCG-60GB	RCG-50HB
Tensione nominale [V~] / frequenza [Hz]	230 / 50	
Potenza nominale [W]	6400	3200
Intervallo di temperatura [°C]	50-300	
Dimensioni della superficie riscaldante [mm]	401 x 596	400 x 498
Dimensioni [larghezza x profondità x altezza; mm]	517 x 601 x 306	517 x 501 x 305
Peso [kg]	32.5	26

2. Descrizione generale

Il manuale utente è progettato per aiutare a utilizzare il dispositivo in modo sicuro e senza problemi. Il prodotto è progettato e realizzato secondo rigorose linee guida tecniche, utilizzando tecnologie e componenti all'avanguardia. Inoltre, è prodotto nel rispetto dei più rigorosi standard qualitativi.

NON UTILIZZARE IL DISPOSITIVO SE NON SI È LETTO E COMPRESO ATTENTAMENTE IL PRESENTE MANUALE D'USO.

Per prolungare la durata del dispositivo e garantirne un funzionamento senza problemi, utilizzarlo in conformità con il presente manuale d'uso ed eseguire regolarmente interventi di manutenzione. I dati tecnici e le specifiche riportati nel presente manuale d'uso sono aggiornati. Il produttore si riserva il diritto di apportare modifiche volte al miglioramento della qualità. Il dispositivo è progettato per ridurre al minimo i rischi di emissione acustica, tenendo conto del progresso tecnologico e delle opportunità di riduzione del rumore.

2.1. Leggenda

Icona	Descrizione

	Il prodotto soddisfa le norme di sicurezza pertinenti.
	Leggere le istruzioni prima dell'uso.
	Il prodotto deve essere riciclato.
	**ATTENZIONE!** o **ATTENZIONE!** o **RICORDA!** Applicabile alla situazione specifica. (segnale di avvertimento generale)
	ATTENZIONE! Pericolo di scossa elettrica!
	ATTENZIONE! Superficie calda, rischio di ustioni!



NOTARE CHE! I DISEGNI PRESENTI NEL PRESENTE MANUALE HANNO SOLO SCOPO ILLUSTRATIVO E POTREBBERO DIFFERIRE IN ALCUNI DETTAGLI DAL PRODOTTO REALE.

3. Sicurezza d'uso



ATTENZIONE! LEGGERE ATTENTAMENTE TUTTE LE AVVERTENZE DI SICUREZZA E TUTTE LE ISTRUZIONI. LA MANCATA OSSERVANZA DELLE AVVERTENZE E DELLE ISTRUZIONI PUÒ CAUSARE SCOSSE ELETTRICHE, INCENDI E/O LESIONI GRAVI O ADDIRITTURA MORTALI.

I termini "dispositivo" o "prodotto" vengono utilizzati nelle avvertenze e nelle istruzioni per fare riferimento a:

Doppia piastra elettrica per griglia / Piastra elettrica per griglia

3.1. Sicurezza elettrica

a) La spina deve essere adatta alla presa. Non modificare la spina in alcun modo. L'utilizzo di spine originali e prese adatte riduce il rischio di scosse elettriche.

b) Evitare di toccare elementi con messa a terra come tubi, termosifoni, caldaie e frigoriferi. Il rischio di scossa elettrica aumenta se il dispositivo con messa a terra è esposto alla pioggia, entra in contatto diretto con una superficie bagnata o funziona in un ambiente umido. L'infiltrazione di acqua nel dispositivo aumenta il rischio di danni al dispositivo e di scossa elettrica.

c) Non toccare il dispositivo con mani bagnate o umide.

d) Utilizzare il cavo solo per l'uso previsto. Non utilizzarlo mai per trasportare il dispositivo o per staccare la spina dalla presa. Tenere il cavo lontano da fonti di calore, olio, spigoli vivi o

parti in movimento. Cavi danneggiati o aggrovigliati aumentano il rischio di scosse elettriche.

e) Se si lavora con il dispositivo all'aperto, assicurarsi di utilizzare una prolunga adatta all'uso esterno. L'utilizzo di una prolunga adatta all'uso esterno riduce il rischio di scosse elettriche.

f) Se non è possibile evitare l'utilizzo del dispositivo in un ambiente umido, è necessario installare un interruttore differenziale (RCD). L'utilizzo di un RCD riduce il rischio di scosse elettriche.

g) Non utilizzare il dispositivo se il cavo di alimentazione è danneggiato o mostra evidenti segni di usura. Un cavo di alimentazione danneggiato deve essere sostituito da un elettricista qualificato o dal centro di assistenza del produttore.

h) Per evitare scosse elettriche, non immergere il cavo, la spina o il dispositivo in acqua o altri liquidi. Non utilizzare il dispositivo su superfici bagnate.

i) ATTENZIONE! PERICOLO DI MORTE! Durante la pulizia, non immergere mai il dispositivo in acqua o altri liquidi.

j) Non utilizzare in ambienti molto umidi o nelle immediate vicinanze di serbatoi d'acqua.

k) Evitare che il dispositivo si bagni. Rischio di scossa elettrica!

3.2. Sicurezza sul posto di lavoro

a) Assicuratevi che il luogo di lavoro sia pulito e ben illuminato. Un ambiente di lavoro disordinato o scarsamente illuminato può causare incidenti. Cercate di prevedere le situazioni, osservate attentamente ciò che accade e usate il buon senso quando lavorate con il dispositivo.

b) Non utilizzare il dispositivo in un ambiente potenzialmente esplosivo, ad esempio in presenza di liquidi, gas o polveri infiammabili. Il dispositivo genera scintille che potrebbero incendiare polveri o fumi.

c) Se si riscontrano danni o un funzionamento anomalo, spegnere immediatamente l'apparecchio e segnalarlo senza indugio a un supervisore.

d) Se non siete sicuri del corretto funzionamento del dispositivo o se riscontrate danni, contattate il centro di assistenza del produttore.

e) Solo il centro di assistenza del produttore può effettuare riparazioni sul dispositivo. Non tentare di effettuare riparazioni da solo!

f) In caso di incendio, utilizzare un estintore a polvere o ad anidride carbonica (CO_2) (specificato per l'uso su apparecchi elettrici sotto tensione) per spegnerlo.

g) È vietato l'accesso alla postazione di lavoro a bambini e persone non autorizzate . Una distrazione potrebbe causare la perdita del controllo del dispositivo.

h) Utilizzare il dispositivo in un luogo ben ventilato.

i) Controllare regolarmente lo stato delle etichette di sicurezza. Se le etichette sono illeggibili, devono essere sostituite.

j) Si prega di conservare questo manuale a disposizione per riferimento futuro. In caso di cessione del dispositivo a terzi, anche il manuale deve essere consegnato insieme al dispositivo.



RICORDA! QUANDO USI IL DISPOSITIVO, PROTEGGI I BAMBINI E GLI ALTRI ASTANTI.

3.3. Sicurezza personale

a) Non utilizzare il dispositivo quando si è stanchi, malati o sotto l'effetto di alcol, narcotici o farmaci che possono compromettere significativamente la capacità di utilizzare il dispositivo.

b) Il dispositivo non è progettato per essere maneggiato da persone (bambini compresi) con funzioni mentali e sensoriali limitate o prive di esperienza e/o conoscenza in materia, a meno che non siano supervisionate da una persona responsabile della loro sicurezza o abbiano ricevuto istruzioni su come utilizzare il dispositivo.

c) Quando si lavora con il dispositivo, usare il buon senso e rimanere vigili. Una temporanea perdita di concentrazione durante l'uso del dispositivo può causare gravi lesioni.

d) Per evitare che il dispositivo si accenda accidentalmente, assicurarsi che l'interruttore sia in posizione OFF prima di collegarlo a una fonte di alimentazione.

e) Non sopravvalutare le tue capacità. Quando usi il dispositivo, mantieni l'equilibrio e la stabilità in ogni momento . Questo garantirà un migliore controllo del dispositivo in situazioni impreviste.

f) Il dispositivo non è un giocattolo. I bambini devono essere sorvegliati per assicurarsi che non giochino con il dispositivo.

g) NOTA: Durante il funzionamento, alcuni elementi del dispositivo diventa molto caldo – Attenzione: pericolo di ustioni! Non toccare questi elementi a mani nude! Prendere cucinare i pasti utilizzando pinze o altri utensili da cucina.

h) Tenere tutto il materiale di imballaggio fuori dalla portata dei bambini per evitare qualsiasi rischio di incidente (ad esempio, soffocamento).

3.4. Utilizzo sicuro del dispositivo

a) Assicurarsi che la spina sia scollegata dalla presa di corrente prima di effettuare qualsiasi regolazione, sostituzione di accessori o prima di riporre il dispositivo. Tali precauzioni ridurranno il rischio di attivazione accidentale del dispositivo.

b) Quando non in uso, conservare in un luogo sicuro, lontano dalla portata dei bambini e di persone che non hanno familiarità con il dispositivo e non hanno letto il manuale d'uso. Il dispositivo potrebbe rappresentare un pericolo se lasciato in mani inesperte.

c) Mantenere il dispositivo in perfette condizioni tecniche. Prima di ogni utilizzo, verificare la presenza di danni generali, in particolare di rotture o rotture di componenti mobili, e di

qualsiasi altra condizione che possa compromettere il funzionamento sicuro del dispositivo. In caso di danni, consegnare il dispositivo per la riparazione prima dell'uso.

d) Tenere il dispositivo fuori dalla portata dei bambini.

e) La riparazione o la manutenzione del dispositivo devono essere eseguite da personale qualificato, utilizzando esclusivamente ricambi originali. Ciò garantirà un utilizzo sicuro.

f) Per garantire l'integrità funzionale del dispositivo, non rimuovere le protezioni montate in fabbrica e non allentare alcuna vite.

g) Non spostare, regolare o ruotare l'apparecchio durante il lavoro.

h) Non lasciare l'apparecchio incustodito mentre è in uso.

i) Pulire regolarmente il dispositivo per evitare l'accumulo di sporco ostinato.

j) Non coprire l'ingresso e l'uscita dell'aria.

k) Dopo l'uso, spegnere l'apparecchio premendo il tasto pulsante di accensione.

l) È vietato intervenire sulla struttura del dispositivo per modificarne i parametri o la costruzione.

m) Questo è un apparecchio autonomo e non deve essere costruito in un mobile da cucina.

n) Durante il riscaldamento si generano fumi e vapori nocivi adesivi, materie plastiche, liquidi e materiali infiammabili.

o) Non utilizzare questo dispositivo per asciugare, riscaldare o asciugare dagli oggetti.

p) Non lasciare i piatti nell'apparecchio spento. l'umidità risultante danneggia il prodotto.

q) Gli utenti devono essere formati sull'uso dell'apparecchio e dovrebbe leggere il manuale di istruzioni. Le istruzioni il manuale deve essere sempre disponibile nel luogo in cui l'apparecchio viene utilizzato.

r) Utilizzare utensili da cucina destinati all'uso con cibo e che non graffi l'apparecchio. Non utilizzare oggetti affilati e metallici.

s) Il collegamento all'alimentazione elettrica può essere effettuato solo eseguito da personale dotato di adeguata autorizzazione e qualifiche.

t) Si sconsiglia l'uso dell'olio di mais a causa della sua alto contenuto di zucchero. Lo zucchero si scioglie durante il riscaldamento, brucia sulla superficie della piastra e poi è difficili da rimuovere.

u) Non toccare la piastra riscaldante mentre l'apparecchio è in funzione in uso. Rischio di ustioni.



ATTENZIONE! NONOSTANTE LA PROGETTAZIONE SICURA DEL DISPOSITIVO E LE SUE CARATTERISTICHE DI PROTEZIONE, E NONOSTANTE L'UTILIZZO DI ELEMENTI AGGIUNTIVI PER LA PROTEZIONE DELL'OPERATORE, SUSSISTE COMUNQUE UN LEGGERO RISCHIO DI INCIDENTI

O LESIONI DURANTE L'UTILIZZO DEL DISPOSITIVO. PRESTARE ATTENZIONE E USARE IL BUON SENSO DURANTE L'USO DEL DISPOSITIVO.

4. Linee guida per l'uso

L'apparecchio è concepito per grigliare carne, pesce e verdure direttamente sulla piastra riscaldante.

L'utente è responsabile di eventuali danni derivanti da un uso improprio del dispositivo.

4.1. Descrizione del dispositivo

Figura 1: Panoramica del modello RCG-50HB



Figura 2: Panoramica del modelloRCG-60GB

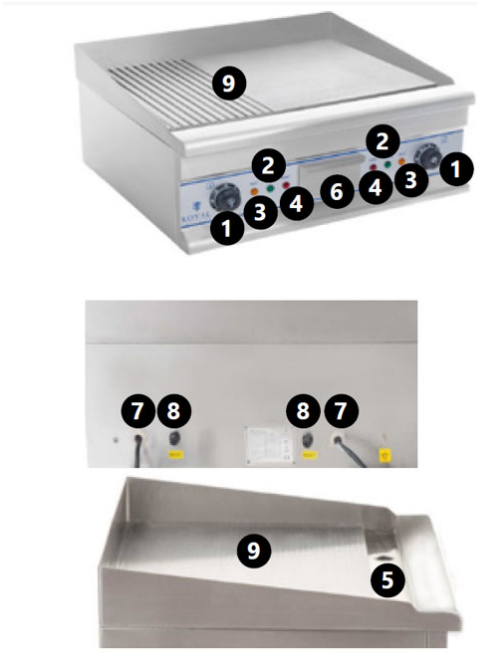

1) Termostato
2) POWER - spia di alimentazione
3) CALORE - spia del termostato
4) RESET - spia di surriscaldamento
5) Drenare
6) Cassetto di raccolta
7) Cavo di alimentazione
8) Pulsante RESET
9) Piastra per griglia

4.2. Preparazione all'uso

4.2.1. Posizione dell'elettrodomestico

La temperatura ambiente non deve essere superiore a 40°C e l'umidità relativa deve essere inferiore all'85%. Garantire una buona ventilazione nella stanza in cui viene utilizzato il dispositivo. La distanza tra ciascun lato del dispositivo e la parete o altri oggetti deve essere di almeno 10 cm. Tenere il dispositivo lontano da superfici calde. Utilizzare il dispositivo su superfici piane, stabili, pulite, refrattarie e asciutte, fuori dalla portata dei bambini e delle persone con disabilità mentali. Installare il dispositivo assicurandosi che sia garantito un accesso costante alla spina principale. Il cavo di alimentazione collegato all'apparecchio deve essere correttamente messo a terra e corrispondere ai dettagli tecnici. Prima del primo utilizzo, rimuovere tutti gli elementi e pulirli insieme all'intero dispositivo .

IMPORTANTE: Il dispositivo è rivestito con una pellicola anticorrosione. Durante il primo utilizzo, l'apparecchio potrebbe rilasciare del fumo proveniente dagli elementi riscaldanti. Questo è normale e sicuro. Assicurarsi di garantire una ventilazione adeguata. NOTA: Dopo il primo riscaldamento, la griglia potrebbe scurirsi più o meno regolarmente . Questo è del tutto normale.

4.3. Utilizzo del dispositivo

1) Collegare il grill alla presa di corrente. La spia verde (POWER) si accenderà.

2) Impostare la temperatura desiderata tramite il termostato. La spia gialla del termostato si accenderà (HEAT). La temperatura di riscaldamento può essere regolata a piacere.

3) Una volta raggiunta la temperatura desiderata, la spia gialla si spegne e si può iniziare a grigliare. Il termostato manterrà la temperatura a un livello costante. (Il termostato sinistro controlla la piastra di sinistra, mentre quello destro controlla la piastra di destra.)

4) Lo scolo e il contenitore di raccolta servono per eliminare l'olio in eccesso dalla piastra.

ATTENZIONE! Il dispositivo è dotato di un meccanismo di sicurezza contro il surriscaldamento. In caso di surriscaldamento, le spie RESET si accenderanno e il dispositivo si spegnerà. Attendere circa 15 minuti, svitare i tappi dai pulsanti RESET e premere i pulsanti RESET, quindi riposizionare i tappi. Ora è possibile utilizzare nuovamente il dispositivo.

4.4. Pulizia e manutenzione

4.4.1. Istruzioni generali

a) Prima di ogni pulizia, regolazione o sostituzione di accessori oppure quando l'apparecchio non viene utilizzato, staccare la spina di alimentazione e lasciare raffreddare completamente l'apparecchio.

b) Scollegare sempre il dispositivo prima di pulirlo o riporlo.

c) Per pulire la superficie utilizzare solo detergenti non corrosivi.

d) Per lavare il dispositivo utilizzare solo detergenti delicati e adatti al contatto con gli alimenti.

e) Dopo aver pulito il dispositivo, asciugarne completamente tutte le parti prima di utilizzarlo nuovamente.

f) Conservare l'unità in un luogo asciutto e fresco, al riparo dall'umidità e dall'esposizione diretta alla luce solare.

g) Non spruzzare l'apparecchio con un getto d'acqua né immergerlo in acqua.

h) Non lasciare che l'acqua penetri all'interno del dispositivo attraverso le aperture di ventilazione poste sul suo alloggiamento.

i) Pulire le prese d'aria con una spazzola e aria compressa.

j) L'apparecchio deve essere ispezionato regolarmente per verificarne l'efficienza tecnica e individuare eventuali danni.

k) Per la pulizia utilizzare un panno morbido e umido.

l) Non utilizzare oggetti appuntiti e/o metallici per la pulizia (ad esempio una spazzola metallica o una spatola metallica) perché potrebbero danneggiare il materiale della superficie dell'apparecchio.

m) Non pulire il dispositivo con sostanze acide, agenti per uso medico, diluenti, carburante, oli o altre sostanze chimiche perché potrebbero danneggiarlo.

4.4.2. Manutenzione della piastra

- Proteggete la piastra coprendola con olio da cucina senza sale, utilizzando un rotolo di carta assorbente o un panno. Lasciate riposare la piastra per un'ora e poi asciugate l'olio rimanente con un panno. La piastra preparata nel modo descritto può essere riutilizzata per grigliare.

4.4.3. Istruzioni per la pulizia

Dopo ogni utilizzo, la griglia deve essere pulita accuratamente:

- In caso di utilizzo singolo e breve, è sufficiente pulire la griglia con un tovagliolo di carta.
- Dopo un utilizzo prolungato, è possibile utilizzare un raschietto speciale per griglia (e/o una spugna o una spazzola) per raccogliere i residui di cibo e rimuoverli nell'area di scolo. Dopo aver rimosso i residui di cibo, asciugare la superficie della piastra con un foglio di carta assorbente pulito e trattarla come descritto sopra.
- IMPORTANTE: Fare attenzione a tenere il raschietto inclinato rispetto alla superficie della griglia. Non raschiare troppo in profondità perché potrebbe graffiare la superficie della griglia, facendo attaccare il cibo.
- Se la superficie è molto sporca, è possibile lavarla con acqua e detersivo.
- IMPORTANTE: Si prega di notare che i detergenti rimuovono la pellicola di olio naturale dalla superficie, quindi la griglia deve essere ricoperta di olio dopo il lavaggio.
- Dopo ogni utilizzo, rimuovere e pulire il cassetto di raccolta. Il contenitore deve essere lavato con detersivo.

- IMPORTANTE: se il contenitore non viene pulito, i residui di cibo e grassi potrebbero incendiarsi quando si riscalda nuovamente la griglia.
- IMPORTANTE: Non versare acqua sulle piastre calde. Potrebbe deformarle e creparle, con conseguenti danni permanenti.

4.4.4. Smaltimento dei dispositivi usati

Non smaltire questo dispositivo nei sistemi di smaltimento rifiuti urbani. Consegnarlo a un punto di raccolta e riciclaggio di apparecchiature elettriche ed elettroniche. Controllare il simbolo sul prodotto, sul manuale di istruzioni e sulla confezione. Le materie plastiche utilizzate per realizzare il dispositivo possono essere riciclate secondo le relative indicazioni. Scegliendo di riciclare, contribuisci in modo significativo alla tutela del nostro ambiente.

Per informazioni sull'impianto di riciclaggio più vicino, contattare le autorità locali.

4.5. Elenco dei componenti

Figura 3: Parti di ricambio del modello RCG-50HB

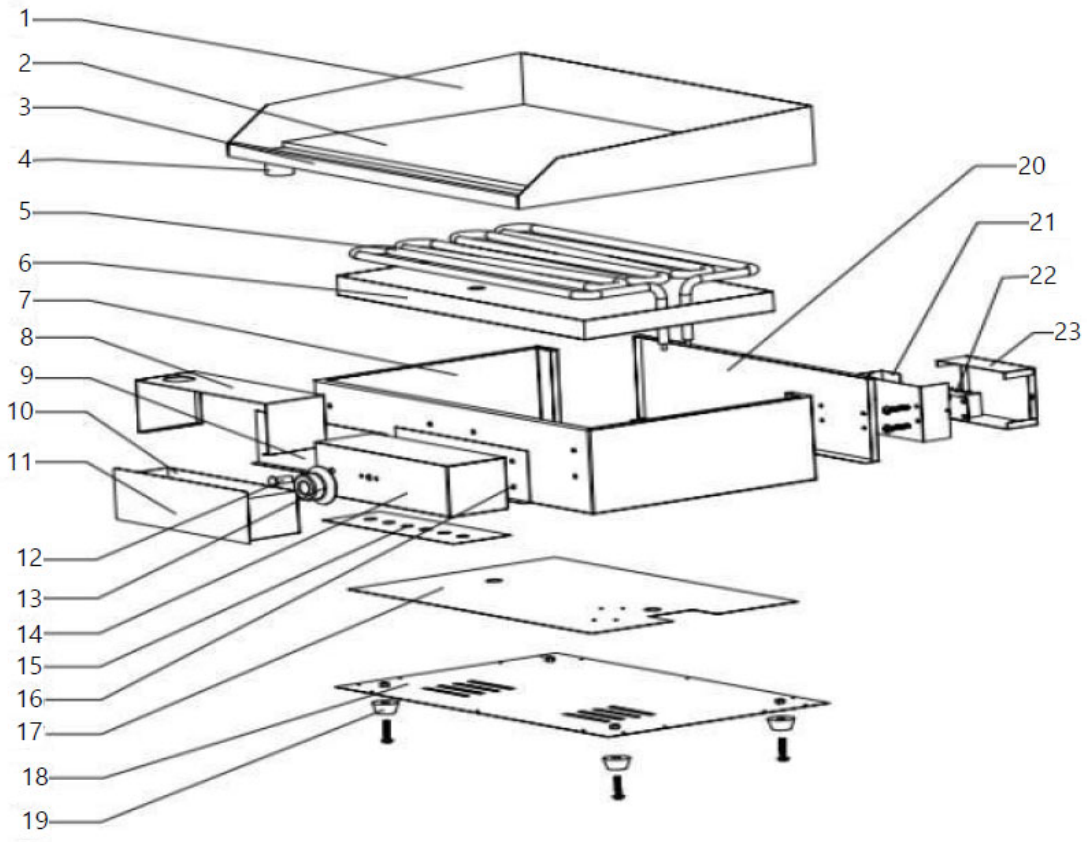

Figura 4: Parti di ricambio del modello*RCG-60GB*

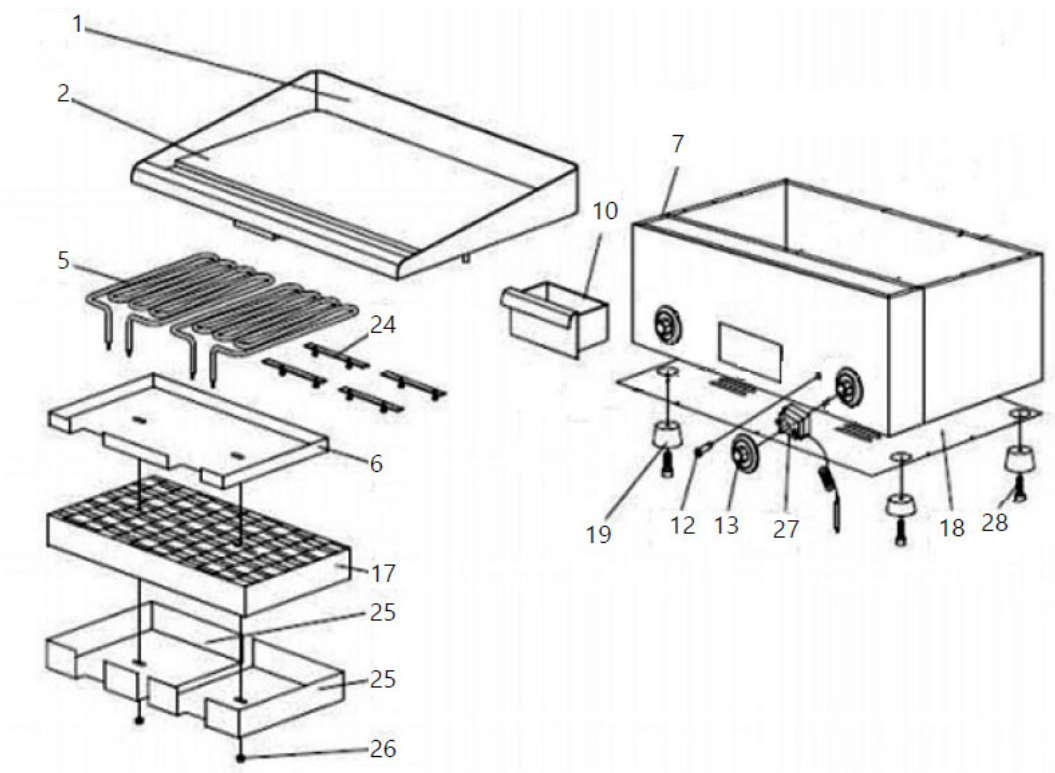

Tabella 2: Elenco dei pezzi di ricambio

Numero di parte	Descrizione
1	Piastra di bloccaggio
2	Piastra per griglia
3	Piastra frontale
4	Tubo di scarico
5	Elemento riscaldante
6	Protezione dell'elemento riscaldante
7	Alloggiamento dell'elettrodomestico
8	Alloggiamento del cassetto
9	Coperchio del cassetto
10	Cassetto di raccolta
11	Maniglia del cassetto
12	Spia luminosa
13	Manopola del termostato
14	Protezione del regolatore di temperatura
15	Piastra del regolatore di temperatura (scala)
16	Scheda principale del regolatore di temperatura
17	Isolamento in cotone
18	Alloggiamento inferiore
19	Piedi
20	Alloggiamento posteriore
21	Protezione del cavo di alimentazione
22	terminale
23	Cavo di alimentazione

24	Supporto per elemento riscaldante
25	Tampone di pressione
26	Dado esagonale
27	Termostato
28	Vite esagonale

⚠

Este Manual del Usuario se ha traducido mediante traducción automática. Nos hemos esforzado al máximo para garantizar la precisión de la traducción, pero tenga en cuenta que las traducciones automáticas no son perfectas y no pretenden sustituir a los traductores humanos. La versión oficial del Manual del Usuario está en inglés. Cualquier diferencia entre la versión traducida y el original en inglés no es legalmente vinculante. Si tiene alguna duda sobre la precisión de la traducción, consulte la versión en inglés, que es la referencia oficial. Puede solicitar versiones en otros idiomas a info@expondo.com.

1. Datos técnicos

Tabla 1: Datos técnicos del producto

Descripción del parámetro	Valor del parámetro	
Nombre del producto	Placa de parrilla eléctrica doble	Placa de parrilla eléctrica
Modelo	RCG-60GB	RCG-50HB
Tensión nominal [V~] / frecuencia [Hz]	230 / 50	
Potencia nominal [W]	6400	3200
Rango de temperatura [°C]	50-300	
Dimensiones de la superficie de calentamiento [mm]	401 x 596	400 x 498
Dimensiones [ancho x profundidad x alto; mm]	517 x 601 x 306	517 x 501 x 305
Peso [kg]	32.5	26

2. Descripción general

El manual de usuario está diseñado para facilitar el uso seguro y sin problemas del dispositivo. El producto está diseñado y fabricado de acuerdo con estrictas directrices técnicas, utilizando tecnologías y componentes de vanguardia. Además, se fabrica cumpliendo con los más estrictos estándares de calidad.

NO UTILICE EL DISPOSITIVO A MENOS QUE HAYA LEÍDO Y COMPRENDIDO COMPLETAMENTE ESTE MANUAL DEL USUARIO.

Para prolongar la vida útil del dispositivo y garantizar un funcionamiento sin problemas, úselo de acuerdo con este manual de usuario y realice tareas de mantenimiento regularmente. Los datos técnicos y las especificaciones de este manual de usuario están actualizados. El fabricante se reserva el derecho a realizar cambios para mejorar la calidad. El dispositivo está diseñado para minimizar los riesgos de emisión de ruido, teniendo en cuenta los avances tecnológicos y las posibilidades de reducción de ruido.

2.1. Leyenda

Icono	Descripción
	El producto cumple con las normas de seguridad pertinentes.
	Lea las instrucciones antes de usar.
	El producto debe ser reciclado.
	**¡ADVERTENCIA!** o **¡PRECAUCIÓN!** o ¡ **RECUERDE!** Aplicable a la situación dada. (señal de advertencia general)
	¡ATENCIÓN! ¡Advertencia de descarga eléctrica!
	¡ATENCIÓN! Superficie caliente, ¡riesgo de quemaduras!



¡TENGA EN CUENTA! LOS DIBUJOS DE ESTE MANUAL SON SÓLO PARA FINES ILUSTRATIVOS Y EN ALGUNOS DETALLES PUEDEN DIFERIR DEL PRODUCTO REAL.

3. Seguridad de uso



¡ATENCIÓN! LEA TODAS LAS ADVERTENCIAS DE SEGURIDAD E INSTRUCCIONES. NO SEGUIRLAS PUEDE PROVOCAR DESCARGAS ELÉCTRICAS, INCENDIOS, LESIONES GRAVES O INCLUSO LA MUERTE.

Los términos "dispositivo" o "producto" se utilizan en las advertencias e instrucciones para referirse a:

Parrilla eléctrica doble / Parrilla eléctrica

3.1. Seguridad eléctrica

a) El enchufe debe encajar en la toma de corriente. No lo modifique de ninguna manera. Usar enchufes y tomas de corriente originales reduce el riesgo de descarga eléctrica.

b) Evite tocar elementos con toma de tierra, como tuberías, calentadores, calderas y refrigeradores. Existe un mayor riesgo de descarga eléctrica si el dispositivo con toma de tierra se expone a la lluvia, entra en contacto directo con una superficie húmeda o funciona en un entorno húmedo. La entrada de agua en el dispositivo aumenta el riesgo de daños y de descarga eléctrica.

c) No toque el dispositivo con las manos mojadas o húmedas.

d) Utilice el cable únicamente para su propósito previsto. Nunca lo utilice para transportar el dispositivo ni para desenchufarlo. Mantenga el cable alejado de fuentes de calor, aceite, bordes afilados o piezas móviles. Los cables dañados o enredados aumentan el riesgo de descarga eléctrica.

e) Si trabaja con el dispositivo al aire libre, asegúrese de usar un cable alargador apto para exteriores. Esto reduce el riesgo de descarga eléctrica.

f) Si no se puede evitar el uso del dispositivo en un entorno húmedo, se debe instalar un dispositivo de corriente residual (DCR). El uso de un DCR reduce el riesgo de descarga eléctrica.

g) No utilice el dispositivo si el cable de alimentación está dañado o presenta signos evidentes de desgaste. Un cable de alimentación dañado debe ser reemplazado por un electricista cualificado o por el centro de servicio del fabricante.

h) Para evitar descargas eléctricas, no sumerja el cable, el enchufe ni el dispositivo en agua ni en ningún otro líquido. No utilice el dispositivo sobre superficies mojadas.

i) ¡ATENCIÓN! ¡PELIGR DE MUERTE! Durante la limpieza, nunca sumerja el dispositivo en agua ni en ningún otro líquido.

j) No utilizar en ambientes muy húmedos o en la proximidad directa de tanques de agua.

k) Evite que el dispositivo se moje. ¡Riesgo de descarga eléctrica!

3.2. Seguridad en el lugar de trabajo

a) Asegúrese de que el lugar de trabajo esté limpio y bien iluminado. Un lugar de trabajo desordenado o mal iluminado puede provocar accidentes. Intente anticiparse, observar lo que sucede y usar el sentido común al trabajar con el dispositivo.

b) No utilice el dispositivo en entornos potencialmente explosivos, por ejemplo, en presencia de líquidos, gases o polvos inflamables. El dispositivo genera chispas que pueden encender el polvo o los humos.

c) Si descubre daños o un funcionamiento irregular, apague inmediatamente el dispositivo e infórmelo a un supervisor sin demora.

d) Si no está seguro de si el dispositivo funciona correctamente o si encuentra daños, comuníquese con el centro de servicio del fabricante.

e) Solo el centro de servicio del fabricante puede reparar el dispositivo. ¡No intente repararlo usted mismo!

f) En caso de incendio, utilice un extintor de polvo o de dióxido de carbono (C 2) (diseñado para usarse en dispositivos eléctricos activos) para apagarlo.

g) Se prohíbe el acceso de niños y personas no autorizadas a la estación de trabajo . Una distracción podría provocar la pérdida de control del dispositivo.

h) Utilice el dispositivo en un espacio bien ventilado.

i) Inspeccione periódicamente el estado de las etiquetas de seguridad. Si son ilegibles, deben reemplazarse.

j) Conserve este manual para futuras consultas. Si cede este dispositivo a un tercero, deberá entregar el manual junto con él.



¡RECUERDE! AL UTILIZAR EL DISPOSITIVO, PROTEJA A LOS NIÑOS Y A OTRAS PERSONAS.

3.3. Seguridad personal

a) No utilice el dispositivo cuando esté cansado, enfermo o bajo la influencia de alcohol, narcóticos o medicamentos que puedan afectar significativamente la capacidad para operar el dispositivo.

b) El dispositivo no está diseñado para ser manipulado por personas (incluidos niños) con funciones mentales y sensoriales limitadas o personas que carezcan de experiencia y/o conocimientos relevantes, a menos que estén supervisadas por una persona responsable de su seguridad o hayan recibido instrucciones sobre cómo operar el dispositivo.

c) Al trabajar con el dispositivo, use el sentido común y manténgase alerta. La pérdida temporal de concentración al usarlo puede provocar lesiones graves.

d) Para evitar que el dispositivo se encienda accidentalmente, asegúrese de que el interruptor esté en la posición APAGAD antes de conectarlo a una fuente de alimentación.

e) No sobreestime sus habilidades. Al usar el dispositivo, mantenga el equilibrio y la estabilidad en todo momento . Esto le permitirá controlarlo mejor en situaciones inesperadas.

f) El dispositivo no es un juguete. Se debe supervisar a los niños para asegurarse de que no jueguen con él.

g) N TA: Durante el funcionamiento, algunos elementos del El dispositivo se calienta mucho. ¡Advertencia: peligro de quemaduras! ¡ No toque estos elementos con las manos desnudas! comidas cocinadas utilizando pinzas u otros utensilios de cocina.

h) Mantenga todo el material de embalaje fuera del alcance de niños para evitar cualquier riesgo de accidente (por ejemplo, asfixia).

3.4. Uso seguro del dispositivo

a) Asegúrese de que el enchufe esté desconectado de la toma de corriente antes de intentar realizar ajustes, sustituir accesorios o guardar el dispositivo. Estas precauciones reducirán el riesgo de activarlo accidentalmente.

b) Cuando no esté en uso, guárdelo en un lugar seguro, fuera del alcance de niños y personas que no estén familiarizadas con el dispositivo ni hayan leído el manual de usuario. El dispositivo puede representar un peligro en manos de usuarios inexpertos.

c) Mantenga el dispositivo en perfecto estado técnico. Antes de cada uso, compruebe si hay daños generales, especialmente si los componentes móviles presentan piezas o elementos agrietados, o si existen otras condiciones que puedan afectar el funcionamiento seguro del dispositivo. Si detecta algún daño, entregue el dispositivo para su reparación antes de usarlo.

d) Mantenga el dispositivo fuera del alcance de los niños.

e) La reparación o el mantenimiento del dispositivo deben ser realizados por personal cualificado, utilizando únicamente repuestos originales. Esto garantizará un uso seguro.

f) Para garantizar la integridad operativa del dispositivo, no retire las protecciones instaladas de fábrica ni afloje ningún tornillo.

g) No mueva, ajuste ni gire el dispositivo durante el trabajo.

h) No deje este aparato desatendido mientras esté en uso.

i) Limpie el dispositivo periódicamente para evitar que se acumule suciedad persistente.

j) No cubra la entrada y salida de aire.

k) Después de su uso, apague el aparato presionando el botón botón de encendido.

l) Está prohibido intervenir en la estructura del dispositivo para cambiar sus parámetros o construcción.

m) Este es un aparato independiente y no debe construirse En un armario de cocina.

n) Al calentar se generan humos y vapores nocivos. Adhesivos, plásticos, líquidos y materiales inflamables.

o) No utilice este dispositivo para secar, calentar o secar. fuera de los objetos.

p) No deje platos en el aparato apagado. El La humedad resultante provoca daños al producto.

q) Los usuarios deben recibir capacitación sobre el uso del aparato y Debe leer el manual de instrucciones. Las instrucciones El manual debe estar siempre disponible en el lugar donde El aparato está en uso.

r) Utilice utensilios de cocina destinados para su uso con alimentos y que no rayen el aparato. No Utilice objetos afilados y metálicos.

s) La conexión a la fuente de alimentación sólo se puede realizar Realizado por personal con las habilidades adecuadas autorización y cualificaciones.

t) No se recomienda utilizar aceite de maíz por su Alto contenido de azúcar. El azúcar se derrite al calentarse. quemaduras en la superficie de la placa y luego es difícil de eliminar

u) No toque la placa calefactora mientras el aparato esté en funcionamiento. en uso. Riesgo de quemaduras.



¡ATENCIÓN! A PESAR DEL DISEÑO SEGURO DEL DISPOSITIVO Y SUS CARACTERÍSTICAS DE PROTECCIÓN, Y A PESAR DEL USO DE ELEMENTOS ADICIONALES QUE PROTEGEN AL

OPERADOR, EXISTE UN LIGERO RIESGO DE ACCIDENTE O LESIÓN AL UTILIZARLO. MANTÉNGASE ALERTA Y UTILICE EL SENTIDO COMÚN AL UTILIZARLO.

4. Pautas de uso

El aparato está diseñado para asar carne, pescado y verduras directamente sobre la placa calefactora.

El usuario es responsable de cualquier daño resultante del uso no previsto del dispositivo.

4.1. Descripción del dispositivo

Figura 1: Descripción general del modelo RCG-50HB



Figura 2: Descripción general del modelo RCG-60GB

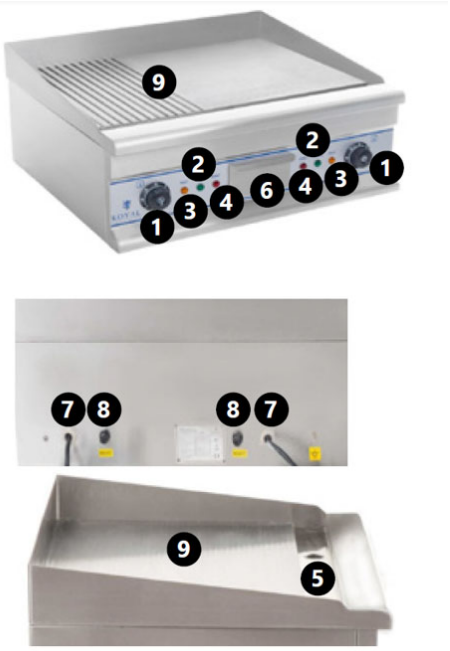

1) Termostato
2) ENCENDID - luz de encendido
3) CAL R - luz del termostato
4) RESET - luz de advertencia de sobrecalentamiento
5) Drenar
6) Cajón de colección
7) Cable de alimentación
8) Botón RESET
9) Placa de parrilla

4.2. Preparación para el uso

4.2.1. Ubicación del electrodoméstico

La temperatura ambiente no debe superar los 40 °C y la humedad relativa debe ser inferior al 85 %. Asegúrese de que la habitación donde se utilice el dispositivo esté bien ventilada. La distancia entre cada lado del dispositivo y la pared u otros objetos debe ser de al menos 10 cm. Mantenga el dispositivo alejado de superficies calientes. Utilice el dispositivo sobre superficies planas, estables, limpias, refractarias y secas, fuera del alcance de niños y personas con discapacidad intelectual. Instale el dispositivo asegurándose de que el enchufe esté siempre accesible. El cable de alimentación conectado al aparato debe estar correctamente conectado a tierra y cumplir con las especificaciones técnicas. Antes del primer uso, retire todos los componentes y límpielos junto con el dispositivo .

IMP□RTANTE: El aparato está cubierto con una película anticorrosiva. Durante el primer uso, es posible que desprenda humo de las resistencias. Esto es normal y seguro. Asegúrese de que haya una ventilación adecuada. N□TA: Tras el primer calentamiento, la parrilla puede oscurecerse con mayor o menor frecuencia . Esto es completamente normal.

4.3. Uso del dispositivo

1) Conecte la parrilla a la corriente. El indicador luminoso verde (P□WER) se encenderá.
2) Ajuste la temperatura deseada con el termostato. La luz amarilla del termostato se encenderá (HEAT). La temperatura de calentamiento se puede ajustar según sea necesario.
3) Al alcanzar la temperatura deseada, la luz indicadora amarilla se apaga y puede comenzar a asar. El termostato mantendrá la temperatura constante. (El termostato izquierdo controla la placa de parrilla izquierda y el derecho, la derecha).
4) El drenaje y el recipiente recolector sirven para retirar el exceso de aceite de la placa.

¡ATENCIÓN! El dispositivo cuenta con un mecanismo de seguridad contra sobrecalentamiento. Si se sobrecalienta, las luces de RESET se encenderán y el dispositivo se apagará. Espere aproximadamente 15 minutos, desenrosque las tapas de los botones de RESET, presiónelos y vuelva a colocar las tapas. Ya puede volver a usar el dispositivo.

4.4. Limpieza y mantenimiento

4.4.1. Instrucciones generales

a) Desenchufe el dispositivo de la red eléctrica y deje que se enfríe completamente antes de cada limpieza, ajuste o reemplazo de accesorios, o si no se utiliza.
b) Desenchufe siempre el dispositivo antes de limpiarlo o guardarlo.
c) Utilice únicamente limpiadores no corrosivos para limpiar la superficie.
d) Para lavar el dispositivo utilice únicamente detergentes suaves y aptos para uso alimentario.

e) Después de limpiar el dispositivo, todas las piezas deben secarse completamente antes de volver a usarlo.

f) Guarde la unidad en un lugar seco y fresco, libre de humedad y exposición directa a la luz solar.

g) No rocíe el dispositivo con un chorro de agua ni lo sumerja en agua.

h) No permita que entre agua en el interior del dispositivo a través de las rejillas de ventilación de la carcasa del mismo.

i) Limpie las rejillas de ventilación con un cepillo y aire comprimido.

j) El dispositivo debe inspeccionarse periódicamente para comprobar su eficiencia técnica y detectar posibles daños.

k) Utilice un paño suave y húmedo para limpiar.

l) No utilice objetos afilados y/o metálicos para limpiar (por ejemplo , un cepillo de alambre o una espátula de metal) porque pueden dañar el material de la superficie del aparato.

m) No limpie el dispositivo con sustancias ácidas, agentes de uso médico, diluyentes, combustibles, aceites u otras sustancias químicas porque puede dañar el dispositivo.

4.4.2. Mantenimiento de placas

- Proteja la placa cubriéndola con aceite de cocina sin sal, usando papel de cocina o un paño. Déjela reposar durante una hora y luego limpie el aceite restante con un paño. La placa de parrilla preparada de la manera descrita puede volver a usarse para asar.

4.4.3. Instrucciones de limpieza

Después de cada uso, la parrilla debe limpiarse cuidadosamente:

- En caso de un uso único y breve, simplemente limpie la parrilla con una toalla de papel.
- Tras un uso prolongado, puede usar un raspador especial para parrillas (o una esponja o un cepillo) para recoger los restos de comida y depositarlos en el desagüe. Una vez retirados, seque la superficie de la parrilla con papel de cocina limpio y trátela como se describe anteriormente.
- IMP RTANTE: Mantenga el raspador en ángulo con respecto a la superficie de la parrilla. No raspe demasiado profundo, ya que podría rayarla y hacer que los alimentos se peguen.
- Si la superficie está muy sucia se puede lavar con agua y detergente.
- IMP RTANTE: Tenga en cuenta que los detergentes eliminan la película de aceite natural de la superficie, por lo que la parrilla debe cubrirse con aceite después del lavado.
- Después de cada uso, retire y limpie el cajón recolector. El recipiente debe lavarse con detergente.
- IMP RTANTE: Si no se limpia el recipiente, los alimentos y las grasas restantes pueden encenderse cuando se caliente nuevamente la parrilla.
- IMP RTANTE: No vierta agua sobre las placas calientes de la parrilla. Podría deformarlas y agrietarlas, es decir, causarles daños permanentes.

4.4.4. Eliminación de dispositivos usados

No deseche este dispositivo en los sistemas de residuos municipales. Entréguelo en un punto de reciclaje de aparatos eléctricos. Compruebe el símbolo en el producto, el manual de instrucciones y el embalaje. Los plásticos utilizados en su fabricación pueden reciclarse según sus marcas. Al reciclar, contribuye significativamente a la protección del medio ambiente.

Comuníquese con las autoridades locales para obtener información sobre sus instalaciones de reciclaje locales.

4.5. Lista de piezas

Figura 3: Piezas de repuesto del modelo RCG-50HB

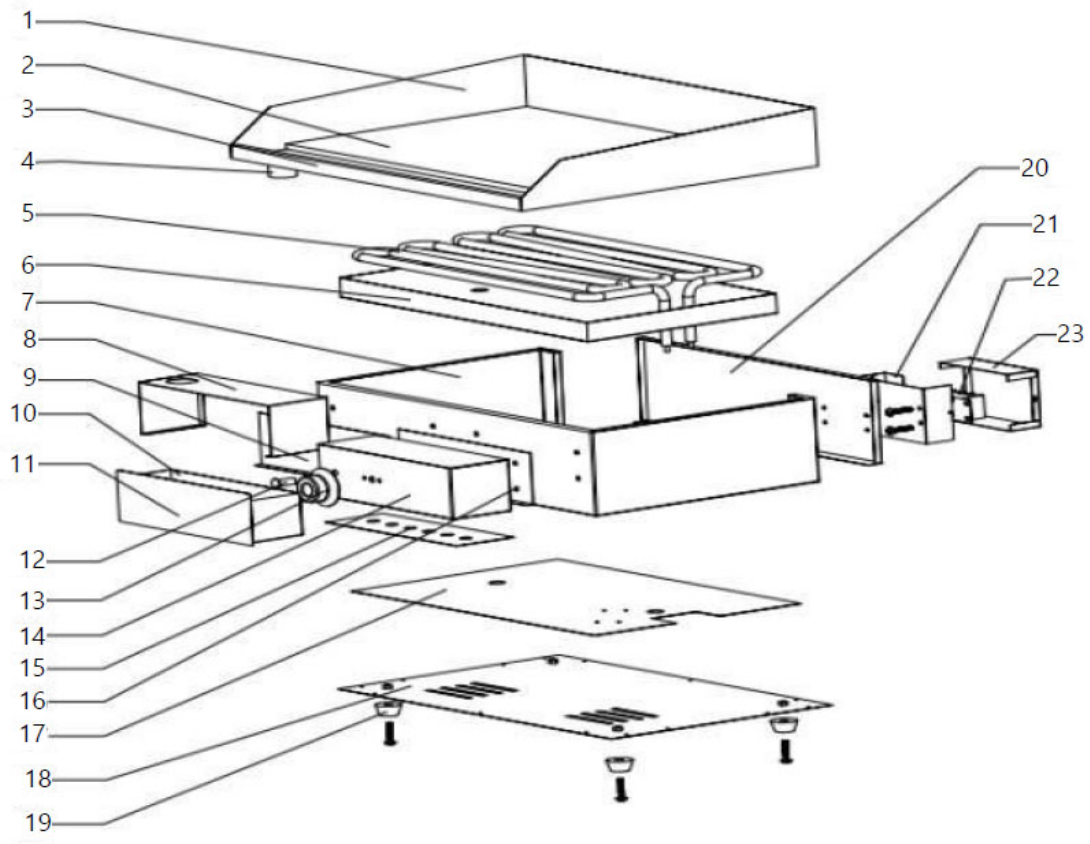

Figura 4: Piezas de repuesto del modelo*RCG-60GB*

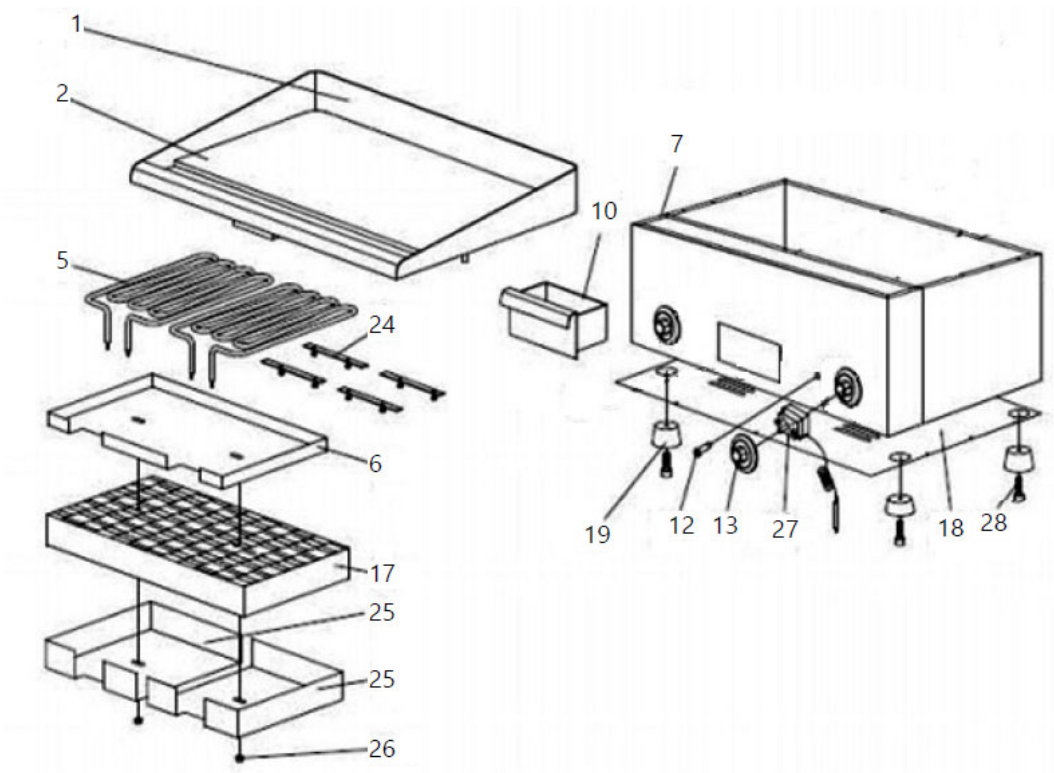

Tabla 2: Lista de repuestos

Número de pieza	Descripción
1	Placa de bloqueo
2	Placa de parrilla
3	Placa frontal
4	Tubo de drenaje
5	Elemento calefactor
6	Protector del elemento calefactor
7	Carcasa del electrodoméstico
8	Carcasa del cajón
9	Tapa del cajón
10	Cajón de colección
11	Tirador de cajón
12	Luz indicadora
13	Perilla del termostato
14	Protector del controlador de temperatura
15	Placa controladora de temperatura (escala)
16	Placa principal del controlador de temperatura
17	Aislamiento de algodón
18	Vivienda inferior
19	Pies
20	Carcasa trasera
21	Protector del cable de alimentación
22	Terminal
23	Cable de alimentación

24	Soporte del elemento calefactor
25	Almohadilla de presión
26	Tuerca hexagonal
27	Termostato
28	Tornillo hexagonal

⚠

Ez a felhasználói kézikönyv gépi fordítással készült. Mindent megtettünk a fordítás pontosságának biztosítása érdekében, de kérjük, vegye figyelembe, hogy az automatikus fordítások nem tökéletesek, és nem helyettesítik az emberi fordítókat. A felhasználói kézikönyv hivatalos verziója angol nyelven készült. A lefordított változat és az eredeti angol nyelv közötti eltérések nem jogilag kötelező érvényűek. Ha bármilyen kérdése van a fordítás pontosságával kapcsolatban, kérjük, tekintse meg az angol nyelvű verziót, amely a hivatalos referencia. További nyelvi verziók kérésre elérhetők az info@expondo.com címen.

1. Műszaki adatok

1. táblázat: A termék műszaki adatai

Paraméter leírása	Paraméter értéke	
Termék neve	Dupla elektromos grilllap	Elektromos grilllap
Modell	RCG-60GB	RCG-50HB
Névleges feszültség [V~] / frekvencia [Hz]	230 / 50	
Névleges teljesítmény [W]	6400	3200
Hőmérséklet-tartomány [°C]	50-300	
Fűtőfelület méretei [mm]	401 x 596	400 x 498
Méretek [szélesség x mélység x magasság; mm]	517 × 601 × 306	517 × 501 × 305
Súly [kg]	32,5	26

2. Általános leírás

A felhasználói kézikönyv célja, hogy segítséget nyújtson a készülék biztonságos és problémamentes használatában. A terméket szigorú műszaki irányelveknek megfelelően, a legmodernebb technológiák és alkatrészek felhasználásával tervezték és gyártották. Ezenkívül a legszigorúbb minőségi előírásoknak megfelelően gyártották.

NE HASZNÁLJA A KÉSZÜLÉKET, HACSAK ALAPOSAN NEM OLVASTA EL ÉS MEGÉRTETTE EZT A FELHASZNÁLÓI ÚTMUTATÓT.

A készülék élettartamának növelése és a problémamentes működés biztosítása érdekében használja azt a jelen felhasználói kézikönyvnek megfelelően, és rendszeresen végezzen karbantartási feladatokat. A jelen felhasználói kézikönyvben szereplő műszaki adatok és specifikációk naprakészek. A gyártó fenntartja a jogot a minőségjavítással kapcsolatos változtatásokra. A készüléket úgy tervezték, hogy a zajkibocsátási kockázatokat minimálisra csökkentse, figyelembe véve a technológiai fejlődést és a zajcsökkentési lehetőségeket.

2.1. Legenda

Ikon	Leírás

	A termék megfelel a vonatkozó biztonsági előírásoknak.
	Használat előtt olvassa el az utasításokat.
	A terméket újra kell hasznosítani.
	**FIGYELEM!** vagy **VIGYÁZAT!** vagy **NE FELEDJE!** Az adott helyzetre vonatkozik. (általános figyelmeztető jelzés)
	FIGYELEM! Áramütés veszélye!
	FIGYELEM! Forró felület, égési sérülés veszélye!



FIGYELEM! A KÉZIKÖNYVBEN TALÁLHATÓ RAJZOK CSAK ILLUSZTRÁCIÓK, ÉS BIZONYOS RÉSZLETEKBEN ELTÉRHETNEK A TÉNYLEGES TERMÉKTŐL.

3. Használati biztonság



FIGYELEM! OLVASSA EL AZ ÖSSZES BIZTONSÁGI FIGYELMEZTETÉST ÉS UTASÍTÁST. A FIGYELMEZTETÉSEK ÉS UTASÍTÁSOK BE NEM TARTÁSA ÁRAMÜTÉST, TÜZET ÉS/VAGY SÚLYOS SÉRÜLÉST, SŐT HALÁLT IS OKOZHAT.

Az „eszköz” vagy „termék” kifejezések a figyelmeztetésekben és utasításokban a következőkre vonatkoznak:

Dupla elektromos grilllap / Elektromos grilllap

3.1. Elektromos biztonság

a) A csatlakozódugónak illeszkednie kell a konnektorba. Semmilyen módon ne alakítsa át a csatlakozódugót. Az eredeti csatlakozódugók és a hozzájuk illő aljzatok használata csökkenti az áramütés kockázatát.

b) Kerülje a földelt elemek, például csövek, fűtőtestek, kazánok és hűtőszekrények érintését. Fokozott áramütés veszélye áll fenn, ha a földelt eszköz esőnek van kitéve, közvetlenül érintkezik nedves felülettel, vagy nedves környezetben működik. A készülékbe jutó víz növeli a készülék károsodásának és az áramütés kockázatát.

c) Ne érintse meg a készüléket nedves vagy nyirkos kézzel.

d) A kábelt csak a rendeltetésének megfelelően használja. Soha ne használja a készülék hordozására vagy a csatlakozó kihúzására a konnektorból. Tartsa távol a kábelt

hőforrásoktól, olajtól, éles szélektől vagy mozgó alkatrészektől. A sérült vagy összegubancolódott kábelek növelik az áramütés kockázatát.

e) Ha a készülékkel a szabadban dolgozik, ügyeljen arra, hogy kültéri használatra alkalmas hosszabbítót használjon. A kültéri használatra alkalmas hosszabbító használata csökkenti az áramütés kockázatát.

f) Ha a készülék nedves környezetben való használata elkerülhetetlen, akkor maradékáram-védőkapcsolót (RCD) kell alkalmazni. Az RCD használata csökkenti az áramütés kockázatát.

g) Ne használja a készüléket, ha a tápkábel sérült vagy látható kopás jeleit mutatja. A sérült tápkábelt szakképzett villanyszerelőnek vagy a gyártó szervizközpontjának kell kicserélnie.

h) Az áramütés elkerülése érdekében ne merítse a kábelt, a csatlakozódugót vagy a készüléket vízbe vagy más folyadékba. Ne használja a készüléket nedves felületen.

i) FIGYELEM! ÉLETVESZÉLY! Tisztítás közben soha ne merítse a készüléket vízbe vagy más folyadékba.

j) Ne használja nagyon párás környezetben vagy víztartályok közvetlen közelében.

k) Óvja a készüléket a nedvességtől. Áramütés veszélye!

3.2. Biztonság a munkahelyen

a) Győződjön meg róla, hogy a munkahely tiszta és jól megvilágított. A rendetlen vagy rosszul megvilágított munkahely balesetekhez vezethet. Próbáljon meg előre gondolkodni, figyelje meg, mi történik, és használja a józan eszét a készülékkel való munka során.

b) Ne használja a készüléket robbanásveszélyes környezetben, például gyúlékony folyadékok, gázok vagy por jelenlétében. A készülék szikrákat bocsát ki, amelyek meggyújthatják a port vagy a gőzöket.

c) Ha sérülést vagy rendellenes működést észlel, azonnal kapcsolja ki a készüléket, és haladéktalanul jelentse a felettesének.

d) Ha nem biztos benne, hogy a készülék megfelelően működik-e, vagy ha sérülést észlel, kérjük, forduljon a gyártó szervizközpontjához.

e) Kizárólag a gyártó szervizközpontja javíthatja a készüléket. Ne próbálja meg saját maga megjavítani!

f) Tűz esetén használjon poroltó vagy szén-dioxid ($CO2$) tűzoltó készüléket (olyan, amelyet élő elektromos készülékek oltására terveztek) az oltáshoz.

g) Gyermekeknek vagy illetéktelen személyeknek tilos a munkaállomásra belépni . A figyelemelterelés a készülék feletti uralom elvesztéséhez vezethet.

h) A készüléket jól szellőző helyen használja.

i) Rendszeresen ellenőrizze a biztonsági címkék állapotát. Ha a címkék olvashatatlanok, ki kell cserélni őket.

j) Kérjük, őrizze meg ezt a kézikönyvet későbbi felhasználás céljából. Ha a készüléket harmadik félnek adja tovább, a kézikönyvet is át kell adni vele együtt.



NE FELEDJE! A KÉSZÜLÉK HASZNÁLATA SORÁN VÉDJE A GYERMEKEKET ÉS A TÖBBI SZEMLÉLŐDŐT.

3.3. Személyes biztonság

a) Ne használja a készüléket, ha fáradt, beteg, illetve alkohol, kábítószer vagy gyógyszer hatása alatt áll, mivel ezek jelentősen ronthatják a készülék kezelési képességét.

b) A készüléket nem úgy tervezték, hogy korlátozott mentális és érzékszervi képességű személyek (beleértve a gyermekeket is), illetve olyan személyek kezeljék, akik nem rendelkeznek megfelelő tapasztalattal és/vagy ismeretekkel, kivéve, ha a biztonságukért felelős személy felügyeli őket, vagy ha a készüléket megfelelően kezelték.

c) A készülék használata során használja a józan eszét és legyen figyelmes. A koncentráció átmeneti elvesztése a készülék használata közben súlyos sérülésekhez vezethet.

d) A készülék véletlen bekapcsolásának elkerülése érdekében győződjön meg arról, hogy a kapcsoló KI állásban van, mielőtt csatlakoztatja a tápforráshoz.

e) mindig tartsd meg az egyensúlyodat, és maradj stabil . Ez biztosítja a készülék jobb irányítását váratlan helyzetekben.

f) A készülék nem játék. A gyermekeket felügyelni kell, hogy ne játsszanak a készülékkel.

g) MEGJEGYZÉS: Működés közben a készülék egyes elemei a készülék nagyon felforrósodhat – Figyelmeztetés: égési sérülés veszélye! Ne érintse meg ezeket az alkatrészeket csupasz kézzel! főtt ételeket fogóval vagy más konyhai eszközökkel.

h) Tartsa a csomagolóanyagot gyermekektől elzárva. a gyerekeket a balesetveszély elkerülése érdekében (pl. fulladás).

3.4. Biztonságos eszközhasználat

a) Mielőtt bármilyen beállítást, tartozékcserét végezne, vagy félretenné a készüléket, győződjön meg arról, hogy a csatlakozódugó ki van húzva a konnektorból. Az ilyen óvintézkedések csökkentik a készülék véletlen bekapcsolásának kockázatát.

b) Használaton kívül biztonságos helyen tárolja, gyermekektől és a készüléket nem ismerő vagy a használati útmutatót nem olvasott személyektől elzárva. A készülék veszélyt jelenthet tapasztalatlan felhasználók kezében.

c) Tartsa a készüléket tökéletes műszaki állapotban. Minden használat előtt ellenőrizze az általános sérüléseket, különösen a mozgó alkatrészeket repedések vagy elemek szempontjából, valamint minden olyan körülményt, amely befolyásolhatja a készülék biztonságos működését. Ha sérülést észlel, használat előtt adja át a készüléket javításra.

d) Tartsa a készüléket gyermekektől elzárva.

e) A készülék javítását vagy karbantartását szakképzett személyeknek kell elvégezniük, kizárólag eredeti alkatrészek felhasználásával. Ez biztosítja a biztonságos használatot.

f) A készülék működőképességének biztosítása érdekében ne távolítsa el a gyárilag felszerelt védőburkolatokat, és ne lazítsa meg a csavarokat.

g) Munka közben ne mozgassa, ne állítsa be és ne forgassa el a készüléket.

h) Ne hagyja felügyelet nélkül ezt a készüléket használat közben.

i) A makacs szennyeződések felhalmozódásának elkerülése érdekében rendszeresen tisztítsa meg a készüléket.

j) Ne takarja le a levegő be- és kimenetét.

k) Használat után kapcsolja ki a készüléket a gomb megnyomásával bekapcsológomb.

l) Tilos a készülék szerkezetébe beavatkozni a paramétereinek vagy a konstrukciójának megváltoztatása céljából .

m) Ez egy önálló készülék, és nem szabad beépíteni egy konyhaszekrénybe.

n) Káros füstök és gőzök keletkeznek melegítés közben ragasztók, műanyagok, folyadékok és gyúlékony anyagok.

o) Ne használja ezt a készüléket szárításra, melegítésre vagy szárításra tárgyakból kifogyva.

p) Ne hagyjon edényeket a kikapcsolt készülékben. A keletkező nedvesség károsítja a terméket.

q) A felhasználókat ki kell képezni a készülék használatára, és el kell olvasnia a használati utasítást. Az utasítások a kézikönyvnek mindig elérhetőnek kell lennie azon a helyen, ahol a készüléket használják.

r) Használjon olyan konyhai eszközöket, amelyek erre a célra készültek ételt, és ami nem karcolja meg a készüléket. Ne használjon éles és fém tárgyakat.

s) A tápellátáshoz csak megfelelő személyzet által végzett engedélyek és képesítések.

t) A kukoricaolaj használata nem ajánlott, mert magas cukortartalom. A cukor melegítés közben megolvad, megég a lemez felületén, majd az nehezen eltávolítható.

u) Ne érintse meg a fűtőlapot, amíg a készülék működik használat közben. Égési sérülés veszélye.



FIGYELEM! A KÉSZÜLÉK BIZTONSÁGOS KIALAKÍTÁSA ÉS VÉDŐFUNKCIÓI, VALAMINT A KEZELŐT VÉDŐ KIEGÉSZÍTŐ ELEMEK HASZNÁLATA ELLENÉRE IS FENNÁLL A BALESET VAGY SÉRÜLÉS CSEKÉLY VESZÉLYE A KÉSZÜLÉK HASZNÁLATA SORÁN. LEGYEN FIGYELMES, ÉS HASZNÁLJA A JÓZAN ESZÉT A KÉSZÜLÉK HASZNÁLATA SORÁN.

4. Használjon irányelveket

zöldségek közvetlen grillezésére szolgál a fűtőlapon.

A felhasználó felelős a készülék nem rendeltetésszerű használatából eredő károkért.

4.1. Eszköz leírása

1. ábra: A modell áttekintése RCG-50HB *2. ábra: A modell áttekintéseRCG-60GB*



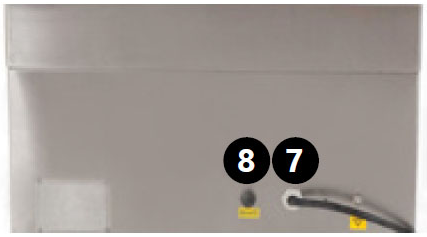

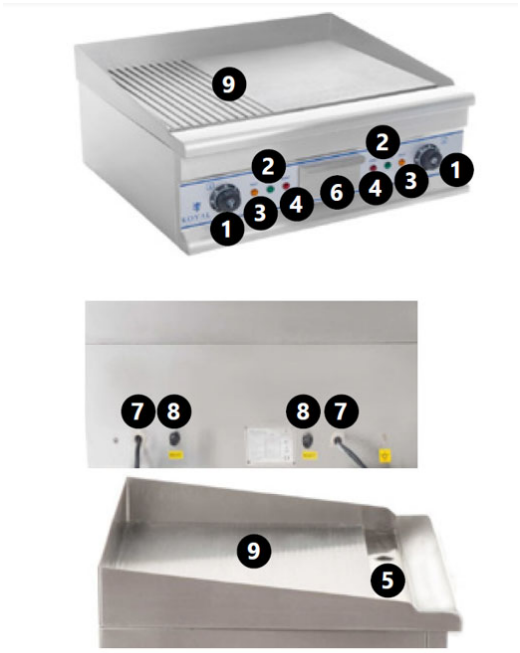

1) Termosztát

2) POWER - tápellátás jelzőfény

3) FŰTÉS - termosztát jelzőfény

4) RESET - túlmelegedés figyelmeztető lámpa

5) Csatorna

6) Gyűjteményfiók

7) Tápkábel

8) RESET gomb

9) Grilllap

4.2. Használatra való felkészülés

4.2.1. Készülék helye

A környezeti hőmérséklet nem haladhatja meg a 40°C-ot, a relatív páratartalom pedig nem lehet 85% alatt. Biztosítsa a megfelelő szellőzést abban a helyiségben, ahol a készüléket használja. A

készülék mindkét oldala és a fal vagy más tárgyak közötti távolságnak legalább 10 cm-nek kell lennie. Tartsa távol a készüléket forró felületektől. A készüléket sík, stabil, tiszta, tűzálló és száraz felületen üzemeltesse, gyermekek és értelmi fogyatékkal élők elől elzárva. A készüléket úgy telepítse, hogy a hálózati csatlakozóhoz folyamatos hozzáférés legyen biztosított. A készülékhez csatlakoztatott tápkábelnek megfelelően földeltnek kell lennie, és meg kell felelnie a műszaki adatoknak. Első használat előtt távolítsa el az összes alkatrészt, és tisztítsa meg azokat a teljes készülékkel együtt .

FONTOS: A készüléket korróziógátló fóliával vonták be. Az első használat során a készülék fűtőelemeiből füst távozhat. Ez normális és biztonságos. Ügyeljen a megfelelő szellőzésre. MEGJEGYZÉS: Az első melegítés után a grillsütő többé-kevésbé rendszeresen besötétedhet . Ez teljesen normális.

4.3. Eszközhasználat

1) Csatlakoztassa a grillsütőt a tápegységhez. A zöld jelzőfény (POWER) kigyullad.

2) Állítsa be a kívánt hőmérsékletet a termosztáttal. A sárga termosztát jelzőfény kigyullad (FŰTÉS). A fűtési hőmérséklet szükség szerint állítható.

3) Amikor elérte a kívánt hőmérsékletet, a sárga jelzőfény kialszik, és elkezdheti a grillezést. A termosztát állandó szinten tartja a hőmérsékletet. (A bal oldali termosztát a bal oldali grilllapot, a jobb oldali termosztát pedig a jobb oldali lapot vezérli.)

4) A lefolyó és a gyűjtőedény a felesleges olaj eltávolítására szolgál a lemezről.

FIGYELEM! A készülék túlmelegedés elleni biztonsági mechanizmussal rendelkezik. Túlmelegedés esetén a RESET jelzőfények kigyulladnak, és a készülék kikapcsol. Várjon kb. 15 percet, csavarja le a RESET gombok kupakjait, nyomja meg a RESET gombokat, majd tegye vissza a kupakokat. Most már újra használhatja a készüléket.

4.4. Tisztítás és karbantartás

4.4.1. Általános utasítások

a) Minden tisztítás, beállítás vagy tartozékcsere előtt, illetve ha a készüléket nem használja, húzza ki a hálózati csatlakozót, és hagyja teljesen lehűlni.

b) Tisztítás vagy elrakás előtt mindig húzza ki a készüléket a konnektorból.

c) Kizárólag nem korrozív tisztítószereket használjon a felület tisztításához.

d) Kizárólag enyhe, élelmiszerbiztonsági szempontból megfelelő mosószereket használjon a készülék mosásához.

e) A készülék tisztítása után az összes alkatrészt teljesen meg kell szárítani, mielőtt újra használná.

f) A készüléket száraz, hűvös, nedvességtől és közvetlen napfénytől védett helyen tárolja.

g) Ne permetezze a készüléket vízsugárral, és ne merítse vízbe.

h) Ne engedje, hogy víz jusson a készülék belsejébe a készülékház szellőzőnyílásain keresztül.

i) Tisztítsa meg a szellőzőnyílásokat kefével és sűrített levegővel.

j) A készüléket rendszeresen ellenőrizni kell a műszaki teljesítményének ellenőrzése és az esetleges sérülések észlelése érdekében.

k) Tisztításhoz puha, nedves kendőt használjon.

l) Ne használjon éles és/vagy fém tárgyakat a tisztításhoz (pl . drótkefét vagy fém spatulát), mert ezek károsíthatják a készülék felületét.

m) Ne tisztítsa a készüléket savas anyaggal, orvosi célú szerekkel, hígítókkal, üzemanyaggal, olajokkal vagy más vegyi anyagokkal, mert ezek károsíthatják a készüléket.

4.4.2. Lemezkarbantartás

- Védje a grillsütőlapot sómentes étolajjal, konyhai papírtörlővel vagy egy ronggyal. Hagyja a lapot egy órán át állni, majd törölje le a maradék olajat egy ronggyal. A leírt módon előkészített grillsütőlap ismét használható grillezéshez.

4.4.3. Tisztítási utasítások

Minden használat után a grillsütőt alaposan meg kell tisztítani:

- Egyszeri, rövid használat esetén egyszerűen törölje át a grillsütőt egy papírtörlővel.
- Hosszabb használat után egy speciális grillkaparóval (és/vagy szivaccsal vagy kefével) összegyűjtheti a maradék ételt, és a lefolyóba helyezheti. Miután a maradék ételt eltávolította, szárítsa meg a grilllap felületét egy tiszta konyhai papírtörlővel, és kezelje a felületet a fent leírtak szerint.
- FONTOS: Ügyeljen arra, hogy a kaparó ferdén álljon a grill felületéhez képest. Ne kaparja túl mélyre, mert karcolásokat hagyhat a grill felületén, ami miatt az étel odaragadhat.
- Ha a felület nagyon szennyezett, vízzel és mosószerrel lemosható.
- FONTOS: Felhívjuk figyelmét, hogy a mosószerek eltávolítják a felületről a természetes olajfilmet, ezért a grillsütőt mosás után olajjal kell bevonni.
- Minden használat után vegye ki és tisztítsa meg a gyűjtőfiókot. A tartályt mosogatószerrel kell elmosni.
- FONTOS: Ha a tartályt nem tisztítják meg, a maradék étel és zsír meggyulladhat, amikor a grillt újra felmelegítik.
- FONTOS: Ne öntsön vizet a forró grillsütő lapokra. Ez deformációt és repedéseket okozhat a fűtőlapban, azaz maradandó károsodást.

4.4.4. Használt eszközök ártalmatlanítása

Ne dobja a készüléket a kommunális hulladékgyűjtő rendszerbe. Adja le elektromos és elektromos készülékek újrahasznosítására és gyűjtőhelyén. Ellenőrizze a terméken, a használati útmutatóban és a csomagoláson található szimbólumot. A készülék gyártásához felhasznált műanyagok a jelölésüknek megfelelően újrahasznosíthatók. Az újrahasznosítás választásával jelentősen hozzájárul környezetünk védelméhez.

A helyi újrahasznosító telephellyel kapcsolatos információkért forduljon a helyi hatóságokhoz.

4.5. Alkatrészlista

3. ábra: A modell alkatrészei RCG-50HB

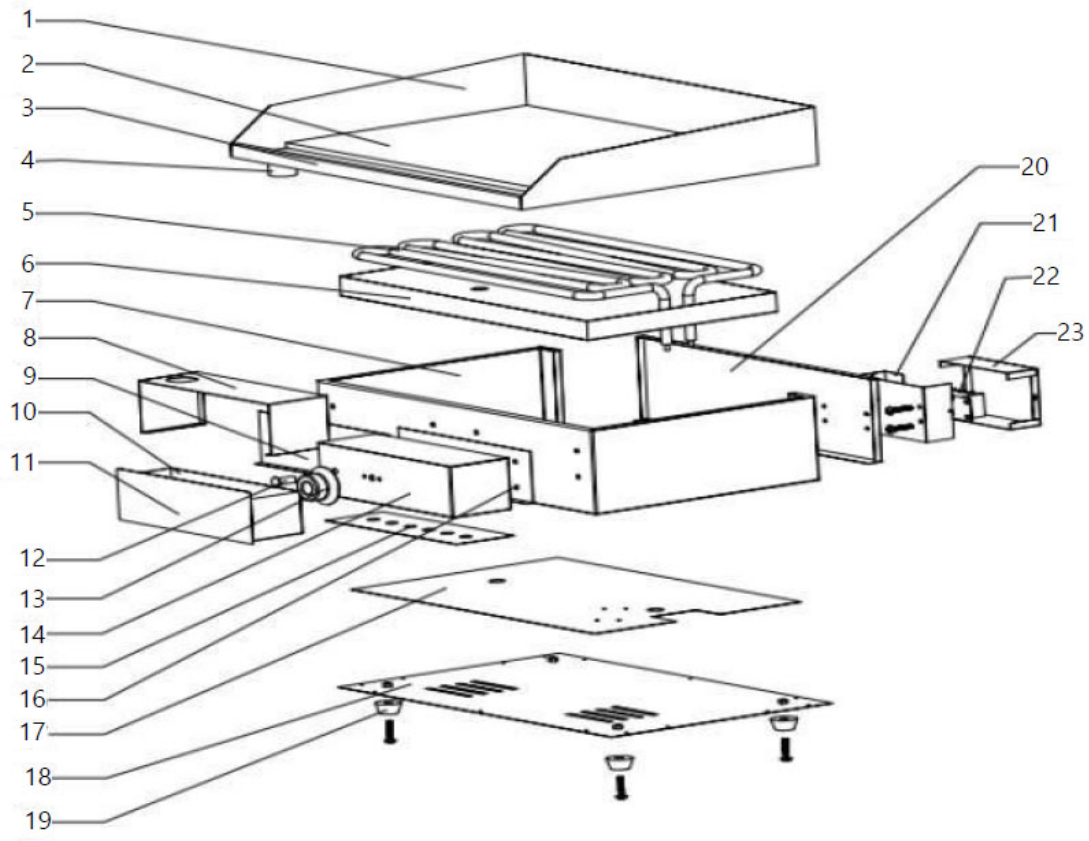

4. ábra: A modell alkatrészei*RCG-60GB*

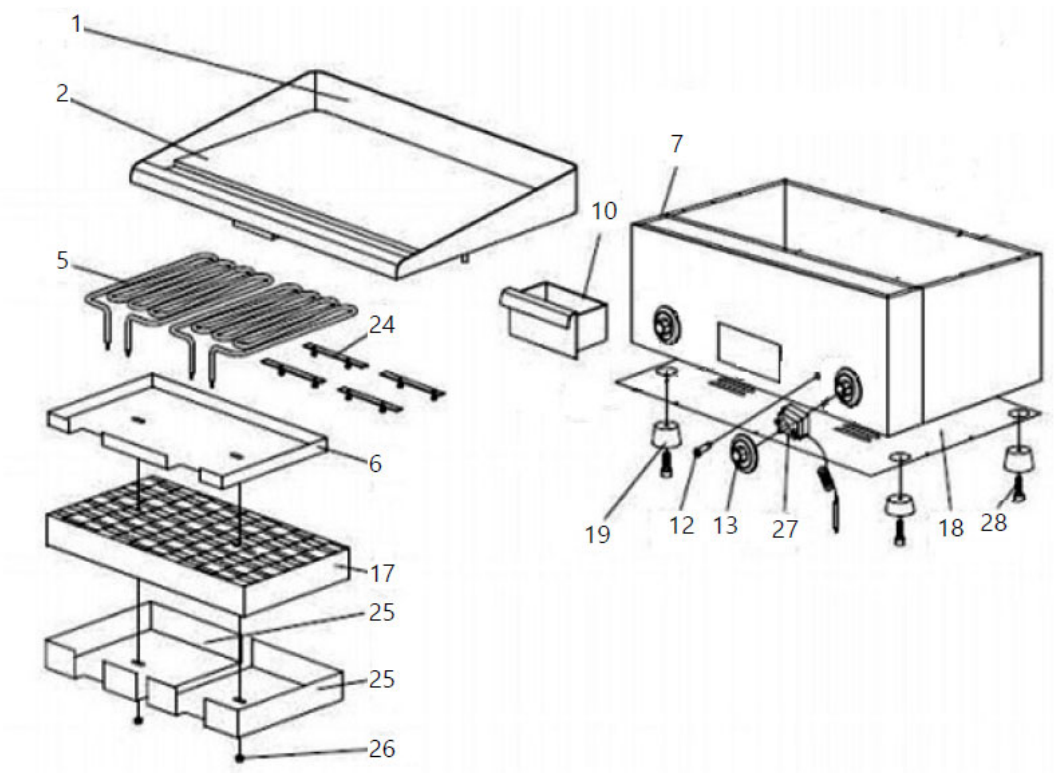

2. táblázat: Alkatrészlista

Cikkszám	Leírás
1	Rögzítőlemez
2	Grilllap
3	Előlap
4	Lefolyócső
5	Fűtőelem
6	Fűtőelem védőburkolat
7	Készülékház
8	Fiókház
9	Fiókfedél
10	Gyűjteményfiók
11	Fiókfogantyú
12	Jelzőfény
13	Termosztát gomb
14	Hőmérséklet-szabályozó védőburkolat
15	Hőmérséklet-szabályozó lemez (skála)
16	Hőmérséklet-szabályozó főpanel
17	Pamut szigetelés
18 éves	Alsó ház
19	Láb
20	Hátsó ház
21	Tápkábelvédő
22	Terminál
23	Tápkábel

24	Fűtőelem tartó
25	Nyomópárna
26	Hatlapfejű anya
27	Termosztát
28	Hatlapfejű csavar

⚠

Denne brugermanual er blevet oversat ved hjælp af maskinoversættelse. Vi har gjort alt for at sikre, at oversættelsen er nøjagtig, men bemærk venligst, at automatiserede oversættelser ikke er perfekte og ikke er beregnet til at erstatte menneskelige oversættere. Den officielle version af brugermanualen er på engelsk. Eventuelle forskelle mellem den oversatte version og den originale engelske version er ikke juridisk bindende. Hvis du har spørgsmål om nøjagtigheden af oversættelsen, henvises der til den engelske version, som er den officielle reference. Flere sprogversioner er tilgængelige efter anmodning via info@expondo.com.

1. Tekniske data

Tabel 1: Tekniske data for produktet

Parameterbeskrivelse	Parameterværdi	
Produktnavn	Dobbelt elektrisk grillplade	Elektrisk grillplade
Model	RCG-60GB	RCG-50HB
Nominel spænding [V~] / frekvens [Hz]	230 / 50	
Nominel effekt [W]	6400	3200
Temperaturområde [°C]	50-300	
Varmefladens dimensioner [mm]	401 x 596	400 x 498
Dimensioner [bredde x dybde x højde; mm]	517 x 601 x 306	517 x 501 x 305
Vægt [kg]	32,5	26

2. Generel beskrivelse

Brugermanualen er udarbejdet for at hjælpe med sikker og problemfri brug af enheden. Produktet er designet og fremstillet i overensstemmelse med strenge tekniske retningslinjer og ved hjælp af den nyeste teknologi og komponenter. Derudover er det produceret i overensstemmelse med de strengeste kvalitetsstandarder.

BRUG IKKE ENHEDEN, MEDMINDRE DU HAR LÆST OG FORSTÅET DENNE BRUGERVEJLEDNING GRUNDIGT.

For at forlænge enhedens levetid og sikre problemfri drift skal den anvendes i overensstemmelse med denne brugermanual og regelmæssigt vedligeholdes. De tekniske data og specifikationer i denne brugermanual er opdaterede. Producenten forbeholder sig retten til at foretage ændringer i forbindelse med kvalitetsforbedringer. Enheden er designet til at reducere støjrisici til et minimum under hensyntagen til teknologiske fremskridt og muligheder for støjreduktion.

2.1. Legende

Ikon	Beskrivelse

	Produktet opfylder de relevante sikkerhedsstandarder.
	Læs instruktionerne før brug.
	Produktet skal genbruges.
	**ADVARSEL!** eller **FORSIGTIG!** eller **HUSK!** Gælder for den givne situation. (generelt advarselsskilt)
	OBS! Advarsel om elektrisk stød!
	ADVARSEL! Varm overflade, risiko for forbrændinger!



BEMÆRK VENLIGST! TEGNINGERNE I DENNE MANUAL ER KUN TIL ILLUSTRATIONSFORMÅL OG KAN I VISSE DETALJER AFVIGE FRA DET FAKTISKE PRODUKT.

3. Brugssikkerhed



ADVARSEL! LÆS ALLE SIKKERHEDSADVARSLER OG ALLE INSTRUKTIONER. MANGLENDE OVERHOLDELSE AF ADVARSLER OG INSTRUKTIONER KAN RESULTERE I ELEKTRISK STØD, BRAND OG/ELLER ALVORLIG PERSONSKADE ELLER ENDDA DØD.

Udtrykkene "enhed" eller "produkt" bruges i advarsler og instruktioner til at henvise til:

Dobbelt elektrisk grillplade / Elektrisk grillplade

3.1. Elektrisk sikkerhed

a) Stikket skal passe i stikkontakten. Modificer ikke stikket på nogen måde. Brug af originale stik og matchende stikkontakter reducerer risikoen for elektrisk stød.

b) Undgå at berøre jordforbundne elementer såsom rør, varmeapparater, kedler og køleskabe. Der er en øget risiko for elektrisk stød, hvis den jordforbundne enhed udsættes for regn, kommer i direkte kontakt med en våd overflade eller bruges i et fugtigt miljø. Vand, der trænger ind i enheden, øger risikoen for beskadigelse af enheden og for elektrisk stød.

c) Rør ikke ved enheden med våde eller fugtige hænder.

d) Brug kun kablet til dets tilsigtede formål. Brug det aldrig til at bære enheden eller til at trække stikket ud af en stikkontakt. Hold kablet væk fra varmekilder, olie, skarpe kanter eller bevægelige dele. Beskadigede eller sammenfiltrede kabler øger risikoen for elektrisk stød.

e) Hvis du arbejder med enheden udendørs, skal du sørge for at bruge en forlængerledning, der er egnet til udendørs brug. Brug af en forlængerledning, der er egnet til udendørs brug, reducerer risikoen for elektrisk stød.

f) Hvis det ikke kan undgås at bruge apparatet i et fugtigt miljø, bør der anvendes en fejlstrømsafbryder (RCD). Brugen af en RCD reducerer risikoen for elektrisk stød.

g) Brug ikke enheden, hvis netledningen er beskadiget eller viser tydelige tegn på slid. En beskadiget netledning skal udskiftes af en kvalificeret elektriker eller producentens servicecenter.

h) For at undgå elektrisk stød må ledningen, stikket eller enheden ikke nedsænkes i vand eller andre væsker. Brug ikke enheden på våde overflader.

i) ADVARSEL! LIVSFARE! Apparatet må aldrig nedsænkes i vand eller andre væsker under rengøring.

j) Må ikke anvendes i meget fugtige omgivelser eller i umiddelbar nærhed af vandtanke.

k) Undgå at enheden bliver våd. Risiko for elektrisk stød!

3.2. Sikkerhed på arbejdspladsen

a) Sørg for, at arbejdspladsen er ren og godt oplyst. En rodet eller dårligt oplyst arbejdsplads kan føre til ulykker. Prøv at tænke fremad, observer, hvad der foregår, og brug sund fornuft, når du arbejder med enheden.

b) Brug ikke enheden i et potentielt eksplosivt miljø, for eksempel i nærheden af brandfarlige væsker, gasser eller støv. Enheden genererer gnister, der kan antænde støv eller dampe.

c) Hvis du opdager skader eller uregelmæssig drift, skal du straks slukke apparatet og straks rapportere det til en supervisor.

d) Hvis du er usikker på, om enheden fungerer korrekt, eller hvis du finder skader, bedes du kontakte producentens servicecenter.

e) Kun producentens servicecenter må reparere enheden. Forsøg ikke selv at reparere den!

f) I tilfælde af brand skal du bruge en pulver- eller kuldioxidslukker ($CO2$) (beregnet til brug på strømførende elektriske apparater) til at slukke den.

g) Børn eller uautoriserede personer har forbud mod at komme ind på en arbejdsstation . En distraktion kan resultere i tab af kontrollen over enheden.

h) Brug enheden i et godt ventileret rum.

i) Kontrollér regelmæssigt sikkerhedsmærkaternes tilstand. Hvis mærkaterne er ulæselige, skal de udskiftes.

j) Opbevar venligst denne manual til senere brug. Hvis denne enhed gives videre til en tredjepart, skal manualen medfølges.



HUSK! BESKYT BØRN OG ANDRE TILSKUERE, NÅR DU BRUGER APPARATET.

3.3. Personlig sikkerhed

a) Brug ikke apparatet, når du er træt, syg eller under påvirkning af alkohol, narkotika eller medicin, da dette kan forringe evnen til at betjene apparatet betydeligt.

b) Apparatet er ikke beregnet til at blive håndteret af personer (herunder børn) med begrænsede mentale og sensoriske funktioner eller personer, der mangler relevant erfaring og/eller viden, medmindre de er under opsyn af en person, der er ansvarlig for deres sikkerhed, eller de har modtaget instruktion i, hvordan apparatet betjenes.

c) Brug din sunde fornuft og vær opmærksom, når du arbejder med apparatet. Midlertidigt koncentrationssvigt under brug af apparatet kan føre til alvorlige skader.

d) For at forhindre, at enheden tændes ved et uheld, skal du sørge for, at kontakten er i OFF-positionen, før du tilslutter den til en strømkilde.

e) forbliv stabil hele tiden , når du bruger enheden . Dette vil sikre bedre kontrol over enheden i uventede situationer.

f) Apparatet er ikke legetøj. Børn skal være under opsyn for at sikre, at de ikke leger med apparatet.

g) BEMÆRK: Under drift kan nogle elementer i Apparatet bliver meget varmt – Advarsel: fare for forbrændinger! Rør ikke ved disse elementer med bare hænder! tilbered tilberedte måltider med en tang eller andet køkkenudstyr.

h) Opbevar alt emballagemateriale utilgængeligt for børn for at undgå enhver risiko for en ulykke (f.eks. kvælning).

3.4. Sikker brug af enheden

a) Sørg for, at stikket er taget ud af stikkontakten, før du foretager justeringer, udskifter tilbehør eller lægger enheden til side. Sådanne forholdsregler vil reducere risikoen for utilsigtet aktivering af enheden.

b) Når apparatet ikke er i brug, skal det opbevares et sikkert sted, utilgængeligt for børn og personer, der ikke er bekendt med apparatet, og som ikke har læst brugermanualen. Apparatet kan udgøre en fare i hænderne på uerfarne brugere.

c) Hold enheden i perfekt teknisk stand. Før hver brug skal den kontrolleres for generelle skader, især for bevægelige komponenter for revnede dele eller elementer, og for andre forhold, der kan påvirke enhedens sikre drift. Hvis der opdages skader, skal enheden afleveres til reparation før brug.

d) Opbevar enheden utilgængeligt for børn.

e) Reparation eller vedligeholdelse af apparatet bør udføres af kvalificerede personer og kun med originale reservedele. Dette vil sikre sikker brug.

f) For at sikre enhedens funktionsdygtighed må fabriksmonterede afskærmninger ikke fjernes, og skruer må ikke løsnes.

g) Flyt, juster eller roter ikke enheden under arbejdet.

h) Efterlad ikke dette apparat uden opsyn, mens det er i brug.

i) Rengør enheden regelmæssigt for at forhindre genstridigt snavs i at samle sig.

j) Dæk ikke luftindtaget og -udløbet.

k) Efter brug skal du slukke apparatet ved at trykke på knappen tænd/sluk-knap.

l) Det er forbudt at gribe ind i enhedens struktur for at ændre dens parametre eller konstruktion.

m) Dette er et fritstående apparat og må ikke bygges ind i et køkkenskab.

n) Der dannes skadelige dampe og dampe ved opvarmning klæbemidler, plast, væsker og brandfarlige materialer.

o) Brug ikke denne enhed til tørring, opvarmning eller aftørring ud af objekter.

p) Efterlad ikke tallerkener i den slukkede enhed. den resulterende fugt forårsager skade på produktet.

q) Brugere skal være oplært i brugen af apparatet og bør læse brugsanvisningen. Instruktionerne manualen skal altid være tilgængelig på det sted, hvor apparatet bruges.

r) Brug køkkenredskaber, der er beregnet til brug med madvarer, som ikke ridser apparatet. Må ikke brug skarpe og metalgenstande.

s) Tilslutning til strømforsyningen kan kun ske udført af personale med passende autorisation og kvalifikationer.

t) Det anbefales ikke at bruge majsolie på grund af dens højt sukkerindhold. Sukkeret smelter under opvarmning, brænder på overfladen af pladen, og så er den vanskelig at fjerne.

u) Rør ikke ved varmepladen, mens apparatet er i drift i brug. Risiko for forbrændinger.



OBS! TRODS APPARATETS SIKRE DESIGN OG BESKYTTELSESFUNKTIONER, OG PÅ TRODS AF BRUGEN AF YDERLIGERE ELEMENTER, DER BESKYTTER OPERATØREN, ER DER STADIG EN LILLE RISIKO FOR ULYKKER ELLER SKADER VED BRUG AF APPARATET. VÆR OPMÆRKSOM OG BRUG DIN SUNDE FORNUFT, NÅR DU BRUGER APPARATET.

4. Brugsretningslinjer

Apparatet er beregnet til at grille kød, fisk og grøntsager direkte på varmepladen.

Brugeren er ansvarlig for enhver skade, der opstår som følge af utilsigtet brug af enheden.

4.1. Enhedsbeskrivelse

Figur 1: Oversigt over modellen RCG-50HB *Figur 2: Oversigt over modellenRCG-60GB*



1) Termostat

2) POWER - strømlampe

3) VARME - termostatlampe

4) RESET - advarselslampe for overophedning

5) Dræne

6) Samlingsskuffe

7) Strømforsyningsledning

8) RESET-knap

9) Grillplade

4.2. Forberedelse til brug

4.2.1. Apparatets placering

Omgivelsestemperaturen må ikke være højere end 40°C, og den relative luftfugtighed skal være mindre end 85%. Sørg for god ventilation i det rum, hvor apparatet anvendes. Afstanden mellem hver side af apparatet og væggen eller andre genstande skal være mindst 10 cm. Hold apparatet væk fra varme overflader. Brug apparatet på flade, stabile, rene, ildfaste og tørre overflader utilgængeligt for børn og personer med mentale handicap. Installer apparatet, og sørg for, at der er konstant adgang til hovedstikket. Netledningen, der er tilsluttet apparatet, skal være korrekt

jordforbundet og overholde de tekniske detaljer. Før første brug skal alle elementer fjernes, og de skal rengøres sammen med hele apparatet .

VIGTIGT: Apparatet er dækket af en antikorrosionsfilm. Ved første brug kan apparatet afgive røg fra varmeelementerne. Dette er normalt og sikkert. Sørg for tilstrækkelig ventilation. BEMÆRK: Efter første opvarmning kan grillen blive mere eller mindre regelmæssigt mørk . Dette er helt normalt.

4.3. Brug af enhed

1) Tilslut grillen til strømforsyningen. Den grønne indikatorlampe lyser (POWER).

2) Indstil den ønskede temperatur med termostaten. Den gule termostatlampe lyser (VARME). Varmetemperaturen kan justeres efter behov.

3) Når den ønskede temperatur er nået, slukkes den gule indikatorlampe, og du kan begynde at grille. Termostaten holder temperaturen på et konstant niveau. (Den venstre termostat styrer den venstre grillplade, og den højre termostat styrer den højre plade.)

4) Afløbet og opsamlingsbeholderen bruges til at fjerne overskydende olie fra pladen.

ADVARSEL! Apparatet har en sikkerhedsmekanisme mod overophedning. Hvis det overopheder, lyser RESET-lamperne, og apparatet slukker. Vent ca. 15 minutter, skru hætterne af RESET-knapperne, tryk på RESET-knapperne, og sæt hætterne på igen. Du kan nu bruge apparatet igen.

4.4. Rengøring og vedligeholdelse

4.4.1. Generelle instruktioner

a) Tag stikket ud af stikkontakten, og lad apparatet køle helt af, før du rengør, justerer eller udskifter tilbehør, eller hvis apparatet ikke er i brug.

b) Tag altid stikket ud af enheden, inden du rengør den eller lægger den væk.

c) Brug kun ikke-ætsende rengøringsmidler til at rengøre overfladen.

d) Brug kun milde, fødevaresikre rengøringsmidler til at vaske enheden.

e) Efter rengøring af apparatet skal alle dele tørres helt, før det tages i brug igen.

f) Opbevar enheden et tørt, køligt sted, fri for fugt og direkte sollys.

g) Sprøjt ikke apparatet med vandstråle, og nedsænk det ikke i vand.

h) Lad ikke vand trænge ind i enheden gennem ventilationsåbningerne i enhedens kabinet.

i) Rengør ventilationsåbningerne med en børste og trykluft.

j) Apparatet skal regelmæssigt inspiceres for at kontrollere dets tekniske ydeevne og opdage eventuelle skader.

k) Brug en blød, fugtig klud til rengøring.

l) Brug ikke skarpe og/eller metalgenstande til rengøring (f.eks . en stålbørste eller en metalspatel), da de kan beskadige apparatets overflademateriale.

m) Rengør ikke enheden med syreholdige stoffer, medicinske midler, fortyndere, brændstof, olier eller andre kemiske stoffer, da det kan beskadige enheden.

4.4.2. Vedligeholdelse af plade

- Beskyt tallerkenen ved at dække den med saltfri madolie, køkkenrulle eller et viskestykke. Lad tallerkenen stå i en time, og tør derefter den resterende olie af med et viskestykke. Grillpladen, der er forberedt på den beskrevne måde, kan bruges igen til grillning.

4.4.3. Rengøringsinstruktioner

Efter hver brug skal grillen rengøres grundigt:

- Ved kortvarig brug én gang, skal grillen blot tørres af med et stykke køkkenrulle.
- Efter længere tids brug kan du bruge en speciel grillskraber (og/eller en svamp eller en børste) til at opsamle madrester og fjerne dem til afløbsområdet. Når madrester er fjernet, tørres grillpladens overflade med et rent køkkenrulle og overfladen behandles som beskrevet ovenfor.
- VIGTIGT: Sørg for at holde skraberen i en vinkel i forhold til grillens overflade. Skrab ikke for dybt, da det kan efterlade ridser på grillens overflade, hvilket kan få maden til at sætte sig fast.
- Hvis overfladen er meget snavset, kan den vaskes med vand og rengøringsmiddel.
- VIGTIGT: Bemærk venligst, at rengøringsmidler fjerner den naturlige oliefilm fra overfladen, så grillen skal overtrækkes med olie efter vask.
- Fjern og rengør opsamlingsskuffen efter hver brug. Beholderen skal vaskes med vaskemiddel.
- VIGTIGT: Hvis beholderen ikke rengøres, kan resterende mad og fedtstoffer antændes, når grillen varmes op igen.
- VIGTIGT: Hæld ikke vand over varme grillplader. Det kan forårsage deformation og revner i varmepladen, dvs. permanent skade.

4.4.4. Bortskaffelse af brugte apparater

Bortskaf ikke denne enhed i det kommunale affald. Aflever den på et genbrugs- og indsamlingssted for elektriske apparater. Kontroller symbolet på produktet, instruktionsmanualen og emballagen. Den plastik, der er brugt til at fremstille enheden, kan genbruges i overensstemmelse med deres markeringer. Ved at vælge at genbruge yder du et væsentligt bidrag til beskyttelsen af vores miljø.

Kontakt de lokale myndigheder for at få oplysninger om din lokale genbrugsstation.

4.5. Deleliste

Figur 3: Reservedele til model RCG-50HB

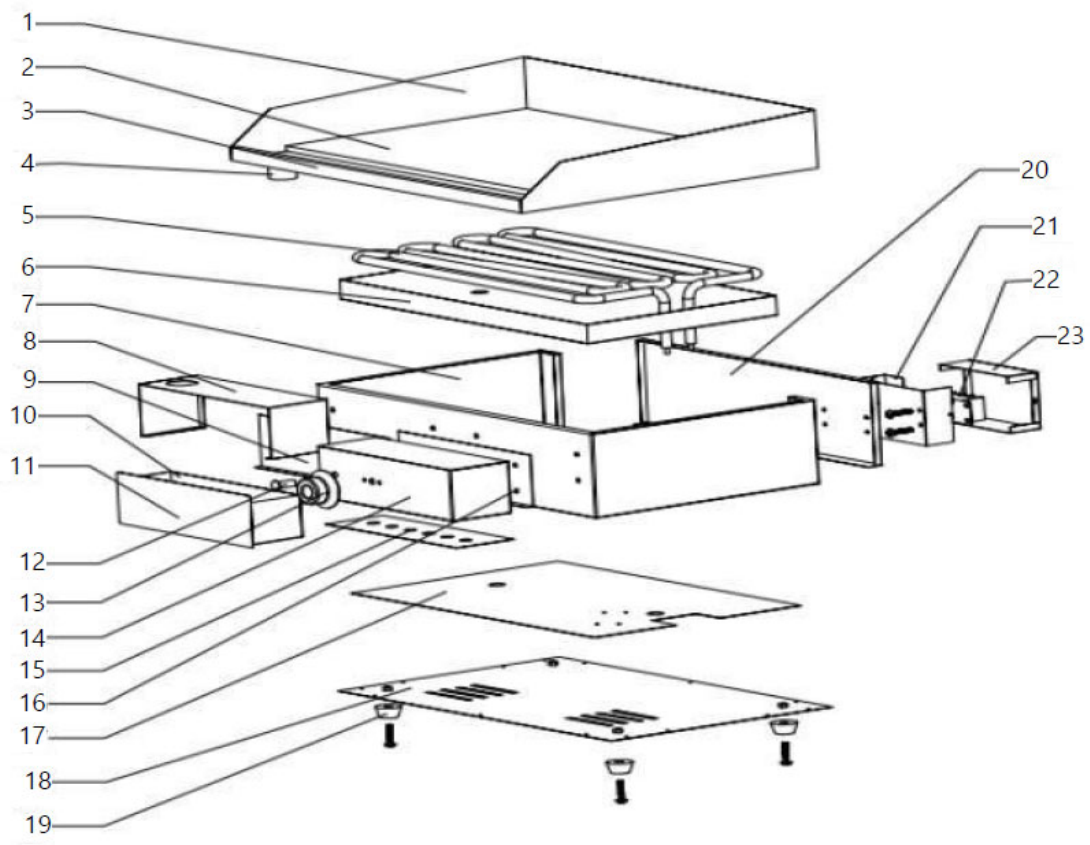

Figur 4: Reservedele til model*RCG-60GB*

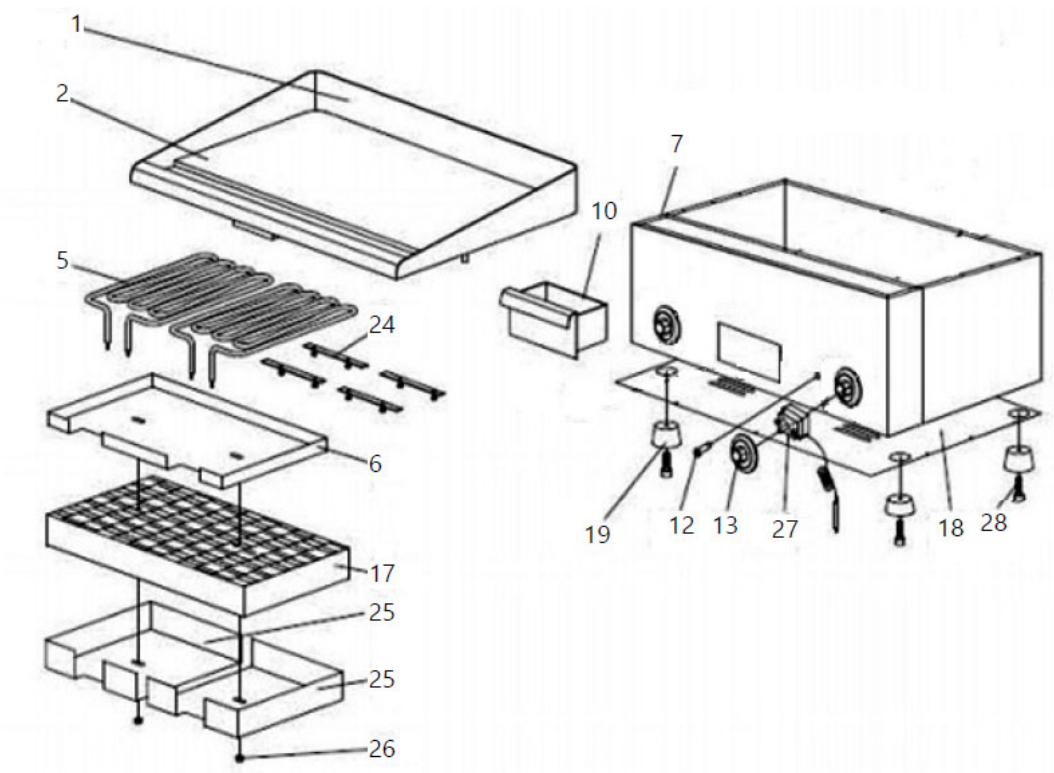

Tabel 2: Reservedelsliste

Varenummer	Beskrivelse
1	Låseplade
2	Grillplade
3	Frontplade
4	Afløbsrør
5	Varmeelement
6	Beskyttelse mod varmeelement
7	Apparatets kabinet
8	Skuffehus
9	Skuffe låg
10	Samlingsskuffe
11	Skuffehåndtag
12	Indikatorlys
13	Termostatknap
14	Temperaturregulatorbeskyttelse
15	Temperaturregulatorplade (skala)
16	Temperaturregulatorens hovedkort
17	Bomuldsisolering
18	Nedre bolig
19	Fødder
20	Bagerste hus
21	Beskyttelse mod strømledning
22	Terminal
23	Netledning

24	Støtte til varmeelement
25	Trykpude
26	Sekskantmøtrik
27	Termostat
28	Sekskantskrue

⚠

Tämä käyttöopas on käännetty konekäännöksellä. Olemme tehneet kaikkemme varmistaaksemme käännöksen tarkkuuden, mutta huomaa, että konekäännökset eivät ole täydellisiä eivätkä niiden ole tarkoitus korvata ihmiskääntäjiä. Käyttöoppaan virallinen versio on englanniksi. Käännetyn version ja alkuperäisen englanninkielisen version väliset erot eivät ole oikeudellisesti sitovia. Jos sinulla on kysyttävää käännöksen oikeellisuudesta, katso englanninkielistä versiota, joka on virallinen lähde. Lisää kieliversioita on saatavilla pyynnöstä osoitteesta info@expondo.com.

1. Tekniset tiedot

Taulukko 1: Tuotteen tekniset tiedot

Parametrin kuvaus	Parametrin arvo	
Tuotteen nimi	Kaksinkertainen sähkögrillilevy	Sähkögrillilevy
Malli	RCG-60GB	RCG-50HB
Nimellisjännite [V~] / taajuus [Hz]	230 / 50	
Nimellisteho [W]	6400	3200
Lämpötila-alue [°C]	50–300	
Lämmityspinnan mitat [mm]	401 x 596	400 x 498
Mitat [leveys x syvyys x korkeus; mm]	517 x 601 x 306	517 x 501 x 305
Paino [kg]	32,5	26

2. Yleinen kuvaus

Käyttöohje on suunniteltu auttamaan laitteen turvallisessa ja ongelmattomassa käytössä. Tuote on suunniteltu ja valmistettu tiukkojen teknisten ohjeiden mukaisesti käyttäen huipputeknologiaa ja komponentteja. Lisäksi se on valmistettu tiukimpien laatustandardien mukaisesti.

ÄLÄ KÄYTÄ LAITETTA, ELLET OLE LUKENUT JA YMMÄRTÄNYT TÄMÄN KÄYTTÖOHJEEN HUOLELLISESTI.

Laitteen käyttöiän pidentämiseksi ja häiriöttömän toiminnan varmistamiseksi käytä sitä tämän käyttöoppaan mukaisesti ja suorita säännöllisesti huoltotoimenpiteitä. Tämän käyttöoppaan tekniset tiedot ja tiedot ovat ajan tasalla. Valmistaja pidättää oikeuden tehdä laadun parantamiseen liittyviä muutoksia. Laite on suunniteltu minimoimaan melupäästöjen riskit ottaen huomioon teknologisen kehityksen ja melun vähentämismahdollisuudet.

2.1. Legenda

Kuvake	Kuvaus
CE	Tuote täyttää asiaankuuluvat turvallisuusstandardit.
	Lue ohjeet ennen käyttöä.

	Tuote on kierrätettävä.
	**VAROITUS!** tai **HUOMIO!** tai **MUISTA!** Soveltuu kyseiseen tilanteeseen. (yleinen varoitusmerkki)
	HUOMIO! Sähköiskun vaara!
	HUOMIO! Kuuma pinta, palovammavaara!



HUOMAA! TÄMÄN KÄYTTÖOHJEEN KUVAT OVAT VAIN HAVAINNOLLISTAMISTARKOITUKSESSA JA VOIVAT JOISSAKIN YKSITYISKOHDISSA POIKETA TODELLISESTA TUOTTEESTA.

3. Käyttöturvallisuus



HUOMIO! LUE KAIKKI TURVALLISUUSVAROITUKSET JA KAIKKI OHJEET. VAROITUSTEN JA OHJEIDEN NOUDATTAMATTA JÄTTÄMINEN VOI JOHTAA SÄHKÖISKUUN, TULIPALOON JA/TAI VAKAVAAN LOUKKAANTUMISEEN TAI JOPA KUOLEMAAN.

Varoituksissa ja ohjeissa termeillä "laite" tai "tuote" viitataan seuraaviin:

Kaksinkertainen sähkögrillilevy / Sähkögrillilevy

3.1. Sähköturvallisuus

a) Pistokkeen on sovittava pistorasiaan. Älä muuta pistoketta millään tavalla. Alkuperäisten pistokkeiden ja yhteensopivien pistorasioiden käyttö vähentää sähköiskun vaaraa.

b) Vältä koskettamasta maadoitettuja osia, kuten putkia, lämmittimiä, kattiloita ja jääkaappia. Sähköiskun vaara kasvaa, jos maadoitettu laite altistuu sateelle, joutuu suoraan kosketuksiin märän pinnan kanssa tai sitä käytetään kosteassa ympäristössä. Laitteeseen pääsevä vesi lisää laitteen vaurioitumis- ja sähköiskun riskiä.

c) Älä koske laitteeseen märillä tai kosteilla käsillä.

d) Käytä johtoa vain aiottuun tarkoitukseen. Älä koskaan käytä sitä laitteen kantamiseen tai pistokkeen irrottamiseen pistorasiasta. Pidä johto poissa lämmönlähteistä, öljystä, terävistä reunoista tai liikkuvista osista. Vaurioituneet tai sotkeutuneet johdot lisäävät sähköiskun riskiä.

e) Jos työskentelet laitteen kanssa ulkona, varmista, että käytät ulkokäyttöön sopivaa jatkojohtoa. Ulkokäyttöön sopivan jatkojohdon käyttö vähentää sähköiskun riskiä.

f) Jos laitteen käyttöä kosteassa ympäristössä ei voida välttää, on käytettävä vikavirtasuojakytkintä (RCD). RCD:n käyttö vähentää sähköiskun riskiä.

g) Älä käytä laitetta, jos virtajohto on vaurioitunut tai siinä on selviä kulumisen merkkejä. Vaurioituneen virtajohdon saa vaihtaa vain pätevä sähköasentaja tai valmistajan huoltokeskus.

h) Sähköiskun välttämiseksi älä upota johtoa, pistoketta tai laitetta veteen tai muihin nesteisiin. Älä käytä laitetta märillä pinnoilla.

i) HUOMIO! HENGENVAARA! Älä koskaan upota laitetta veteen tai muihin nesteisiin puhdistuksen aikana.

j) Älä käytä erittäin kosteissa tiloissa tai vesisäiliöiden välittömässä läheisyydessä.

k) Vältä laitteen kastumista. Sähköiskun vaara!

3.2. Työturvallisuus

a) Varmista, että työpaikka on puhdas ja hyvin valaistu. Sotkuinen tai huonosti valaistu työpaikka voi johtaa onnettomuuksiin. Yritä ajatella etukäteen, tarkkaile, mitä tapahtuu, ja käytä maalaisjärkeä työskennellessäsi laitteen kanssa.

b) Älä käytä laitetta räjähdysherkässä ympäristössä, esimerkiksi syttyvien nesteiden, kaasujen tai pölyn läsnä ollessa. Laite tuottaa kipinöitä, jotka voivat sytyttää pölyn tai höyryt.

c) Jos huomaat vaurioita tai epäsäännöllistä toimintaa, sammuta laite välittömästi ja ilmoita siitä viipymättä esimiehelle.

d) Jos olet epävarma laitteen toiminnasta tai jos havaitset vaurioita, ota yhteyttä valmistajan huoltokeskukseen.

e) Vain valmistajan huoltoliike saa korjata laitteen. Älä yritä tehdä korjauksia itse!

f) Tulipalon sattuessa käytä jauhe- tai hiilidioksidisammutinta (CO_2) (sähkölaitteiden sammuttamiseen tarkoitettua sammutinta).

g) Lapset ja muut luvattomat henkilöt eivät saa mennä työasemalle . Häiriötekijät voivat johtaa laitteen hallinnan menettämiseen.

h) Käytä laitetta hyvin ilmastoidussa tilassa.

i) Tarkista säännöllisesti turvatarrojen kunto. Jos tarrat ovat lukukelvottomia, ne on vaihdettava.

j) Säilytä tämä käyttöohje saatavilla myöhempää tarvetta varten. Jos laite luovutetaan kolmannelle osapuolelle, käyttöohje on luovutettava sen mukana.



MUISTA! LAITETTA KÄYTTÄESSÄSI SUOJELE LAPSIA JA MUITA SIVULLISIA.

3.3. Henkilökohtainen turvallisuus

a) Älä käytä laitetta väsyneenä, sairaana tai alkoholin, huumausaineiden tai lääkkeiden vaikutuksen alaisena, sillä ne voivat merkittävästi heikentää laitteen käyttökykyä.

b) Laitetta ei ole tarkoitettu henkilöiden (mukaan lukien lapset) käytettäväksi, joilla on rajoittuneet henkiset ja aistilliset toiminnot tai joilta puuttuu tarvittava kokemus ja/tai tieto, ellei heitä valvo heidän turvallisuudestaan vastaava henkilö tai he ole saaneet opastusta laitteen käyttöön.

c) Käytä maalaisjärkeä ja pysy valppaana työskennellessäsi laitteen kanssa. Tilapäinen keskittymiskyvyn menetys laitetta käytettäessä voi johtaa vakaviin vammoihin.

d) Estääksesi laitteen vahingossa käynnistymisen, varmista, että kytkin on OFF-asennossa ennen kuin kytket sen virtalähteeseen.

e) Älä yliarvioi kykyjäsi. Laitetta käyttäessäsi säilytä tasapainosi ja pysy vakaana koko ajan . Tämä varmistaa paremman hallinnan laitteesta odottamattomissa tilanteissa.

f) Laite ei ole lelu. Lapsia on valvottava, jotta varmistetaan, etteivät he leiki laitteella.

g) HUOMAUTUS: Käytön aikana jotkin laitteen osat voivat laite kuumenee erittäin kuumaksi – Varoitus: palovammavaara! Älä koske näihin osiin paljain käsin! Ota kypsennettyjä aterioita pihtien tai muiden keittiövälineiden avulla.

h) Pidä kaikki pakkausmateriaalit poissa lasten ulottuvilta lapsia onnettomuusriskin välttämiseksi (esim. tukehtuminen).

3.4. Laitteen turvallinen käyttö

a) Varmista, että pistoke on irrotettu pistorasiasta ennen kuin yrität tehdä säätöjä, vaihtaa lisävarusteita tai laitat laitteen sivuun. Tällaiset varotoimet vähentävät laitteen vahingossa tapahtuvan aktivoitumisen riskiä.

b) Kun laitetta ei käytetä, säilytä sitä turvallisessa paikassa lasten ja laitteen käyttöön perehtymättömien henkilöiden ulottumattomissa, jotka eivät ole lukeneet käyttöohjetta. Laite voi aiheuttaa vaaran kokemattomien käyttäjien käsissä.

c) Pidä laite täydellisessä teknisessä kunnossa. Tarkista ennen jokaista käyttökertaa yleisten vaurioiden varalta, erityisesti liikkuvien osien halkeamien tai elementtien varalta, sekä muiden laitteen turvalliseen käyttöön vaikuttavien tekijöiden varalta. Jos vaurioita havaitaan, toimita laite korjattavaksi ennen käyttöä.

d) Pidä laite poissa lasten ulottuvilta.

e) Laitteen korjaukset ja huollot tulee suorittaa pätevien henkilöiden toimesta, ja laitteen on käytettävä ainoastaan alkuperäisiä varaosia. Tämä varmistaa laitteen turvallisen käytön.

f) Laitteen toimintakunnon varmistamiseksi älä poista tehtaalla asennettuja suojuksia äläkä löysää ruuveja.

g) Älä siirrä, säädä tai käännä laitetta työskentelyn aikana.

h) Älä jätä tätä laitetta ilman valvontaa sen käytön aikana.

i) Puhdista laite säännöllisesti estääksesi pinttyneen lian kertymisen.

j) Älä peitä ilmanotto- ja poistoaukkoja.

k) Käytön jälkeen sammuta laite painamalla virtapainiketta.

l) Laitteen rakenteeseen puuttuminen sen parametrien tai rakenteen muuttamiseksi on kielletty.

m) Tämä on erillinen laite, eikä sitä saa rakentaa keittiön kaappiin.

n) Lämmitettäessä syntyy haitallisia höyryjä ja huuruja liimoja, muoveja, nesteitä ja syttyviä materiaaleja.

o) Älä käytä tätä laitetta kuivaamiseen, lämmittämiseen tai kuivaamiseen esineistä pois.

p) Älä jätä astioita sammutettuun laitteeseen. syntyvä kosteus vahingoittaa tuotetta.

q) Käyttäjien on oltava koulutettuja laitteen käyttöön ja tulisi lukea käyttöohjeet. Ohjeet käyttöohjeen on aina oltava saatavilla paikassa, jossa laitetta käytetään.

r) Käytä keittiövälineitä, jotka on tarkoitettu käytettäväksi ruokaa, joka ei naarmuta laitetta. Älä käytä teräviä ja metallisia esineitä.

s) Liitäntä virtalähteeseen saa tehdä vain asianmukaisen henkilöstön suorittama valtuutukset ja pätevyydet.

t) Maissiöljyn käyttöä ei suositella sen vuoksi korkea sokeripitoisuus. Sokeri sulaa kuumennettaessa, palaa levyn pinnalla ja sitten se on vaikea poistaa.

u) Älä koske lämmityslevyyn laitteen ollessa käynnissä käytössä. Palovammojen vaara.

HUOMIO! LAITTEEN TURVALLISESTA SUUNNITTELUSTA JA SUOJAOMINAISUUKSISTA SEKÄ KÄYTTÄJÄÄ SUOJAAVIEN LISÄELEMENTTIEN KÄYTÖSTÄ HUOLIMATTA LAITETTA KÄYTETTÄESSÄ ON SILTI PIENI ONNETTOMUUS- TAI LOUKKAANTUMISVAARA. OLE VALPPAANA JA KÄYTÄ TERVETTÄ JÄRKEÄ LAITETTA KÄYTTÄESSÄSI.

4. Käytä ohjeita

Laite on tarkoitettu lihan, kalan ja vihannesten grillaamiseen suoraan paistolevyllä.

Käyttäjä on vastuussa kaikista vahingoista, jotka johtuvat laitteen määräystenvastaisesta käytöstä.

4.1. Laitteen kuvaus

Kuva 1: Mallin yleiskatsaus RCG-50HB *Kuva 2: Mallin yleiskatsausRCG-60GB*



1) Termostaatti

2) POWER - virran merkkivalo

3) LÄMPÖ - termostaatin valo

4) PALAUTUS - ylikuumenemisen varoitusvalo

5) Valua

6) Kokoelmalaatikko

7) Virtajohto

8) RESET-painike

9) Grillilevy

4.2. Käyttöönotto

4.2.1. Laitteen sijainti

Ympäristön lämpötilan ei saa olla yli 40 °C ja suhteellisen kosteuden alle 85 %. Varmista hyvä ilmanvaihto huoneessa, jossa laitetta käytetään. Laitteen kummankin sivun ja seinän tai muiden esineiden välisen etäisyyden tulee olla vähintään 10 cm. Pidä laite poissa kuumilta pinnoilta. Käytä laitetta tasaisilla, vakailla, puhtailla, tulenkestävillä ja kuivilla pinnoilla lasten ja kehitysvammaisten henkilöiden ulottumattomissa. Asenna laite varmistaen, että pistorasiaan on jatkuvasti pääsy. Laitteeseen kytketyn virtajohdon on oltava asianmukaisesti maadoitettu ja sen on vastattava teknisiä tietoja. Ennen ensimmäistä käyttökertaa irrota kaikki osat ja puhdista ne yhdessä koko laitteen kanssa .

TÄRKEÄÄ: Laite on päällystetty korroosionestokalvolla. Ensimmäisen käyttökerran aikana laitteesta saattaa tulla savua lämmityselementeistä. Tämä on normaalia ja turvallista. Varmista

riittävä ilmanvaihto. HUOMAUTUS: Ensimmäisen lämmityskerran jälkeen grilli saattaa tummua enemmän tai vähemmän säännöllisesti . Tämä on aivan normaalia.

4.3. Laitteen käyttö

1) Kytke grilli virtalähteeseen. Vihreä merkkivalo (POWER) syttyy.

2) Aseta haluttu lämpötila termostaatilla. Keltainen termostaatin merkkivalo syttyy (LÄMMITYS). Lämmityslämpötilaa voidaan säätää tarpeen mukaan.

3) Kun haluttu lämpötila on saavutettu, keltainen merkkivalo sammuu ja voit aloittaa grillaamisen. Termostaatti pitää lämpötilan vakiona. (Vasen termostaatti ohjaa vasenta grillilevyä ja oikea termostaatti oikeaa levyä.)

4) Levyltä poistettava ylimääräinen öljy poistetaan viemärin ja keräysastian kautta.

HUOMIO! Laitteessa on ylikuumenemissuoja. Jos se ylikuumenee, RESET-valot syttyvät ja laite sammuu. Odota noin 15 minuuttia, irrota RESET-painikkeiden suojukset, paina RESET-painikkeita ja aseta suojukset takaisin paikoilleen. Voit nyt käyttää laitetta uudelleen.

4.4. Puhdistus ja huolto

4.4.1. Yleiset ohjeet

a) Irrota pistoke pistorasiasta ja anna laitteen jäähtyä kokonaan ennen jokaista puhdistusta, säätöä tai lisävarusteiden vaihtoa tai jos laitetta ei käytetä.

b) Irrota laite aina pistorasiasta ennen sen puhdistamista tai säilyttämistä.

c) Käytä pinnan puhdistukseen vain syövyttämättömiä puhdistusaineita.

d) Käytä laitteen pesuun vain mietoja, elintarviketurvallisia pesuaineita.

e) Laitteen puhdistuksen jälkeen kaikki osat tulee kuivata kokonaan ennen sen uudelleenkäyttöä.

f) Säilytä laitetta kuivassa, viileässä paikassa, suojassa kosteudelta ja suoralta auringonvalolta.

g) Älä suihkuta laitetta vesisuihkulla äläkä upota sitä veteen.

h) Älä anna veden päästä laitteen sisään laitteen kotelon tuuletusaukkojen kautta.

i) Puhdista tuuletusaukot harjalla ja paineilmalla.

j) Laite on tarkastettava säännöllisesti sen teknisen suorituskyvyn ja mahdollisten vaurioiden havaitsemiseksi.

k) Käytä puhdistukseen pehmeää, kosteaa liinaa.

l) Älä käytä puhdistukseen teräviä ja/tai metallisia esineitä (esim . metalliharjaa tai metallista lastaa), koska ne voivat vahingoittaa laitteen pintamateriaalia.

m) Älä puhdista laitetta happamalla aineella, lääketieteellisiin tarkoituksiin tarkoitetuilla aineilla, ohentimilla, polttoaineella, öljyillä tai muilla kemikaaleilla, koska ne voivat vahingoittaa laitetta.

4.4.2. Levyjen huolto

- Suojaa levy peittämällä se suolattomalla ruokaöljyllä talouspaperilla tai liinalla. Anna levyn vaikuttaa tunnin ja pyyhi sitten jäljelle jäänyt öljy pois liinalla. Kuvatulla tavalla valmisteltua grillilevyä voidaan käyttää uudelleen grillaamiseen.

4.4.3. Puhdistusohjeet

Grilli on puhdistettava huolellisesti jokaisen käyttökerran jälkeen:

- Lyhytaikaisen käytön yhteydessä pyyhi grilli vain talouspaperilla.
- Pitkäaikaisen käytön jälkeen voit käyttää grillikaavinta (ja/tai sientä tai harjaa) jäljellä olevan ruoan keräämiseen ja siirtämiseen viemäriin. Kun jäljellä oleva ruoka on poistettu, kuivaa grillilevyn pinta puhtaalla talouspaperilla ja käsittele pinta edellä kuvatulla tavalla.
- TÄRKEÄÄ: Pidä kaavin kulmassa grillin pintaan nähden. Älä kaavi liian syvälle, sillä se voi naarmuttaa grillin pintaa, jolloin ruoka tarttuu pintaan.
- Jos pinta on erittäin likainen, se voidaan pestä vedellä ja pesuaineella.
- TÄRKEÄÄ: Huomaa, että pesuaineet poistavat luonnollisen öljykalvon pinnalta, joten grilli on öljyttävä pesun jälkeen.
- Poista ja puhdista keräysastia jokaisen käyttökerran jälkeen. Säiliö on pestävä astianpesuaineella.
- TÄRKEÄÄ: Jos astiaa ei puhdisteta, jäljelle jäänyt ruoka ja rasva voivat syttyä, kun grilli kuumennetaan uudelleen.
- TÄRKEÄÄ: Älä kaada vettä kuumien grillilevyjen päälle. Se voi aiheuttaa levyn muodonmuutoksia ja halkeamia eli pysyviä vaurioita.

4.4.4. Käytettyjen laitteiden hävittäminen

Älä hävitä tätä laitetta kunnallisen jätteen mukana. Toimita se sähkö- ja sähkölaitteiden kierrätys- ja keräyspisteeseen. Tarkista tuotteessa, käyttöohjeessa ja pakkauksessa oleva symboli. Laitteen valmistuksessa käytetyt muovit voidaan kierrättää niiden merkintöjen mukaisesti. Kierrättämällä osallistut merkittävästi ympäristönsuojeluun.

Ota yhteyttä paikallisiin viranomaisiin saadaksesi tietoa paikallisesta kierrätyskeskuksesta.

4.5. Osaluettelo

Kuva 3: Mallin varaosat RCG-50HB

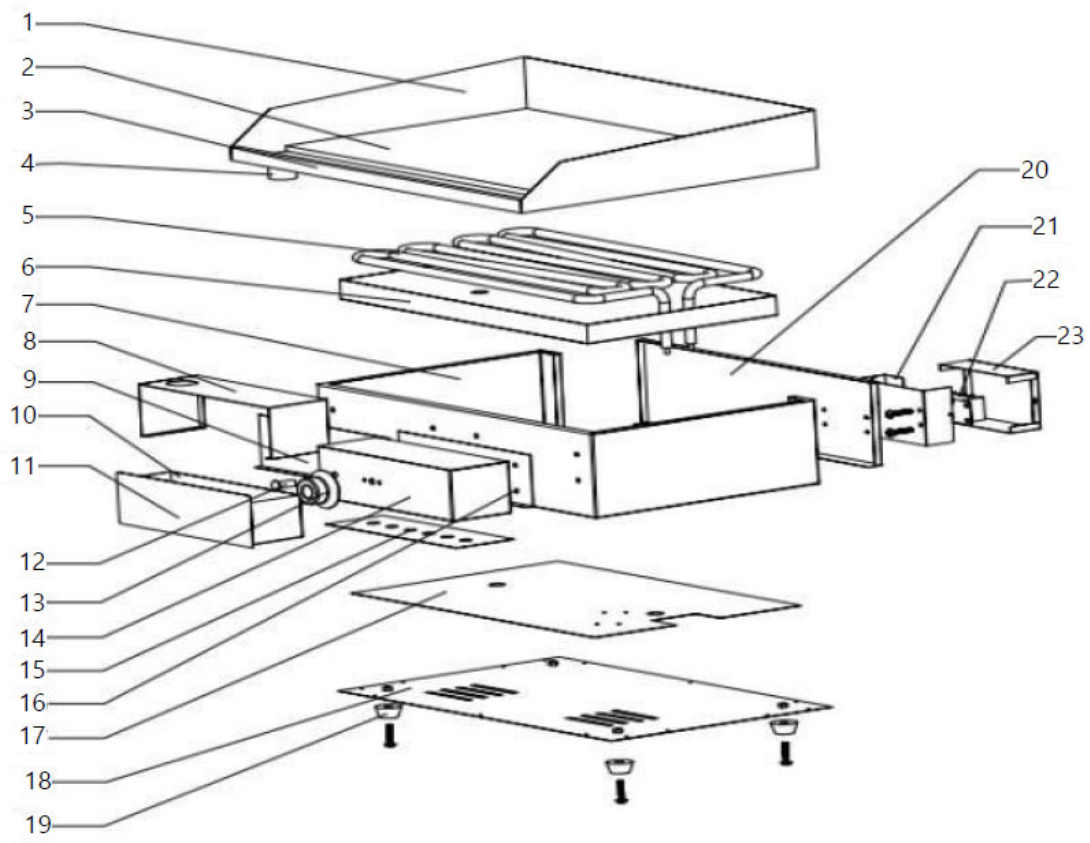

Kuva 4: Mallin varaosat*RCG-60GB*

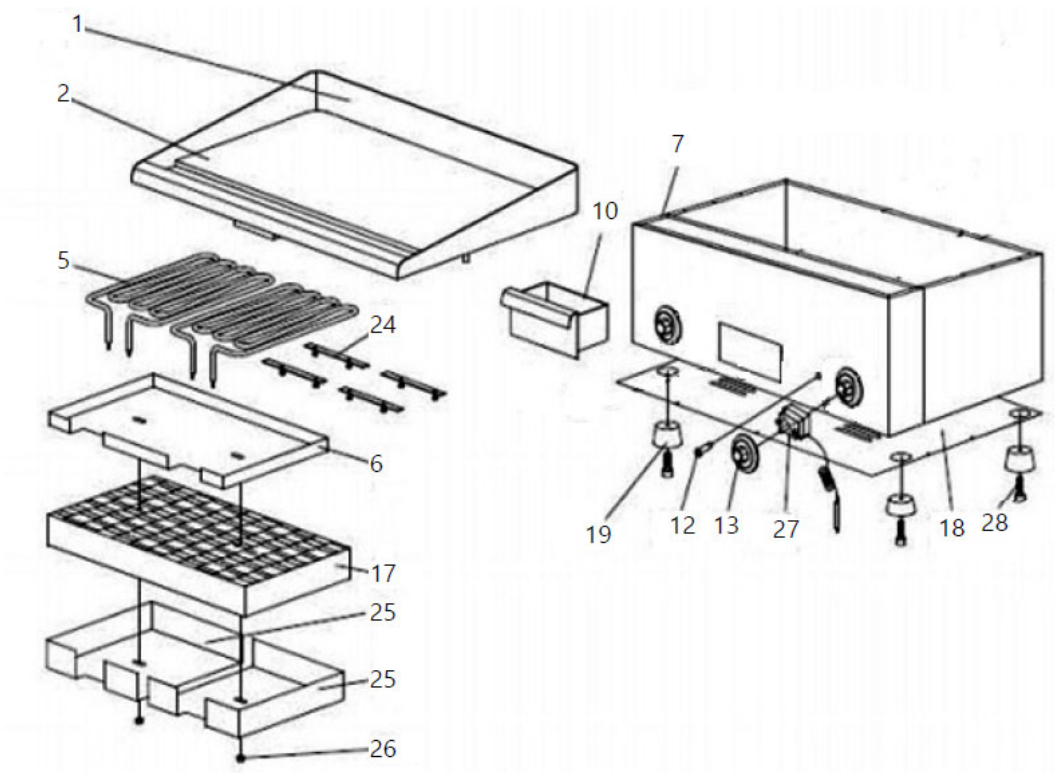

Taulukko 2: Varaosaluettelo

Osanumero	Kuvaus
1	Lukituslevy
2	Grillilevy
3	Etulevy
4	Viemäriputki
5	Lämmityselementti
6	Lämmityselementin suojus
7	Kodinkoneen kotelo
8	Laatikon kotelo
9	Laatikon kansi
10	Kokoelmalaatikko
11	Laatikon kahva
12	Merkkivalo
13	Termostaatin nuppi
14	Lämpötilansäätimen suojus
15	Lämpötilan säätimen levy (asteikko)
16	Lämpötilansäätimen emolevy
17	Puuvillaeriste
18	Alempi kotelo
19	Jalat
20	Takakotelo
21	Virtajohdon suojus
22	Terminaali
23	Virtajohto

24	Lämmityselementin tuki
25	Painetyyny
26	Kuusikulmainen mutteri
27	Termostaatti
28	Kuusiokoloruuvi

⚠

Deze handleiding is vertaald met behulp van machinevertaling. We hebben er alles aan gedaan om de vertaling nauwkeurig te maken, maar houd er rekening mee dat automatische vertalingen niet perfect zijn en niet bedoeld zijn om menselijke vertalers te vervangen. De officiële versie van de handleiding is in het Engels. Verschillen tussen de vertaalde versie en de originele Engelse versie zijn niet juridisch bindend. Als u vragen heeft over de nauwkeurigheid van de vertaling, raadpleeg dan de Engelse versie, die de officiële referentie is. Versies in andere talen zijn op aanvraag verkrijgbaar via info@expondo.com.

1. Technische gegevens

Tabel 1: Technische gegevens van het product

Parameterbeschrijving	Parameterwaarde	
Productnaam	Dubbele elektrische grillplaat	Elektrische grillplaat
Model	RCG-60GB	RCG-50HB
Nominale spanning [V~] / frequentie [Hz]	230 / 50	
Nominaal vermogen [W]	6400	3200
Temperatuurbereik [°C]	50-300	
Afmetingen verwarmingsoppervlak [mm]	401 x 596	400 x 498
Afmetingen [breedte x diepte x hoogte; mm]	517 x 601 x 306	517 x 501 x 305
Gewicht [kg]	32,5	26

2. Algemene beschrijving

De gebruiksaanwijzing is bedoeld om het apparaat veilig en probleemloos te kunnen gebruiken. Het product is ontworpen en vervaardigd volgens strikte technische richtlijnen, met behulp van de modernste technologieën en componenten. Bovendien wordt het geproduceerd volgens de strengste kwaliteitsnormen.

GEBRUIK HET APPARAAT NIET TENZIJ U DEZE GEBRUIKERSHANDLEIDING GRONDIG HEBT GELEZEN EN BEGREPEN.

Om de levensduur van het apparaat te verlengen en een storingsvrije werking te garanderen, dient u het te gebruiken in overeenstemming met deze gebruikershandleiding en regelmatig onderhoud uit te voeren. De technische gegevens en specificaties in deze gebruikershandleiding zijn actueel. De fabrikant behoudt zich het recht voor om wijzigingen aan te brengen in het kader van kwaliteitsverbetering. Het apparaat is ontworpen om de risico's op geluidsemissie tot een minimum te beperken, rekening houdend met de technologische vooruitgang en mogelijkheden voor geluidsreductie.

2.1. Legende

Icon	Beschrijving
	Het product voldoet aan de relevante veiligheidsnormen.
	Lees voor gebruik de instructies.
	Het product moet gerecycled worden.
	**WAARSCHUWING!** of **LET OP!** of **ONTHOUD!** Van toepassing op de gegeven situatie. (algemeen waarschuwingsbord)
	LET OP! Waarschuwing voor elektrische schokken!
	LET OP! Heet oppervlak, risico op brandwonden!



LET OP! DE TEKENINGEN IN DEZE HANDLEIDING DIENEN UITSLUITEND TER ILLUSTRATIE EN KUNNEN OP SOMMIGE PUNTEN AFWIJKEN VAN HET DAADWERKELIJKE PRODUCT.

3. Gebruiksveiligheid



LET OP! LEES ALLE VEILIGHEIDSWAARSCHUWINGEN EN INSTRUCTIES. HET NIET OPVOLGEN VAN DE WAARSCHUWINGEN EN INSTRUCTIES KAN LEIDEN TOT EEN ELEKTRISCHE SCHOK, BRAND EN/OF ERNSTIG LETSEL OF ZELFS DE DOOD.

In de waarschuwingen en instructies worden de termen "apparaat" en "product" gebruikt om te verwijzen naar:

Dubbele elektrische grillplaat / Elektrische grillplaat

3.1. Elektrische veiligheid

a) De stekker moet in het stopcontact passen. Wijzig de stekker op geen enkele manier. Het gebruik van originele stekkers en passende stopcontacten vermindert het risico op een elektrische schok.

b) Vermijd het aanraken van geaarde elementen zoals leidingen, verwarmingselementen, boilers en koelkasten. Er is een verhoogd risico op een elektrische schok als het geaarde apparaat wordt blootgesteld aan regen, in direct contact komt met een nat oppervlak of in een vochtige omgeving wordt gebruikt. Water dat in het apparaat komt, verhoogt het risico op schade aan het apparaat en op een elektrische schok.

c) Raak het apparaat niet aan met natte of vochtige handen.

d) Gebruik de kabel alleen voor het beoogde gebruik. Gebruik hem nooit om het apparaat te dragen of om de stekker uit het stopcontact te trekken. Houd de kabel uit de buurt van warmtebronnen, olie, scherpe randen of bewegende onderdelen. Beschadigde of in de knoop geraakte kabels verhogen het risico op een elektrische schok.

e) Als u het apparaat buitenshuis gebruikt, gebruik dan een verlengsnoer dat geschikt is voor gebruik buitenshuis. Dit vermindert het risico op een elektrische schok.

f) Als gebruik van het apparaat in een vochtige omgeving onvermijdelijk is, dient u een aardlekschakelaar (RCD) te gebruiken. Het gebruik van een aardlekschakelaar vermindert het risico op een elektrische schok.

g) Gebruik het apparaat niet als het netsnoer beschadigd is of duidelijke tekenen van slijtage vertoont. Een beschadigd netsnoer dient te worden vervangen door een gekwalificeerde elektricien of het servicecentrum van de fabrikant.

h) Om elektrische schokken te voorkomen, mag u het snoer, de stekker of het apparaat niet onderdompelen in water of andere vloeistoffen. Gebruik het apparaat niet op natte oppervlakken.

i) LET OP! LEVENSGEVAAR! Dompel het apparaat tijdens het reinigen nooit onder in water of andere vloeistoffen.

j) Niet gebruiken in zeer vochtige omgevingen of in de directe nabijheid van watertanks.

k) Voorkom dat het apparaat nat wordt. Gevaar voor elektrische schokken!

3.2. Veiligheid op de werkplek

a) Zorg ervoor dat de werkplek schoon en goed verlicht is. Een rommelige of slecht verlichte werkplek kan leiden tot ongelukken. Probeer vooruit te denken, observeer wat er gebeurt en gebruik je gezonde verstand bij het werken met het apparaat.

b) Gebruik het apparaat niet in een potentieel explosieve omgeving, bijvoorbeeld in de buurt van ontvlambare vloeistoffen, gassen of stof. Het apparaat genereert vonken die stof of dampen kunnen doen ontbranden.

c) Indien u schade constateert of een onregelmatige werking constateert, dient u het apparaat onmiddellijk uit te schakelen en dit onmiddellijk aan een leidinggevende te melden.

d) Als u niet zeker weet of het apparaat goed functioneert of als u schade constateert, neem dan contact op met het servicecentrum van de fabrikant.

e) Alleen het servicecentrum van de fabrikant mag het apparaat repareren. Probeer dit niet zelf te doen!

f) In geval van brand moet u een poeder- of koolstofdioxide (CO_2)brandblusser gebruiken (een brandblusser die bedoeld is voor gebruik op onder spanning staande elektrische apparaten) om de brand te blussen.

g) Kinderen of onbevoegden hebben geen toegang tot een werkplek . Afleiding kan leiden tot verlies van controle over het apparaat.

h) Gebruik het apparaat in een goed geventileerde ruimte.

i) Controleer regelmatig de staat van de veiligheidslabels. Als de labels onleesbaar zijn, moeten ze worden vervangen.

j) Bewaar deze handleiding voor toekomstig gebruik. Als dit apparaat aan een derde wordt doorgegeven, moet de handleiding ook worden meegegeven.



LET OP! BESCHERM KINDEREN EN ANDERE OMSTANDERS TIJDENS HET GEBRUIK VAN HET APPARAAT.

3.3. Persoonlijke veiligheid

a) Gebruik het apparaat niet als u moe of ziek bent of onder invloed bent van alcohol, verdovende middelen of medicijnen die de bediening van het apparaat aanzienlijk kunnen beïnvloeden.

b) Het apparaat is niet bedoeld om te worden bediend door personen (met inbegrip van kinderen) met beperkte geestelijke en sensorische functies of personen die niet over de vereiste ervaring en/of kennis beschikken, tenzij zij onder toezicht staan van een persoon die verantwoordelijk is voor hun veiligheid of instructies hebben gekregen over de bediening van het apparaat.

c) Gebruik uw gezond verstand en blijf alert tijdens het werken met het apparaat. Tijdelijk concentratieverlies tijdens het gebruik van het apparaat kan leiden tot ernstig letsel.

d) Om te voorkomen dat het apparaat per ongeluk wordt ingeschakeld, controleert u of de schakelaar op UIT staat voordat u het apparaat op een stroombron aansluit.

e) Overschat uw mogelijkheden niet. Houd tijdens het gebruik van het apparaat uw evenwicht en stabiliteit . Dit zorgt voor betere controle over het apparaat in onverwachte situaties.

f) Het apparaat is geen speelgoed. Kinderen moeten onder toezicht staan om te voorkomen dat ze ermee spelen.

g) OPMERKING: Tijdens de werking kunnen sommige elementen van de apparaat wordt erg heet – Waarschuwing: brandgevaar! Raak deze elementen niet met blote handen aan! Neem bereide maaltijden met behulp van een tang of ander keukengerei.

h) Houd al het verpakkingsmateriaal buiten bereik van kinderen om elk risico op een ongeval te vermijden (bijv. verstikking).

3.4. Veilig gebruik van het apparaat

a) Zorg ervoor dat de stekker uit het stopcontact is gehaald voordat u aanpassingen uitvoert, accessoires vervangt of het apparaat weglegt. Dergelijke voorzorgsmaatregelen verkleinen het risico dat het apparaat per ongeluk wordt geactiveerd.

b) Wanneer u het apparaat niet gebruikt, bewaar het dan op een veilige plaats, buiten bereik van kinderen en personen die het apparaat niet kennen en de gebruiksaanwijzing niet hebben gelezen. Het apparaat kan gevaarlijk zijn voor onervaren gebruikers.

c) Houd het apparaat in perfecte technische staat. Controleer het vóór elk gebruik op algemene schade, met name bewegende onderdelen op gebarsten onderdelen of elementen, en op andere omstandigheden die de veilige werking van het apparaat kunnen beïnvloeden. Indien schade wordt geconstateerd, dient u het apparaat vóór gebruik ter reparatie aan te bieden.

d) Houd het apparaat buiten bereik van kinderen.

e) Reparatie of onderhoud van het apparaat dient te worden uitgevoerd door gekwalificeerde personen, uitsluitend met originele reserveonderdelen. Dit garandeert een veilig gebruik.

f) Om de operationele integriteit van het apparaat te waarborgen, mag u de fabrieksmatig aangebrachte beschermingselementen niet verwijderen en mag u geen schroeven losdraaien.

g) Verplaats, verander of draai het apparaat niet tijdens het werk.

h) Laat dit apparaat niet onbeheerd achter terwijl het in gebruik is.

i) Maak het apparaat regelmatig schoon om te voorkomen dat er hardnekkig vuil ophoopt.

j) De luchtinlaat en -uitlaat mogen niet worden afgedekt.

k) Schakel het apparaat na gebruik uit door op de aan/uit-knop.

l) Het is verboden om in te grijpen in de structuur van het apparaat om de parameters of de constructie ervan te veranderen.

m) Dit is een zelfstandig apparaat en mag niet in een gebouw worden gebouwd in een keukenkastje.

n) Bij het verwarmen ontstaan schadelijke dampen en dampen lijmen, kunststoffen, vloeistoffen en brandbare materialen.

o) Gebruik dit apparaat niet om te drogen, verwarmen of drogen uit objecten.

p) Laat geen vaatwerk in het uitgeschakelde apparaat staan. Het ontstane vocht veroorzaakt schade aan het product.

q) Gebruikers moeten getraind worden in het gebruik van het apparaat en moet de gebruiksaanwijzing lezen. De instructies handleiding moet altijd beschikbaar zijn op de plaats waar het apparaat wordt gebruikt.

r) Gebruik keukengerei dat bedoeld is voor gebruik met voedsel en dat het apparaat niet krast. Niet Gebruik geen scherpe en metalen voorwerpen.

s) Aansluiting op het stroomnet is alleen mogelijk uitgevoerd door personeel met de juiste kwalificaties autorisatie en kwalificaties.

t) Het wordt niet aanbevolen om maïsolie te gebruiken vanwege de hoog suikergehalte. De suiker smelt tijdens het verwarmen, brandt op het oppervlak van de plaat en dan is het Moeilijk te verwijderen.

u) Raak de verwarmingsplaat niet aan terwijl het apparaat aan staat. in gebruik. Gevaar voor brandwonden.

⚠

LET OP! ONDANKS HET VEILIGE ONTWERP VAN HET APPARAAT EN DE BESCHERMENDE VOORZIENINGEN, EN ONDANKS DE EXTRA ELEMENTEN DIE DE GEBRUIKER BESCHERMEN, BESTAAT ER NOG STEEDS EEN KLEIN RISICO OP EEN ONGEVAL OF LETSEL BIJ GEBRUIK VAN HET APPARAAT. BLIJF ALERT EN GEBRUIK UW GEZOND VERSTAND BIJ HET GEBRUIK VAN HET APPARAAT.

4. Gebruik richtlijnen

Het apparaat is bedoeld voor het grillen van vlees, vis en groenten direct op de verwarmingsplaat.

De gebruiker is aansprakelijk voor schade die ontstaat door onbedoeld gebruik van het apparaat.

4.1. Apparaatbeschrijving

Figuur 1: Overzicht van het model RCG-50HB



Figuur 2: Overzicht van het modelRCG-60GB

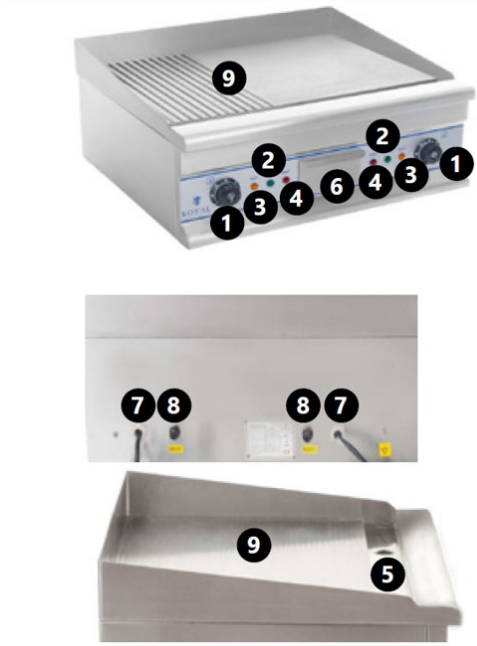

1) Thermostaat

2) POWER - aan/uit-lampje

3) HEAT - thermostaatlampje

4) RESET - waarschuwingslampje voor oververhitting

5) Droogleggen

6) Verzamellade

7) Stroomkabel

8) RESET-knop

9) Grillplaat

4.2. Voorbereiden op gebruik

4.2.1. Locatie van het apparaat

De omgevingstemperatuur mag niet hoger zijn dan 40 °C en de relatieve luchtvochtigheid moet lager zijn dan 85%. Zorg voor goede ventilatie in de ruimte waarin het apparaat wordt gebruikt. De afstand tussen elke zijde van het apparaat en de muur of andere objecten moet minimaal 10 cm zijn. Houd het apparaat uit de buurt van hete oppervlakken. Gebruik het apparaat op een vlakke, stabiele, schone, vuurvaste en droge ondergrond, buiten het bereik van kinderen en mensen met een verstandelijke beperking. Zorg bij de installatie van het apparaat ervoor dat er altijd toegang is tot de stekker. Het netsnoer dat op het apparaat is aangesloten, moet goed geaard zijn en voldoen aan de technische specificaties. Verwijder voor het eerste gebruik alle elementen en reinig deze samen met het hele apparaat .

BELANGRIJK: Het apparaat is bedekt met een anticorrosiefolie. Tijdens het eerste gebruik kan er rook uit de verwarmingselementen komen. Dit is normaal en veilig. Zorg voor voldoende ventilatie. LET OP: Na de eerste keer opwarmen kan de grill regelmatig donkerder worden . Dit is normaal.

4.3. Apparaatgebruik

1) Sluit de grill aan op het stopcontact. Het groene indicatielampje (POWER) gaat branden.

2) Stel de gewenste temperatuur in met de thermostaat. Het gele thermostaatlampje gaat branden (HEAT). De verwarmingstemperatuur kan naar wens worden aangepast.

3) Zodra de gewenste temperatuur is bereikt, gaat het gele indicatielampje uit en kunt u beginnen met grillen. De thermostaat houdt de temperatuur constant. (De linkerthermostaat bedient de linkergrillplaat en de rechterthermostaat de rechterplaat.)

4) De afvoer en de opvangbak worden gebruikt om de overtollige olie van de plaat te verwijderen.

LET OP! Het apparaat is voorzien van een oververhittingsbeveiliging. Bij oververhitting gaan de RESET-lampjes branden en schakelt het apparaat uit. Wacht ongeveer 15 minuten, draai de doppen van de RESET-knoppen los, druk op de RESET-knoppen en plaats de doppen terug. U kunt het apparaat nu weer gebruiken.

4.4. Reiniging en onderhoud

4.4.1. Algemene instructies

a) Haal de stekker uit het stopcontact en laat het apparaat volledig afkoelen voordat u het reinigt, afstelt of accessoires vervangt, of als u het apparaat niet gebruikt.

b) Haal altijd de stekker van het apparaat uit het stopcontact voordat u het schoonmaakt of opbergt.

c) Gebruik alleen niet-bijtende reinigingsmiddelen om het oppervlak te reinigen.

d) Gebruik alleen milde, voedselveilige reinigingsmiddelen om het apparaat te wassen.

e) Nadat u het apparaat hebt gereinigd, moeten alle onderdelen volledig worden gedroogd voordat u het opnieuw gebruikt.

f) Bewaar het apparaat op een droge, koele plaats, waar het niet wordt blootgesteld aan direct zonlicht.

g) Spuit het apparaat niet af met een waterstraal en dompel het niet onder in water.

h) Zorg ervoor dat er geen water via de ventilatieopeningen in de behuizing van het apparaat in het apparaat terechtkomt.

i) Maak de ventilatieopeningen schoon met een borstel en perslucht.

j) Het apparaat moet regelmatig worden gecontroleerd op de technische werking en eventuele schade.

k) Gebruik voor het schoonmaken een zachte, vochtige doek.

l) Gebruik geen scherpe en/of metalen voorwerpen voor het schoonmaken (bijv . een staalborstel of metalen spatel), omdat deze het oppervlaktemateriaal van het apparaat kunnen beschadigen.

m) Maak het apparaat niet schoon met zure stoffen, medische middelen, verdunners, brandstof, olie of andere chemische stoffen. Dit kan het apparaat beschadigen.

4.4.2. Plaatonderhoud

- Bescherm de plaat door hem te bedekken met zoutvrije olie, bijvoorbeeld met keukenpapier of een doek. Laat de plaat een uur staan en veeg de resterende olie vervolgens weg met een doek. De grillplaat die op de beschreven manier is voorbereid, kan opnieuw worden gebruikt om te grillen.

4.4.3. Reinigingsinstructies

Na elk gebruik moet de grill grondig worden gereinigd:

- Bij eenmalig, kort gebruik, veegt u het rooster eenvoudigweg schoon met een papieren handdoek.

- Na langdurig gebruik kunt u een speciale grillschraper (en/of een spons of borstel) gebruiken om de etensresten op te vangen en naar de afvoer te brengen. Nadat u de

etensresten hebt verwijderd, droogt u het oppervlak van de grillplaat af met een schone keukenrol en behandelt u het zoals hierboven beschreven.

- BELANGRIJK: Zorg ervoor dat de schraper schuin op het grilloppervlak staat. Schraap niet te diep, want dit kan krassen op het grilloppervlak veroorzaken, waardoor etensresten aan het oppervlak kunnen blijven plakken.
- Indien het oppervlak zeer vuil is, kunt u het schoonmaken met water en afwasmiddel.
- BELANGRIJK: Houd er rekening mee dat schoonmaakmiddelen de natuurlijke olielaag van het oppervlak verwijderen. Daarom moet het grillrooster na het wassen met olie worden bedekt.
- Verwijder en reinig na elk gebruik de opvangbak. De bak moet met afwasmiddel worden gewassen.
- BELANGRIJK: Als de container niet wordt schoongemaakt, kunnen de achtergebleven etensresten en vetten vlam vatten wanneer de grill opnieuw wordt verwarmd.
- BELANGRIJK: Giet geen water over hete grillplaten. Dit kan vervorming en scheuren in de verwarmingsplaat veroorzaken, wat permanente schade kan veroorzaken.

4.4.4. Afvoeren van gebruikte apparaten

Gooi dit apparaat niet weg bij het huishoudelijk afval. Lever het in bij een inzamelpunt voor elektrische en elektronische apparaten. Controleer het symbool op het product, de gebruiksaanwijzing en de verpakking. De kunststoffen waaruit het apparaat is vervaardigd, kunnen worden gerecycled volgens de markeringen. Door te recyclen, levert u een belangrijke bijdrage aan de bescherming van ons milieu.

Neem contact op met uw lokale overheid voor informatie over uw lokale recyclingbedrijf.

4.5. Onderdelenlijst

Figuur 3: Reserveonderdelen van het model RCG-50HB

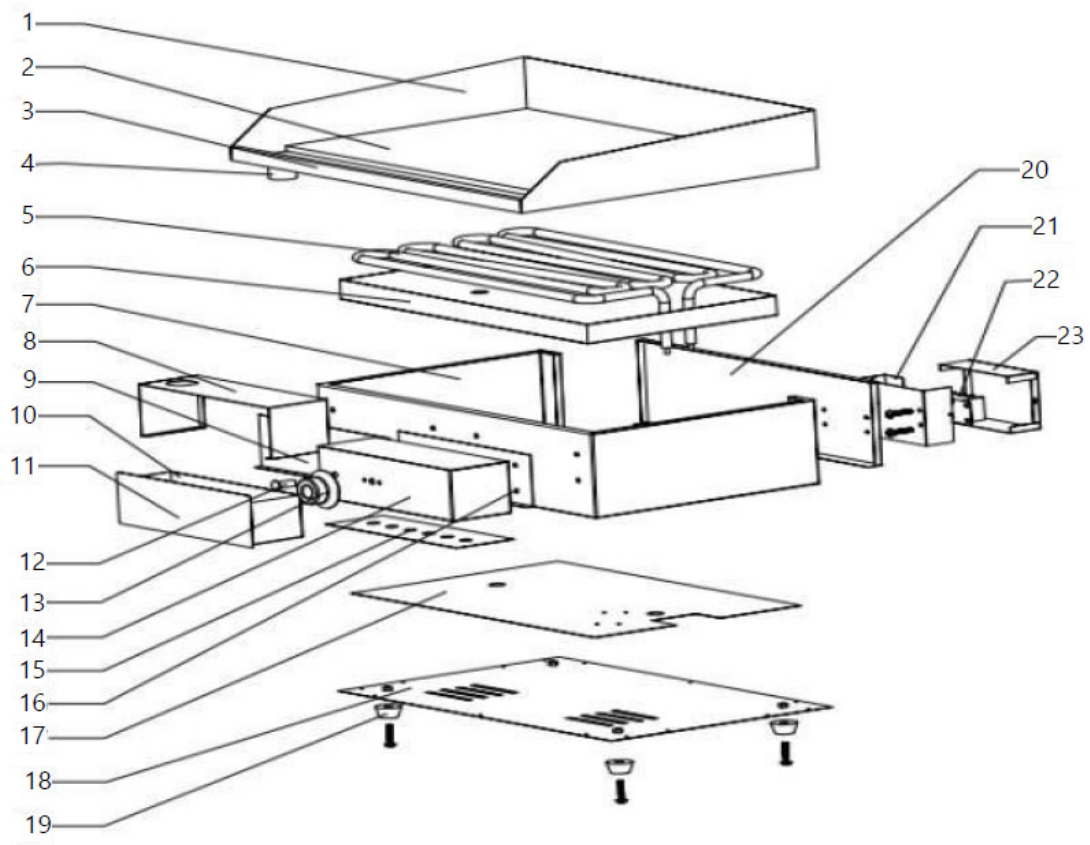

Figuur 4: Reserveonderdelen van het model*RCG-60GB*

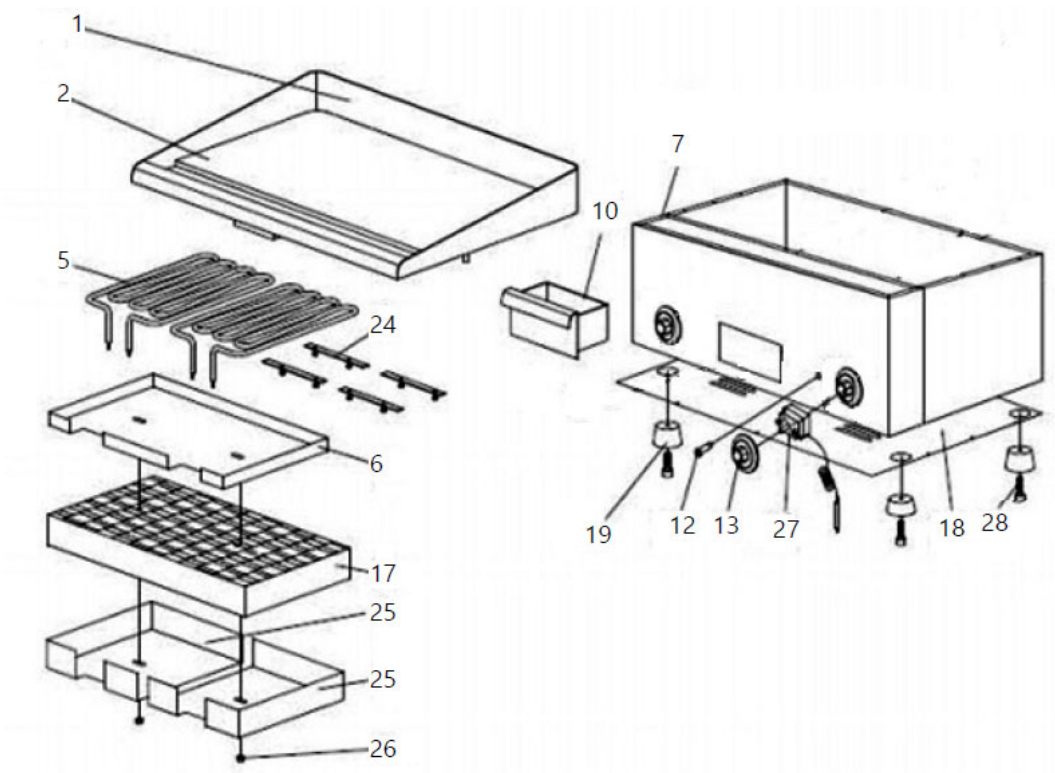

Tabel 2: Lijst met reserveonderdelen

Onderdeelnummer	Beschrijving
1	Vergrendelingsplaat
2	Grillplaat
3	Voorplaat
4	Afvoerpijp
5	Verwarmingselement
6	Bescherming van het verwarmingselement
7	Apparaatbehuizing
8	Ladebehuizing
9	Ladedeksel
10	Verzamellade
11	Ladegreep
12	Indicatielampje
13	Thermostaatknop
14	Temperatuurregelaarbeveiliging
15	Temperatuurregelaarplaat (schaal)
16	Temperatuurregelaar moederbord
17	Katoenen isolatie
18	Lagere behuizing
19	Voeten
20	Achterbehuizing
21	Bescherming van het netsnoer
22	Terminal
23	Stroomkabel

24	Ondersteuning voor verwarmingselement
25	Drukkussen
26	Zeskantmoer
27	Thermostaat
28	Zeskantschroef

⚠

Denne brukerhåndboken er oversatt med maskinoversettelse. Vi har gjort vårt ytterste for å sikre at oversettelsen er nøyaktig, men vær oppmerksom på at automatiserte oversettelser ikke er perfekte og ikke er ment å erstatte menneskelige oversettere. Den offisielle versjonen av brukerhåndboken er på engelsk. Eventuelle forskjeller mellom den oversatte versjonen og den originale engelske versjonen er ikke juridisk bindende. Hvis du har spørsmål om nøyaktigheten av oversettelsen, kan du se den engelske versjonen, som er den offisielle referansen. Flere språkversjoner er tilgjengelige på forespørsel via info@expondo.com.

1. Tekniske data

Tabell 1: Tekniske data for produktet

Parameterbeskrivelse	Parameterverdi	
Produktnavn	Dobbel elektrisk grillplate	Elektrisk grillplate
Modell	RCG-60GB	RCG-50HB
Nominell spenning [V~] / frekvens [Hz]	230 / 50	
Nominell effekt [W]	6400	3200
Temperaturområde [°C]	50–300	
Dimensjoner på varmeflate [mm]	401 x 596	400 x 498
Mål [bredde x dybde x høyde; mm]	517 x 601 x 306	517 x 501 x 305
Vekt [kg]	32,5	26

2. Generell beskrivelse

Brukerhåndboken er utformet for å hjelpe til med sikker og problemfri bruk av enheten. Produktet er designet og produsert i samsvar med strenge tekniske retningslinjer, ved bruk av toppmoderne teknologi og komponenter. I tillegg er det produsert i samsvar med de strengeste kvalitetsstandardene.

IKKE BRUK ENHETEN MED MINDRE DU HAR LEST OG FORSTÅTT DENNE BRUKERHÅNDBOKEN GRUNDIG.

For å øke produktets levetid og sikre problemfri drift, bruk den i samsvar med denne brukerhåndboken og utfør regelmessig vedlikeholdsoppgaver. De tekniske dataene og spesifikasjonene i denne brukerhåndboken er oppdaterte. Produsenten forbeholder seg retten til å gjøre endringer knyttet til kvalitetsforbedring. Enheten er konstruert for å redusere støyrisikoen til et minimum, med tanke på teknologiske fremskritt og muligheter for støyreduksjon.

2.1. Legende

Ikon	Beskrivelse
CE	Produktet oppfyller de relevante sikkerhetsstandardene.

	Les instruksjonene før bruk.
	Produktet må resirkuleres.
	**ADVARSEL!** eller **FORSIKTIG!** eller **HUSK!** Gjelder den gitte situasjonen. (generelt varselskilt)
	OBS! Advarsel om elektrisk støt!
	OBS! Varm overflate, fare for brannskader!



VÆR OPPMERKSOM PÅ! TEGNINGENE I DENNE HÅNDBOKEN ER KUN MENT SOM ILLUSTRASJON, OG KAN AVVIKE FRA DET FAKTISKE PRODUKTET PÅ NOEN DETALJER.

3. Brukssikkerhet



OBS! LES ALLE SIKKERHETSADVARSLER OG ALLE INSTRUKSJONER. UNNLATELSE AV Å FØLGE ADVARSLENE OG INSTRUKSJONENE KAN FØRE TIL ELEKTRISK STØT, BRANN OG/ELLER ALVORLIG PERSONSKADE ELLER TIL OG MED DØD.

Begrepene «enhet» eller «produkt» brukes i advarslene og instruksjonene for å referere til:

Dobbel elektrisk grillplate / Elektrisk grillplate

3.1. Elektrisk sikkerhet

a) Støpselet må passe i stikkontakten. Ikke modifiser støpselet på noen måte. Bruk av originale støpsler og matchende stikkontakter reduserer risikoen for elektrisk støt.

b) Unngå å berøre jordede elementer som rør, varmeovner, kjeler og kjøleskap. Det er økt risiko for elektrisk støt hvis den jordede enheten utsettes for regn, kommer i direkte kontakt med en våt overflate eller brukes i et fuktig miljø. Vann som trenger inn i enheten øker risikoen for skade på enheten og for elektrisk støt.

c) Ikke berør enheten med våte eller fuktige hender.

d) Bruk kabelen kun til det den er beregnet for. Bruk den aldri til å bære enheten eller til å trekke støpselet ut av en stikkontakt. Hold kabelen unna varmekilder, olje, skarpe kanter eller bevegelige deler. Skadede eller flokete kabler øker risikoen for elektrisk støt.

e) Hvis du arbeider med enheten utendørs, må du sørge for å bruke en skjøteledning som er egnet for utendørs bruk. Bruk av en skjøteledning som er egnet for utendørs bruk reduserer risikoen for elektrisk støt.

f) Hvis bruk av apparatet i fuktige omgivelser ikke kan unngås, bør det brukes en jordfeilbryter (RCD). Bruk av en RCD reduserer risikoen for elektrisk støt.

g) Ikke bruk apparatet hvis strømledningen er skadet eller viser tydelige tegn på slitasje. En skadet strømledning bør byttes ut av en kvalifisert elektriker eller produsentens servicesenter.

h) For å unngå elektrisk støt, ikke senk ledningen, støpselet eller enheten ned i vann eller andre væsker. Ikke bruk enheten på våte overflater.

i) OBS! LIVSFARE! Apparatet må aldri senkes ned i vann eller andre væsker under rengjøring.

j) Ikke bruk i svært fuktige omgivelser eller i umiddelbar nærhet av vanntanker.

k) Unngå at apparatet blir vått. Fare for elektrisk støt!

3.2. Sikkerhet på arbeidsplassen

a) Sørg for at arbeidsplassen er ren og godt opplyst. En rotete eller dårlig opplyst arbeidsplass kan føre til ulykker. Prøv å tenke fremover, observer hva som skjer og bruk sunn fornuft når du arbeider med enheten.

b) Ikke bruk enheten i potensielt eksplosive omgivelser, for eksempel i nærheten av brennbare væsker, gasser eller støv. Enheten genererer gnister som kan antenne støv eller gasser.

c) Hvis du oppdager skade eller uregelmessig drift, må du umiddelbart slå av apparatet og rapportere det til en overordnet uten forsinkelse.

d) Hvis du er usikker på om enheten fungerer som den skal, eller hvis du finner skader, kan du kontakte produsentens servicesenter.

e) Bare produsentens servicesenter kan utføre reparasjoner på enheten. Ikke forsøk å utføre reparasjonene selv!

f) Ved brann, bruk et pulver- eller karbondioksid (CO_2) brannslukningsapparat (et som er beregnet for bruk på strømførende elektriske apparater) for å slukke den.

g) Barn eller uvedkommende har ikke adgang til en arbeidsstasjon . En distraksjon kan føre til tap av kontroll over enheten.

h) Bruk enheten i et godt ventilert rom.

i) Kontroller sikkerhetsetikettenes tilstand regelmessig. Hvis etikettene er uleselige, må de skiftes ut.

j) Vennligst ta vare på denne håndboken for fremtidig referanse. Hvis denne enheten gis videre til en tredjepart, må håndboken følge med.



HUSK! BESKYTT BARN OG ANDRE TILSKUERE NÅR DU BRUKER ENHETEN.

3.3. Personlig sikkerhet

a) Ikke bruk enheten når du er trøtt, syk eller påvirket av alkohol, narkotika eller medisiner som kan svekke evnen til å bruke enheten betydelig.

b) Apparatet er ikke beregnet for å håndteres av personer (inkludert barn) med begrensede mentale og sensoriske funksjoner eller personer som mangler relevant erfaring og/eller kunnskap, med mindre de er under oppsyn av en person som er ansvarlig for deres sikkerhet, eller de har fått instruksjoner i hvordan apparatet skal brukes.

c) Bruk sunn fornuft og vær oppmerksom når du arbeider med enheten. Midlertidig tap av konsentrasjon mens du bruker enheten kan føre til alvorlige skader.

d) For å forhindre at enheten slås på ved et uhell, må du sørge for at bryteren er i AV-posisjon før du kobler den til en strømkilde.

e) vær stabil til enhver tid når du bruker enheten . Dette vil sikre bedre kontroll over enheten i uventede situasjoner.

f) Enheten er ikke et leketøy. Barn må være under oppsyn for å sikre at de ikke leker med enheten.

g) MERK: Under drift kan noen elementer i Apparatet blir veldig varmt – Advarsel: brannfare! Ikke berør disse elementene med bare hendene! Ta lage ferdiglagde måltider med en tang eller annet kjøkkenutstyr.

h) Oppbevar alt emballasjemateriale utilgjengelig for barn for å unngå enhver risiko for ulykker (f.eks. kvelning).

3.4. Sikker bruk av enheten

a) Sørg for at støpselet er koblet fra stikkontakten før du prøver å justere, bytte ut tilbehør eller før du legger enheten til side. Slike forholdsregler vil redusere risikoen for å aktivere enheten ved et uhell.

b) Når den ikke er i bruk, oppbevares den på et trygt sted, utilgjengelig for barn og personer som ikke er kjent med enheten og som ikke har lest brukerhåndboken. Enheten kan utgjøre en fare i hendene på uerfarne brukere.

c) Hold enheten i perfekt teknisk stand. Før hver bruk må du kontrollere den for generell skade, spesielt for bevegelige komponenter for sprukne deler eller elementer, og for andre forhold som kan påvirke enhetens sikre drift. Hvis det oppdages skader, må du levere enheten inn til reparasjon før bruk.

d) Oppbevar enheten utilgjengelig for barn.

e) Reparasjon eller vedlikehold av enheten skal utføres av kvalifiserte personer, og kun med originale reservedeler. Dette vil sikre sikker bruk.

f) For å sikre enhetens driftssikkerhet, må du ikke fjerne fabrikkmonterte vern og ikke løsne noen skruer.

g) Ikke flytt, juster eller roter enheten under arbeid.

h) Ikke la dette apparatet være uten tilsyn mens det er i bruk.

i) Rengjør enheten regelmessig for å forhindre at gjenstridig smuss samler seg.

j) Ikke dekk til luftinntaket og -utløpet.

k) Etter bruk, slå av apparatet ved å trykke på av/på-knappen.

l) Det er forbudt å gripe inn i enhetens struktur for å endre dens parametere eller konstruksjon.

m) Dette er et frittstående apparat og må ikke bygges inn i et kjøkkenskap.

n) Skadelige gasser og damper dannes ved oppvarming lim, plast, væsker og brennbare materialer.

o) Ikke bruk denne enheten til tørking, oppvarming eller tørking. ut av objekter.

p) Ikke la tallerkener stå i den avslåtte enheten. resulterende fuktighet forårsaker skade på produktet.

q) Brukere må være opplært i bruk av apparatet og bør lese bruksanvisningen. Instruksjonene håndboken må alltid være tilgjengelig på stedet der apparatet brukes.

r) Bruk kjøkkenutstyr som er beregnet for bruk med mat og som ikke riper opp apparatet. Ikke bruk skarpe og metalliske gjenstander.

s) Tilkobling til strømforsyningen kan bare gjøres utført av personell med passende autorisasjon og kvalifikasjoner.

t) Det anbefales ikke å bruke maisolje på grunn av dens høyt sukkerinnhold. Sukkeret smelter under oppvarming, brenner på overflaten av platen, og så er den vanskelig å fjerne.

u) Ikke berør varmeplaten mens apparatet er i drift i bruk. Fare for brannskader.

OBS! TIL TROSS FOR APPARATETS SIKRE UTFORMING OG BESKYTTELSESFUNKSJONER, OG TIL TROSS FOR BRUK AV TILLEGGSELEMENTER SOM BESKYTTER OPERATØREN, ER DET FORTSATT EN LITEN RISIKO FOR ULYKKER ELLER SKADER VED BRUK AV APPARATET. VÆR OPPMERKSOM OG BRUK SUNN FORNUFT NÅR DU BRUKER APPARATET.

4. Bruk retningslinjer

Apparatet er beregnet for grilling av kjøtt, fisk og grønnsaker direkte på varmeplaten.

Brukeren er ansvarlig for eventuelle skader som følge av utilsiktet bruk av enheten.

4.1. Enhetsbeskrivelse

Figur 1: Oversikt over modellen RCG-50HB *Figur 2: Oversikt over modellenRCG-60GB*



1) Termostat

2) STRØM - strømlampe

3) VARME - termostatlampe

4) RESET - varsellampe for overoppheting

5) Drenere

6) Samleskuff

7) Strømledning

8) RESET-knapp

9) Grillplate

4.2. Klargjøring til bruk

4.2.1. Apparatets plassering

Omgivelsestemperaturen må ikke være høyere enn 40 °C, og den relative fuktigheten bør være mindre enn 85 %. Sørg for god ventilasjon i rommet der apparatet brukes. Avstanden mellom hver side av apparatet og veggen eller andre gjenstander bør være minst 10 cm. Hold apparatet unna varme overflater. Bruk apparatet på flate, stabile, rene, ildfaste og tørre overflater, utilgjengelig for barn og personer med psykiske funksjonshemminger. Installer apparatet og sørg for at det er konstant tilgang til hovedstøpselet. Strømledningen som er koblet til apparatet, må være jordet og samsvare med de tekniske spesifikasjonene. Før første gangs bruk, fjern alle elementene og rengjør dem sammen med hele apparatet .

VIKTIG: Apparatet er dekket med en korrosjonsfilm. Ved første gangs bruk kan apparatet avgi noe røyk fra varmeelementene. Dette er normalt og trygt. Sørg for tilstrekkelig ventilasjon. MERK:

Etter første gangs oppvarming kan grillen mørkne mer eller mindre regelmessig . Dette er helt normalt.

4.3. Enhetsbruk

1) Koble grillen til strømforsyningen. Den grønne indikatorlampen vil lyse (STRØM).

2) Still inn ønsket temperatur med termostaten. Den gule termostatlampen vil lyse (VARME). Oppvarmingstemperaturen kan justeres etter behov.

3) Når ønsket temperatur er nådd, slukkes den gule indikatorlampen, og du kan begynne å grille. Termostaten vil holde temperaturen på et konstant nivå. (Venstre termostat styrer venstre grillplate, og høyre termostat styrer høyre plate.)

4) Avløpet og oppsamlingsbeholderen brukes til å fjerne overflødig olje fra platen.

OBS! Apparatet har en sikkerhetsmekanisme mot overoppheting. Hvis det overopphetes, vil RESET-lampene tennes og apparatet vil slå seg av. Vent i ca. 15 minutter, skru av hettene fra RESET-knappene, trykk på RESET-knappene og sett hettene på igjen. Du kan nå bruke apparatet igjen.

4.4. Rengjøring og vedlikehold

4.4.1. Generelle instruksjoner

a) Trekk ut støpselet og la apparatet avkjøles helt før hver rengjøring, justering eller utskifting av tilbehør, eller hvis apparatet ikke er i bruk.

b) Trekk alltid ut støpselet til apparatet før du rengjør eller legger det bort.

c) Bruk kun ikke-korroderende rengjøringsmidler til å rengjøre overflaten.

d) Bruk kun milde, matsikre vaskemidler til å vaske enheten.

e) Etter rengjøring av apparatet bør alle deler tørkes helt før det brukes igjen.

f) Oppbevar enheten på et tørt, kjølig sted, fritt for fuktighet og direkte sollys.

g) Ikke spray apparatet med vannstråle eller senk det ned i vann.

h) Ikke la vann komme inn i enheten gjennom ventilasjonsåpningene i enhetens kabinett.

i) Rengjør ventilasjonsåpningene med en børste og trykkluft.

j) Enheten må inspiseres regelmessig for å kontrollere dens tekniske effektivitet og avdekke eventuelle skader.

k) Bruk en myk, fuktig klut til rengjøring.

l) Ikke bruk skarpe og/eller metalliske gjenstander til rengjøring (f.eks . en stålbørste eller en metallspatel), da de kan skade overflatematerialet på apparatet.

m) Ikke rengjør enheten med sure stoffer, medisinske midler, fortynningsmidler, drivstoff, oljer eller andre kjemiske stoffer, da dette kan skade enheten.

4.4.2. Vedlikehold av plate

- Beskytt tallerkenen ved å dekke den med saltfri matolje, bruke kjøkkenrull eller en klut. La tallerkenen stå i én time og tørk deretter av gjenværende olje med en klut. Grillplaten som er forberedt på den beskrevne måten, kan brukes igjen til grilling.

4.4.3. Rengjøringsinstruksjoner

Etter hver bruk må grillen rengjøres grundig:

- Ved kortvarig bruk én gang, tørk av grillen med et papirhåndkle.
- Etter lengre tids bruk kan du bruke en spesiell grillskrape (og/eller en svamp eller børste) til å samle opp matrester og fjerne dem til avløpsområdet. Etter at matrester er fjernet, tørk grillplatens overflate med et rent kjøkkenpapir og behandle overflaten som beskrevet ovenfor.
- VIKTIG: Vær forsiktig så du holder skrapen i en vinkel mot grilloverflaten. Ikke skrap for dypt, da det kan lage riper på grilloverflaten, noe som vil føre til at maten fester seg til overflaten.
- Hvis overflaten er veldig skitten, kan den vaskes med vann og vaskemiddel.
- VIKTIG: Vær oppmerksom på at vaskemidler fjerner den naturlige oljefilmen fra overflaten, så grillen må dekkes med olje etter vask.
- Etter hver bruk, fjern og rengjør oppsamlingsskuffen. Beholderen må vaskes med vaskemiddel.
- VIKTIG: Hvis beholderen ikke rengjøres, kan gjenværende mat og fett antennes når grillen varmes opp igjen.
- VIKTIG: Ikke hell vann over varme grillplater. Det kan forårsake deformasjon og sprekker i varmeplaten, dvs. permanent skade.

4.4.4. Avhending av brukte enheter

Ikke kast denne enheten i kommunalt avfall. Lever den til et gjenvinnings- og innsamlingssted for elektriske apparater. Sjekk symbolet på produktet, bruksanvisningen og emballasjen. Plasten som brukes til å produsere enheten kan resirkuleres i samsvar med merkingen. Ved å velge å resirkulere bidrar du betydelig til å beskytte miljøet vårt.

Kontakt lokale myndigheter for informasjon om ditt lokale gjenvinningsanlegg.

4.5. Deleliste

Figur 3: Reservedeler til modell RCG-50HB

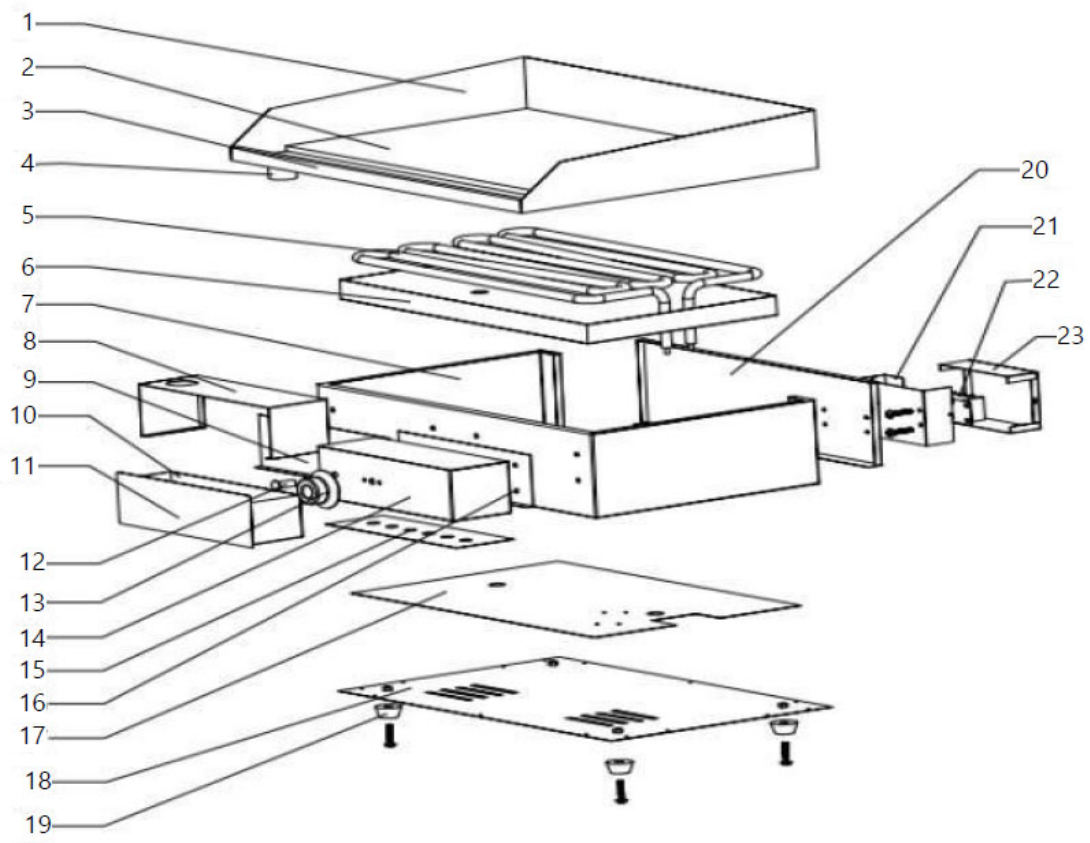

Figur 4: Reservedeler til modell*RCG-60GB*

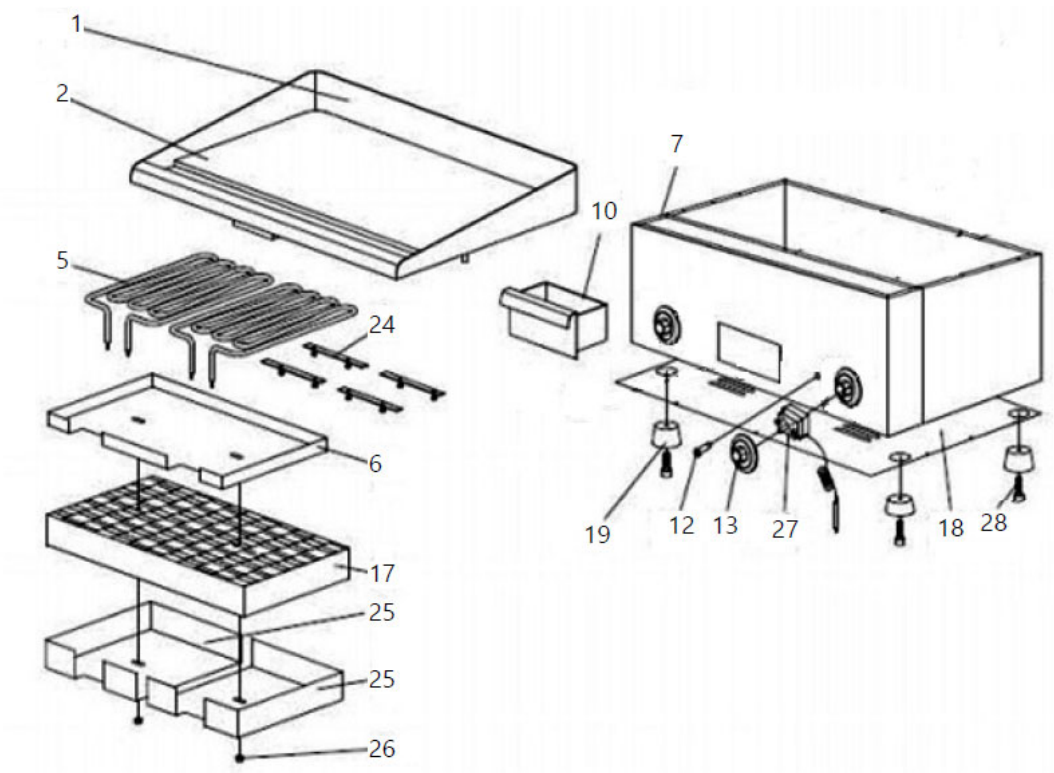

Tabell 2: Reservedelsliste

Delenummer	Beskrivelse
1	Låseplate
2	Grillplate
3	Frontplate
4	Avløpsrør
5	Varmeelement
6	Varmeelementbeskyttelse
7	Apparathuset
8	Skuffehus
9	Skuffelokk
10	Samleskuff
11	Skuffehåndtak
12	Indikatorlampe
13	Termostatknapp
14	Temperaturregulatorbeskyttelse
15	Temperaturregulatorplate (skala)
16	Temperaturkontrollerens hovedkort
17	Bomullsisolasjon
18	Nedre bolig
19	Føtter
20	Bakre hus
21	Strømledningsbeskytter
22	Terminal
23	Strømledning

24	Støtte for varmeelement
25	Trykkpute
26	Sekskantmutter
27	Termostat
28	Sekskantskrue

⚠

Denna användarmanual har översatts med maskinöversättning. Vi har gjort allt vi kan för att säkerställa att översättningen är korrekt, men observera att automatiserade översättningar inte är perfekta och inte är avsedda att ersätta mänskliga översättare. Den officiella versionen av användarmanualen är på engelska. Eventuella skillnader mellan den översatta versionen och den ursprungliga engelska versionen är inte juridiskt bindande. Om du har några frågor om översättningens noggrannhet, vänligen hänvisa till den engelska versionen, som är den officiella referensen. Fler språkversioner finns tillgängliga på begäran via info@expondo.com.

1. Tekniska data

Tabell 1: Produktens tekniska data

Parameterbeskrivning	Parametervärde	
Produktnamn	Dubbel elektrisk grillplatta	Elektrisk grillplatta
Modell	RCG-60GB	RCG-50HB
Märkspänning [V~] / frekvens [Hz]	230 / 50	
Nominell effekt [W]	6400	3200
Temperaturområde [°C]	50-300	
Mått på värmeyta [mm]	401 × 596	400 × 498
Mått [bredd x djup x höjd; mm]	517 x 601 x 306	517 × 501 × 305
Vikt [kg]	32,5	26

2. Allmän beskrivning

Bruksanvisningen är utformad för att underlätta säker och problemfri användning av enheten. Produkten är designad och tillverkad i enlighet med strikta tekniska riktlinjer, med hjälp av den senaste tekniken och komponenterna. Dessutom är den producerad i enlighet med de strängaste kvalitetsstandarderna.

ANVÄND INTE ENHETEN OM DU IKKE HAR LÄST OCH FÖRSTÅTT DENNA ANVÄNDARHANDBOK NOGGRANT.

För att öka produktens livslängd och säkerställa problemfri drift, använd den i enlighet med denna användarmanual och utför regelbundet underhåll. De tekniska uppgifterna och specifikationerna i denna användarmanual är aktuella. Tillverkaren förbehåller sig rätten att göra ändringar i samband med kvalitetsförbättringar. Enheten är konstruerad för att minska riskerna för bulleremission till ett minimum, med hänsyn till tekniska framsteg och möjligheter till bullerreducering.

2.1. Legend

Ikon	Beskrivning
CE	Produkten uppfyller gällande säkerhetsstandarder.

	Läs instruktionerna före användning.
	Produkten måste återvinnas.
	**VARNING!** eller **VARNING!** eller **KOM IHÅG!** Gäller för den givna situationen. (allmän varningsskylt)
	OBS! Varning för elektriska stötar!
	OBS! Het yta, risk för brännskador!



OBSERVERA! RITNINGARNA I DENNA MANUAL ÄR ENDAST AVSEDDA SOM ILLUSTRATION OCH KAN I VISSA DETALJER SKILJA SIG FRÅN DEN FAKTISKA PRODUKTEN.

3. Användningssäkerhet



OBS! LÄS ALLA SÄKERHETSVARNINGAR OCH INSTRUKTIONER. UNDERLÅTENHET ATT FÖLJA VARNINGARNA OCH INSTRUKTIONERNA KAN LEDA TILL ELEKTRISK STÖT, BRAND OCH/ELLER ALLVARLIGA SKADOR ELLER TILL OCH MED DÖDSFALL.

Termerna "enhet" eller "produkt" används i varningar och instruktioner för att hänvisa till:

Dubbel elektrisk grillplatta / Elektrisk grillplatta

3.1. Elsäkerhet

a) Kontakten måste passa i uttaget. Modifiera inte kontakten på något sätt. Att använda originalkontakter och matchande uttag minskar risken för elektriska stötar.

b) Undvik att vidröra jordade element som rör, värmare, pannor och kylskåp. Det finns en ökad risk för elstöt om den jordade enheten utsätts för regn, kommer i direkt kontakt med en våt yta eller används i en fuktig miljö. Vatten som tränger in i enheten ökar risken för skador på enheten och för elstöt.

c) Rör inte vid enheten med våta eller fuktiga händer.

d) Använd endast kabeln för dess avsedda ändamål. Använd den aldrig för att bära enheten eller för att dra ut kontakten ur ett uttag. Håll kabeln borta från värmekällor, olja, vassa kanter eller rörliga delar. Skadade eller trassliga kablar ökar risken för elektriska stötar.

e) Om du arbetar med enheten utomhus, se till att använda en förlängningssladd som är lämplig för utomhusbruk. Att använda en förlängningssladd som är lämplig för utomhusbruk minskar risken för elektriska stötar.

f) Om det inte kan undvikas att använda enheten i en fuktig miljö bör en jordfelsbrytare (RCD) användas. Användning av en RCD minskar risken för elektriska stötar.

g) Använd inte enheten om nätsladden är skadad eller visar tydliga tecken på slitage. En skadad nätsladd bör bytas ut av en kvalificerad elektriker eller tillverkarens servicecenter.

h) För att undvika elektriska stötar, doppa inte sladden, kontakten eller enheten i vatten eller andra vätskor. Använd inte enheten på våta ytor.

i) OBS! LIVSFARA! Doppa aldrig apparaten i vatten eller andra vätskor vid rengöring.

j) Använd inte i mycket fuktiga miljöer eller i direkt närhet av vattentankar.

k) Se till att apparaten inte blir våt. Risk för elektrisk stöt!

3.2. Säkerhet på arbetsplatsen

a) Se till att arbetsplatsen är ren och väl upplyst. En stökig eller dåligt upplyst arbetsplats kan leda till olyckor. Försök att tänka framåt, observera vad som händer och använd sunt förnuft när du arbetar med enheten.

b) Använd inte enheten i en potentiellt explosiv miljö, till exempel i närvaro av brandfarliga vätskor, gaser eller damm. Enheten genererar gnistor som kan antända damm eller ångor.

c) Om du upptäcker skador eller oregelbunden funktion, stäng omedelbart av enheten och rapportera det till en handledare utan dröjsmål.

d) Om du är osäker på om enheten fungerar korrekt eller om du upptäcker skador, vänligen kontakta tillverkarens servicecenter.

e) Endast tillverkarens servicecenter får reparera enheten. Försök inte att reparera själv!

f) Vid brand, använd en brandsläckare med pulver eller koldioxid (CO_2) (en avsedd för användning på spänningsförande elektriska apparater) för att släcka den.

g) Barn eller obehöriga personer får inte vistas på arbetsplatsen . En distraktion kan leda till att de förlorar kontrollen över enheten.

h) Använd enheten i ett välventilerat utrymme.

i) Kontrollera regelbundet säkerhetsetiketternas skick. Om etiketterna är oläsliga måste de bytas ut.

j) Vänligen spara denna manual för framtida bruk. Om enheten överlämnas till tredje part måste manualen följa med.



KOM IHÅG! SKYDDA BARN OCH ANDRA ÅSKÅDARE NÄR DU ANVÄNDER ENHETEN.

3.3. Personlig säkerhet

a) Använd inte apparaten när du är trött, sjuk eller påverkad av alkohol, narkotika eller mediciner som avsevärt kan försämra förmågan att använda apparaten.

b) Apparaten är inte avsedd att hanteras av personer (inklusive barn) med begränsade mentala och sensoriska funktioner eller personer som saknar relevant erfarenhet och/eller kunskap, såvida de inte övervakas av en person som ansvarar för deras säkerhet eller har fått instruktioner om hur apparaten används.

c) Använd sunt förnuft och var uppmärksam när du arbetar med enheten. Tillfällig koncentrationsförlust vid användning av enheten kan leda till allvarliga skador.

d) För att förhindra att enheten slås på av misstag, se till att strömbrytaren är i AV-läge innan du ansluter den till en strömkälla.

e) förbli stabil hela tiden när du använder enheten . Detta säkerställer bättre kontroll över enheten i oväntade situationer.

f) Enheten är inte en leksak. Barn måste övervakas för att säkerställa att de inte leker med enheten.

g) OBS! Under drift kan vissa delar av Apparaten blir mycket varm – Varning: risk för brännskador! Rör inte vid dessa delar med bara händerna! tillagade måltider med en tång eller andra köksredskap.

h) Förvara allt förpackningsmaterial utom räckhåll för barn för att undvika risk för olyckor (t.ex. kvävning).

3.4. Säker användning av enheten

a) Se till att kontakten är urkopplad från uttaget innan du utför några justeringar, byter ut tillbehör eller lägger enheten åt sidan. Sådana försiktighetsåtgärder minskar risken för att enheten aktiveras av misstag.

b) När den inte används, förvara den på en säker plats, utom räckhåll för barn och personer som inte är bekanta med enheten och som inte har läst bruksanvisningen. Enheten kan utgöra en fara i händerna på oerfarna användare.

c) Håll enheten i perfekt tekniskt skick. Kontrollera före varje användning att det inte finns några allmänna skador, särskilt att rörliga komponenter inte har spruckna delar eller element, och att det inte finns andra förhållanden som kan påverka enhetens säkra drift. Om skador upptäcks, lämna in enheten för reparation före användning.

d) Förvara enheten utom räckhåll för barn.

e) Reparation eller underhåll av enheten bör utföras av kvalificerad personal och endast med originalreservdelar. Detta garanterar säker användning.

f) För att säkerställa enhetens funktionsduglighet, ta inte bort fabriksmonterade skydd och lossa inte några skruvar.

g) Flytta, justera eller rotera inte enheten under arbetets gång.

h) Lämna inte apparaten utan uppsikt medan den används.

i) Rengör enheten regelbundet för att förhindra att envis smuts samlas.

j) Täck inte över luftintaget och -utloppet.

k) Efter användning, stäng av apparaten genom att trycka på knappen strömbrytaren.

l) Det är förbjudet att ingripa i enhetens struktur för att ändra dess parametrar eller konstruktion.

m) Detta är en fristående apparat och får inte byggas in in i ett köksskåp.

n) Skadliga ångor och rökgaser bildas vid uppvärmning lim, plaster, vätskor och brandfarliga material.

o) Använd inte denna apparat för torkning, uppvärmning eller torkning. ur föremålen.

p) Lämna inte disk i den avstängda apparaten. resulterande fukt orsakar skador på produkten.

q) Användare måste utbildas i hur apparaten används och bör läsa instruktionsmanualen. Instruktionerna manualen måste alltid finnas tillgänglig på den plats där apparaten används.

r) Använd köksredskap som är avsedda för användning med mat och som inte repar apparaten. använd vassa och metalliska föremål.

s) Anslutning till strömförsörjningen kan endast ske utförd av personal med lämplig auktorisation och kvalifikationer.

t) Det rekommenderas inte att använda majsolja på grund av dess hög sockerhalt. Sockret smälter vid uppvärmning, brännskador på plattans yta och sedan är den svår att ta bort.

u) Rör inte vid värmeplattan medan apparaten är igång i bruk. Risk för brännskador.

OBSERVERA! TROTS ENHETENS SÄKRA DESIGN OCH DESS SKYDDSFUNKTIONER, OCH TROTS ANVÄNDNINGEN AV YTTERLIGARE ELEMENT SOM SKYDDAR OPERATÖREN, FINNS DET FORTFARANDE EN LITEN RISK FÖR OLYCKOR ELLER SKADOR VID ANVÄNDNING AV ENHETEN. VAR UPPMÄRKSAM OCH ANVÄND SUNT FÖRNUFT NÄR DU ANVÄNDER ENHETEN.

4. Använd riktlinjer

Apparaten är avsedd för grillning av kött, fisk och grönsaker direkt på värmeplattan.

Användaren är ansvarig för eventuella skador som uppstår till följd av oavsiktlig användning av enheten.

4.1. Enhetsbeskrivning

Figur 1: Översikt över modellen RCG-50HB *Figur 2: Översikt över modellenRCG-60GB*



1) Termostat

2) POWER - strömlampa

3) VÄRME - termostatlampa

4) ÅTERSTÄLL - varningslampa för överhettning

5) Dränera

6) Samlingslåda

7) Nätsladd

8) ÅTERSTÄLL-knappen

9) Grillplatta

4.2. Förberedelser för användning

4.2.1. Apparatens placering

Omgivningstemperaturen får inte vara högre än 40 °C och den relativa luftfuktigheten bör vara lägre än 85 %. Säkerställ god ventilation i rummet där enheten används. Avståndet mellan varje sida av enheten och väggen eller andra föremål bör vara minst 10 cm. Håll enheten borta från heta ytor. Använd enheten på plana, stabila, rena, eldfasta och torra ytor utom räckhåll för barn och personer med psykiska funktionsnedsättningar. Installera enheten och se till att ständig åtkomst till nätkontakten säkerställs. Nätsladden som är ansluten till apparaten måste vara korrekt jordad och överensstämma med de tekniska uppgifterna. Före första användningen, ta bort alla delar och rengör dem tillsammans med hela enheten .

VIKTIGT: Apparaten har täckts med en korrosionsskyddsfilm. Vid första användningen kan apparaten avge rök från värmeelementen. Detta är normalt och säkert. Se till att ventilationen är

tillräcklig. OBS: Efter den första uppvärmningen kan grillen mörkna mer eller mindre regelbundet . Detta är helt normalt.

4.3. Enhetsanvändning

1) Anslut grillen till strömförsörjningen. Den gröna indikatorlampan tänds (STRÖM).

2) Ställ in önskad temperatur med termostaten. Den gula termostatlampan tänds (VÄRME). Värmetemperaturen kan justeras efter behov.

3) När önskad temperatur har uppnåtts slocknar den gula indikatorlampan och du kan börja grilla. Termostaten håller temperaturen på en konstant nivå. (Den vänstra termostaten styr den vänstra grillplattan och den högra termostaten styr den högra plattan.)

4) Avloppet och uppsamlingsbehållaren används för att avlägsna överflödig olja från plattan.

OBSERVERA! Enheten har en säkerhetsmekanism mot överhettning. Om den överhettas tänds RESET-lamporna och enheten stängs av. Vänta cirka 15 minuter, skruva loss locken från RESET-knapparna och tryck på RESET-knapparna och sätt tillbaka locken. Du kan nu använda enheten igen.

4.4. Rengöring och underhåll

4.4.1. Allmänna instruktioner

a) Dra ur nätsladden och låt apparaten svalna helt före varje rengöring, justering eller byte av tillbehör, eller om apparaten inte används.

b) Koppla alltid ur apparaten innan du rengör eller ställer undan den.

c) Använd endast icke-frätande rengöringsmedel för att rengöra ytan.

d) Använd endast milda, livsmedelssäkra rengöringsmedel för att diska enheten.

e) Efter rengöring av enheten bör alla delar torkas helt innan den används igen.

f) Förvara enheten på en torr, sval plats, fri från fukt och direkt solljus.

g) Spruta inte apparaten med vattenstråle och sänk inte ner den i vatten.

h) Låt inte vatten komma in i enheten genom ventilationsöppningarna i enhetens hölje.

i) Rengör ventilationsöppningarna med en borste och tryckluft.

j) Enheten måste regelbundet inspekteras för att kontrollera dess tekniska funktion och upptäcka eventuella skador.

k) Använd en mjuk, fuktig trasa för rengöring.

l) Använd inte vassa föremål och/eller metallföremål (t.ex. en stålborste eller en metallspatel) för rengöring eftersom de kan skada apparatens ytmaterial.

m) Rengör inte enheten med sura ämnen, medicinska medel, förtunningsmedel, bränsle, oljor eller andra kemiska ämnen eftersom det kan skada enheten.

4.4.2. Underhåll av plattor

- Skydda plattan genom att täcka den med saltfri matolja, hushållspapper eller en trasa. Låt plattan stå i en timme och torka sedan bort den återstående oljan med en trasa. Grillplattan som förberetts på det beskrivna sättet kan användas igen för grillning.

4.4.3. Rengöringsinstruktioner

Efter varje användning måste grillen rengöras noggrant:

- Vid en enstaka, kortvarig användning, torka bara av grillen med en pappershandduk.
- Efter en längre tids användning kan du använda en speciell grillskrapa (och/eller en svamp eller borste) för att samla upp matrester och tömma dem i avloppet. Torka grillplattans yta med rent hushållspapper och behandla ytan enligt beskrivningen ovan efter att matrester har tagits bort.
- VIKTIGT: Var noga med att hålla skrapan i en vinkel mot grillytan. Skrapa inte för djupt eftersom det kan lämna repor på grillytan, vilket gör att maten fastnar på ytan.
- Om ytan är mycket smutsig kan den tvättas med vatten och diskmedel.
- VIKTIGT: Observera att rengöringsmedel tar bort den naturliga oljefilmen från ytan, så grillen måste täckas med olja efter tvätt.
- Ta ut och rengör uppsamlingsfacket efter varje användning. Behållaren måste diskas med diskmedel.
- VIKTIGT: Om behållaren inte rengörs kan kvarvarande mat och fett antändas när grillen värms upp igen.
- VIKTIGT: Häll inte vatten över heta grillplattor. Det kan orsaka deformation och sprickor i värmeplattan, dvs. permanenta skador.

4.4.4. Kassering av använda enheter

Släng inte denna enhet i kommunala avfallssystem. Lämna den till en återvinnings- och insamlingsplats för elektriska apparater. Kontrollera symbolen på produkten, bruksanvisningen och förpackningen. Plasten som används för att tillverka enheten kan återvinnas i enlighet med deras märkning. Genom att välja att återvinna bidrar du avsevärt till att skydda vår miljö.

Kontakta lokala myndigheter för information om din lokala återvinningsstation.

4.5. Dellista

Figur 3: Reservdelar till modellen RCG-50HB

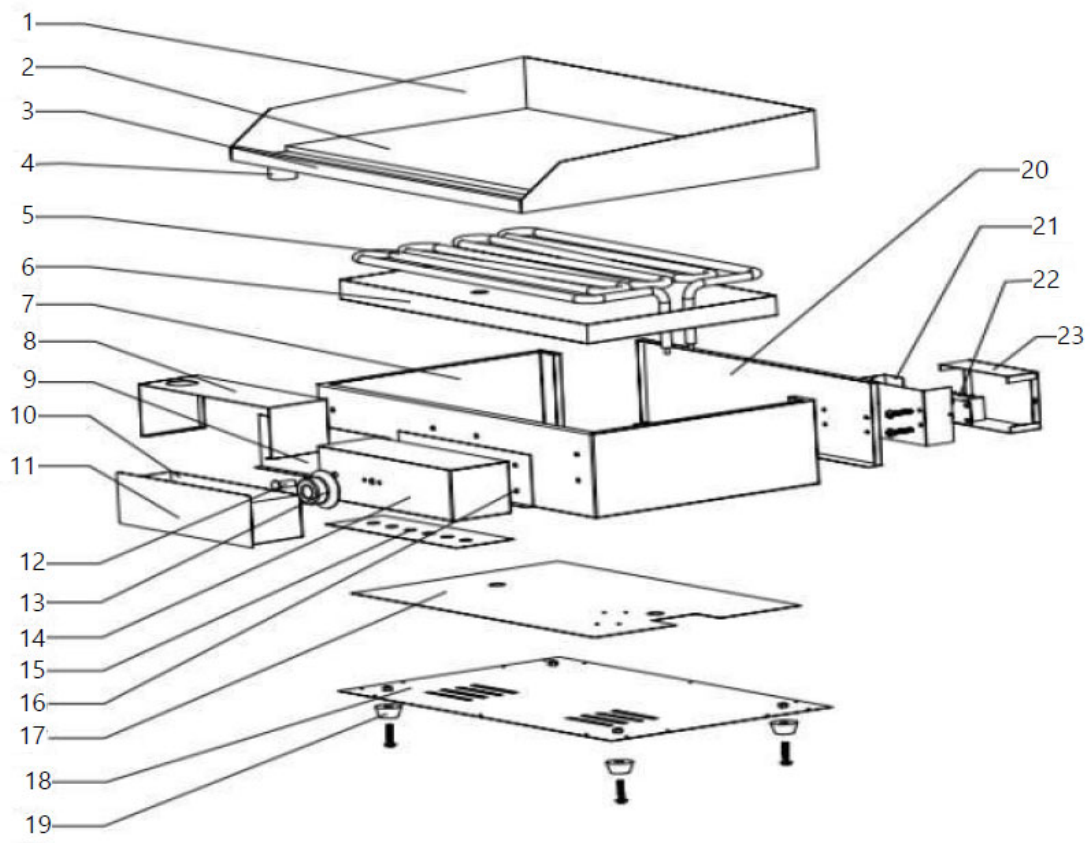

Figur 4: Reservdelar till modellen*RCG-60GB*

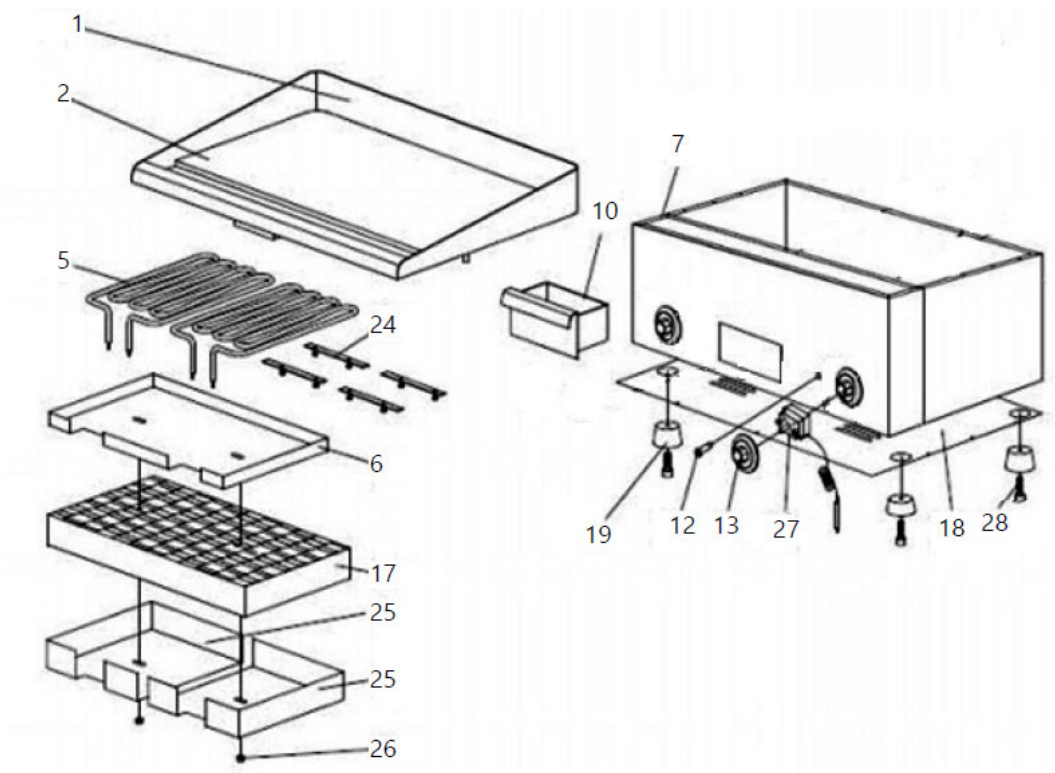

Tabell 2: Reservdelslista

Artikelnummer	Beskrivning
1	Låsplatta
2	Grillplatta
3	Frontplatta
4	Avloppsrör
5	Värmeelement
6	Skydd för värmeelement
7	Apparatens hölje
8	Lådhus
9	Lådlock
10	Samlingslåda
11	Lådhandtag
12	Indikatorlampa
13	Termostatvred
14	Temperaturregulatorskydd
15	Temperaturregulatorplatta (skala)
16	Temperaturregulatorns moderkort
17	Bomullsisolering
18	Lägre hölje
19	Fötter
20	Bakre hölje
21	Nätsladdsskydd
22	Terminal
23	Nätsladd

24	Stöd för värmeelement
25	Tryckdyna
26	Sexkantsmutter
27	Termostat
28	Sexkantsskruv

⚠

Este Manual do Usuário foi traduzido por meio de tradução automática. Fizemos todos os esforços para garantir a precisão da tradução, mas observe que as traduções automáticas não são perfeitas e não substituem os tradutores humanos. A versão oficial do Manual do Usuário está em inglês. Quaisquer diferenças entre a versão traduzida e o original em inglês não são juridicamente vinculativas. Caso tenha alguma dúvida sobre a precisão da tradução, consulte a versão em inglês, que é a referência oficial. Versões em outros idiomas estão disponíveis mediante solicitação pelo e-mail info@expondo.com.

1. Dados técnicos

Tabela 1: Dados técnicos do produto

Descrição do parâmetro	Valor do parâmetro	
Nome do produto	Placa de grelha elétrica dupla	Chapa de grelha elétrica
Modelo	RCG-60GB	RCG-50HB
Tensão nominal [V~] / frequência [Hz]	230 / 50	
Potência nominal [W]	6400	3200
Faixa de temperatura [°C]	50-300	
Dimensões da superfície de aquecimento [mm]	401 x 596	400 x 498
Dimensões [largura x profundidade x altura; mm]	517 x 601 x 306	517 x 501 x 305
Peso [kg]	32,5	26

2. Descrição geral

O manual do usuário foi elaborado para auxiliar no uso seguro e sem problemas do dispositivo. O produto foi projetado e fabricado de acordo com rigorosas diretrizes técnicas, utilizando tecnologias e componentes de última geração. Além disso, é produzido em conformidade com os mais rigorosos padrões de qualidade.

NÃO USE O DISPOSITIVO A MENOS QUE TENHA LIDO E ENTENDIDO COMPLETAMENTE ESTE MANUAL DO USUÁRIO.

Para aumentar a vida útil do dispositivo e garantir um funcionamento sem problemas, utilize-o de acordo com este manual do usuário e realize a manutenção regularmente. Os dados técnicos e as especificações contidas neste manual do usuário estão atualizados. O fabricante reserva-se o direito de fazer alterações relacionadas à melhoria da qualidade. O dispositivo foi projetado para reduzir ao mínimo os riscos de emissão de ruído, levando em consideração o progresso tecnológico e as oportunidades de redução de ruído.

2.1. Lenda

Ícone	Descrição
	O produto atende aos padrões de segurança relevantes.
	Leia as instruções antes de usar.
	O produto deve ser reciclado.
	**AVISO!** ou **CUIDADO!** ou **LEMBRE-SE!** Aplicável à situação em questão. (sinal de alerta geral)
	ATENÇÃO! Alerta de choque elétrico!
	ATENÇÃO! Superfície quente, risco de queimaduras!



OBSERVE! OS DESENHOS NESTE MANUAL SÃO APENAS PARA FINS ILUSTRATIVOS E EM ALGUNS DETALHES PODEM DIFERIR DO PRODUTO REAL.

3. Segurança de uso



ATENÇÃO! LEIA TODOS OS AVISOS DE SEGURANÇA E TODAS AS INSTRUÇÕES. O NÃO CUMPRIMENTO DOS AVISOS E INSTRUÇÕES PODE RESULTAR EM CHOQUE ELÉTRICO, INCÊNDIO E/OU FERIMENTOS GRAVES OU ATÉ MESMO MORTE.

Os termos "dispositivo" ou "produto" são usados nos avisos e instruções para se referir a:

Placa de grelha elétrica dupla / Placa de grelha elétrica

3.1. Segurança elétrica

a) O plugue deve ser compatível com a tomada. Não o modifique de forma alguma. Usar plugues originais e tomadas compatíveis reduz o risco de choque elétrico.

b) Evite tocar em elementos aterrados, como canos, aquecedores, caldeiras e geladeiras. Há um risco maior de choque elétrico se o dispositivo aterrado for exposto à chuva, entrar em contato direto com uma superfície molhada ou operar em um ambiente úmido. A entrada de água no dispositivo aumenta o risco de danos ao mesmo e de choque elétrico.

c) Não toque no dispositivo com as mãos molhadas ou úmidas.

d) Utilize o cabo somente para o fim a que se destina. Nunca o utilize para transportar o dispositivo ou para desconectar o plugue da tomada. Mantenha o cabo longe de fontes de

calor, óleo, bordas afiadas ou peças móveis. Cabos danificados ou emaranhados aumentam o risco de choque elétrico.

e) Ao usar o dispositivo ao ar livre, certifique-se de usar uma extensão adequada para uso externo. Usar uma extensão adequada para uso externo reduz o risco de choque elétrico.

f) Se não for possível evitar o uso do dispositivo em ambiente úmido, deve-se utilizar um dispositivo de corrente residual (DR). O uso de um DR reduz o risco de choque elétrico.

g) Não utilize o aparelho se o cabo de alimentação estiver danificado ou apresentar sinais evidentes de desgaste. Um cabo de alimentação danificado deve ser substituído por um eletricista qualificado ou pela assistência técnica do fabricante.

h) Para evitar choques elétricos, não mergulhe o cabo, o plugue ou o dispositivo em água ou outros líquidos. Não utilize o dispositivo em superfícies molhadas.

i) ATENÇÃO! PERIGO DE VIDA! Durante a limpeza, nunca mergulhe o aparelho em água ou outros líquidos.

j) Não utilize em ambientes muito úmidos ou nas proximidades de tanques de água.

k) Evite que o aparelho se molhe. Risco de choque elétrico!

3.2. Segurança no local de trabalho

a) Certifique-se de que o local de trabalho esteja limpo e bem iluminado. Um local de trabalho bagunçado ou mal iluminado pode causar acidentes. Tente planejar com antecedência, observar o que está acontecendo e usar o bom senso ao trabalhar com o dispositivo.

b) Não utilize o dispositivo em ambientes potencialmente explosivos, por exemplo, na presença de líquidos, gases ou poeira inflamáveis. O dispositivo gera faíscas que podem inflamar poeira ou vapores.

c) Se você notar algum dano ou operação irregular, desligue imediatamente o aparelho e informe imediatamente um supervisor.

d) Caso não tenha certeza se o dispositivo está funcionando corretamente ou se encontrar algum dano, entre em contato com o centro de serviço do fabricante.

e) Somente a assistência técnica do fabricante pode realizar reparos no aparelho. Não tente fazer reparos sozinho!

f) Em caso de incêndio, utilize um extintor de pó químico ou de dióxido de carbono (CO_2) (aquele destinado a aparelhos elétricos energizados) para apagá-lo.

g) É proibida a entrada de crianças ou pessoas não autorizadas no local de trabalho . Uma distração pode resultar na perda de controle do dispositivo.

h) Use o dispositivo em um local bem ventilado.

i) Inspecione regularmente o estado das etiquetas de segurança. Se estiverem ilegíveis, devem ser substituídas.

j) Guarde este manual para consultas futuras. Se este dispositivo for repassado a terceiros, o manual deverá ser repassado juntamente com o mesmo.



LEMBRE-SE! AO USAR O DISPOSITIVO, PROTEJA CRIANÇAS E OUTRAS PESSOAS PRÓXIMAS.

3.3. Segurança pessoal

a) Não use o dispositivo quando estiver cansado, doente ou sob influência de álcool, narcóticos ou medicamentos, pois podem prejudicar significativamente a capacidade de operar o dispositivo.

b) O dispositivo não foi projetado para ser manuseado por pessoas (incluindo crianças) com funções mentais e sensoriais limitadas ou pessoas sem experiência e/ou conhecimento relevantes, a menos que sejam supervisionadas por uma pessoa responsável por sua segurança ou tenham recebido instruções sobre como operar o dispositivo.

c) Ao trabalhar com o dispositivo, use o bom senso e mantenha-se alerta. A perda temporária de concentração durante o uso do dispositivo pode causar ferimentos graves.

d) Para evitar que o dispositivo ligue acidentalmente, certifique-se de que o interruptor esteja na posição OFF antes de conectá-lo a uma fonte de alimentação.

e) Não superestime suas habilidades. Ao usar o dispositivo, mantenha o equilíbrio e a estabilidade o tempo todo . Isso garantirá melhor controle sobre o dispositivo em situações inesperadas.

f) O dispositivo não é um brinquedo. Crianças devem ser supervisionadas para garantir que não brinquem com o dispositivo.

g) NOTA: Durante a operação, alguns elementos do o dispositivo esquenta muito – Aviso: risco de queimadura! Não toque nestes elementos com as mãos desprotegidas! preparar refeições cozidas usando pinças ou outros utensílios de cozinha.

h) Mantenha todo o material de embalagem fora do alcance de crianças para evitar qualquer risco de acidente (por exemplo, asfixia).

3.4. Uso seguro do dispositivo

a) Certifique-se de que o plugue esteja desconectado da tomada antes de tentar qualquer ajuste, substituição de acessórios ou antes de guardar o dispositivo. Essas precauções reduzirão o risco de ativação acidental do dispositivo.

b) Quando não estiver em uso, guarde-o em local seguro, longe de crianças e pessoas não familiarizadas com o dispositivo que não tenham lido o manual do usuário. O dispositivo pode representar um risco nas mãos de usuários inexperientes.

c) Mantenha o dispositivo em perfeitas condições técnicas. Antes de cada utilização, verifique se há danos gerais, especialmente nos componentes móveis, se há peças ou elementos

rachados e se há outras condições que possam afetar a operação segura do dispositivo. Se forem encontrados danos, entregue o dispositivo para reparo antes do uso.

d) Mantenha o dispositivo fora do alcance de crianças.

e) O reparo ou a manutenção do dispositivo devem ser realizados por profissionais qualificados, utilizando apenas peças de reposição originais. Isso garantirá o uso seguro.

f) Para garantir a integridade operacional do dispositivo, não remova as proteções instaladas de fábrica e não afrouxe nenhum parafuso.

g) Não mova, ajuste ou gire o dispositivo durante o trabalho.

h) Não deixe este aparelho sem supervisão enquanto estiver em uso.

i) Limpe o dispositivo regularmente para evitar acúmulo de sujeira persistente.

j) Não cubra a entrada e a saída de ar.

k) Após o uso, desligue o aparelho pressionando o botão botão liga/desliga.

l) É proibido interferir na estrutura do dispositivo para alterar seus parâmetros ou construção.

m) Este é um aparelho independente e não deve ser construído em um armário de cozinha.

n) Fumos e vapores nocivos são gerados durante o aquecimento adesivos, plásticos, líquidos e materiais inflamáveis.

o) Não utilize este aparelho para secar, aquecer ou secar de objetos.

p) Não deixe louça no aparelho desligado. a umidade resultante causa danos ao produto.

q) Os usuários devem ser treinados no uso do aparelho e deve ler o manual de instruções. As instruções o manual deve estar sempre disponível no local onde o aparelho é utilizado.

r) Utilize utensílios de cozinha próprios para uso com alimentos e que não risque o aparelho. Não use objetos afiados e metálicos.

s) A conexão à fonte de alimentação só pode ser realizado por pessoal com formação adequada autorização e qualificações.

t) Não é recomendado o uso de óleo de milho devido à sua alto teor de açúcar. O açúcar derrete durante o aquecimento, queima na superfície da placa e então é difícil de remover.

u) Não toque na placa de aquecimento enquanto o aparelho estiver em uso. Risco de queimaduras.



ATENÇÃO! APESAR DO DESIGN SEGURO DO DISPOSITIVO E DE SEUS RECURSOS DE PROTEÇÃO, E APESAR DO USO DE ELEMENTOS ADICIONAIS PARA PROTEGER O OPERADOR, AINDA EXISTE UM PEQUENO RISCO DE ACIDENTE OU LESÃO AO UTILIZÁ-LO. MANTENHA-SE ALERTA E USE O BOM SENSO AO UTILIZAR O DISPOSITIVO.

4. Diretrizes de uso

O aparelho foi projetado para grelhar carnes, peixes e vegetais diretamente na placa de aquecimento.

O usuário é responsável por qualquer dano resultante do uso não intencional do dispositivo.

4.1. Descrição do dispositivo

Figura 1: Visão geral do modelo RCG-50HB



Figura 2: Visão geral do modelo RCG-60GB

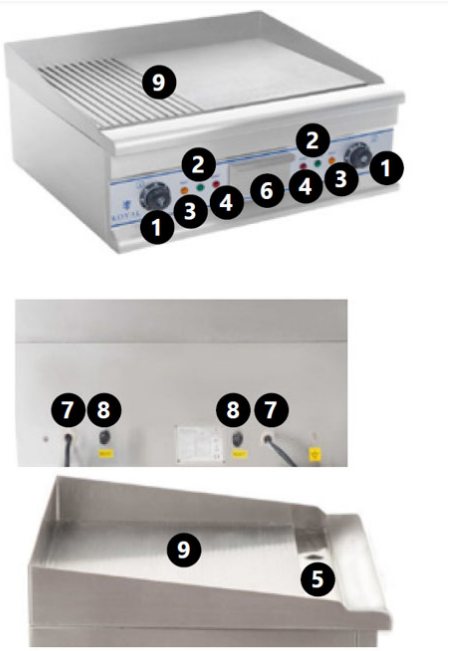

1) Termostato
2) POWER - luz de energia
3) CALOR - luz do termostato
4) RESET - luz de aviso de superaquecimento
5) Ralo
6) Gaveta de coleta
7) Cabo de alimentação
8) Botão RESET
9) Placa de grelha

4.2. Preparando para uso

4.2.1. Localização do aparelho

A temperatura ambiente não deve ser superior a 40 °C e a humidade relativa deve ser inferior a 85%. Garanta uma boa ventilação no local onde o dispositivo é utilizado. A distância entre cada lado do dispositivo e a parede ou outros objetos deve ser de pelo menos 10 cm. Mantenha o dispositivo afastado de superfícies quentes. Opere o dispositivo em superfícies planas, estáveis, limpas, refratárias e secas, fora do alcance de crianças e pessoas com deficiências mentais. Instale o dispositivo certificando-se de que o acesso constante à ficha principal seja garantido. O cabo de alimentação ligado ao aparelho deve estar devidamente aterrado e corresponder aos detalhes técnicos. Antes da primeira utilização, remova todos os elementos e limpe-os, juntamente com todo o dispositivo .

IMPORTANTE: O aparelho foi revestido com uma película anticorrosiva. Durante o primeiro uso, o aparelho pode liberar fumaça proveniente dos elementos de aquecimento. Isso é normal e seguro. Certifique-se de usar ventilação adequada. NOTA: Após o primeiro aquecimento, a grelha pode escurecer com mais ou menos regularidade . Isso é perfeitamente normal.

4.3. Uso do dispositivo

1) Conecte a churrasqueira à rede elétrica. A luz indicadora verde (POWER) acenderá.

2) Ajuste a temperatura desejada usando o termostato. A luz amarela do termostato acenderá (HEAT). A temperatura de aquecimento pode ser ajustada conforme necessário.

3) Quando a temperatura desejada for atingida, a luz indicadora amarela se apagará e você poderá começar a grelhar. O termostato manterá a temperatura constante. (O termostato esquerdo controla a chapa da grelha esquerda, e o termostato direito controla a chapa da direita.)

4) O dreno e o recipiente coletor servem para retirar o excesso de óleo da placa.

ATENÇÃO! O dispositivo possui um mecanismo de segurança contra superaquecimento. Em caso de superaquecimento, as luzes de RESET acenderão e o dispositivo desligará. Aguarde aproximadamente 15 minutos, desrosqueie as tampas dos botões de RESET, pressione-os e recoloque as tampas. Agora você pode usar o dispositivo novamente.

4.4. Limpeza e manutenção

4.4.1. Instruções gerais

a) Desligue o plugue da tomada e deixe o aparelho esfriar completamente antes de cada limpeza, ajuste ou troca de acessórios, ou se o aparelho não estiver sendo usado.

b) Desligue sempre o dispositivo da tomada antes de limpá-lo ou guardá-lo.

c) Utilize somente produtos de limpeza não corrosivos para limpar a superfície.

d) Use somente detergentes suaves e próprios para alimentos para lavar o dispositivo.

e) Após a limpeza do aparelho, todas as peças devem ser completamente secas antes de usá-lo novamente.

f) Armazene a unidade em local seco e fresco, longe de umidade e exposição direta à luz solar.

g) Não borrife o dispositivo com jato de água nem o mergulhe em água.

h) Não permita que entre água no dispositivo através das aberturas na caixa do mesmo.

i) Limpe as aberturas com uma escova e ar comprimido.

j) O dispositivo deve ser inspecionado regularmente para verificar sua eficiência técnica e detectar qualquer dano.

k) Use um pano macio e úmido para limpeza.

l) Não utilize objetos afiados e/ou metálicos para limpeza (por exemplo , escova de aço ou espátula de metal), pois podem danificar o material da superfície do aparelho.

m) Não limpe o aparelho com substâncias ácidas, agentes de uso medicinal, diluentes, combustíveis, óleos ou outras substâncias químicas, pois isso pode danificar o aparelho.

4.4.2. Manutenção de placas

- Proteja a chapa cobrindo-a com óleo de cozinha sem sal, usando um papel-toalha ou um pano. Deixe a chapa descansar por uma hora e depois limpe o óleo restante com um pano. A chapa preparada da maneira descrita pode ser reutilizada para grelhar.

4.4.3. Instruções de limpeza

Após cada utilização, a grelha deve ser bem limpa:

- Em caso de uso único e curto, basta limpar a grelha com uma toalha de papel.
- Após um período prolongado de uso, você pode usar um raspador especial para grelhas (e/ou uma esponja ou escova) para coletar os restos de alimentos e removê-los para a área de drenagem. Após a remoção dos restos de alimentos, seque a superfície da chapa com um papel-toalha limpo e trate a superfície conforme descrito acima.
- IMPORTANTE: Tenha cuidado para manter o raspador inclinado em relação à superfície da grelha. Não raspe muito fundo, pois pode causar arranhões na superfície da grelha, o que fará com que os alimentos grudem nela.
- Se a superfície estiver muito suja, ela pode ser lavada com água e detergente.
- IMPORTANTE: Observe que os detergentes removem a película natural de óleo da superfície, por isso a grelha deve ser revestida com óleo após a lavagem.
- Após cada uso, remova e limpe a gaveta coletora. O recipiente deve ser lavado com detergente.
- IMPORTANTE: Se o recipiente não for limpo, os alimentos e gorduras restantes poderão pegar fogo quando a grelha for aquecida novamente.
- IMPORTANTE: Não despeje água sobre as chapas quentes. Isso pode causar deformações e rachaduras na chapa de aquecimento, ou seja, danos permanentes.

4.4.4. Descarte de dispositivos usados

Não descarte este dispositivo em sistemas de lixo urbano. Entregue-o a um ponto de coleta e reciclagem de aparelhos elétricos. Verifique o símbolo no produto, no manual de instruções e na embalagem. Os plásticos utilizados na fabricação do dispositivo podem ser reciclados de acordo com suas marcações. Ao optar pela reciclagem, você está contribuindo significativamente para a proteção do nosso meio ambiente.

Entre em contato com as autoridades locais para obter informações sobre sua unidade de reciclagem local.

4.5. Lista de peças

Figura 3: Peças de reposição do modelo RCG-50HB

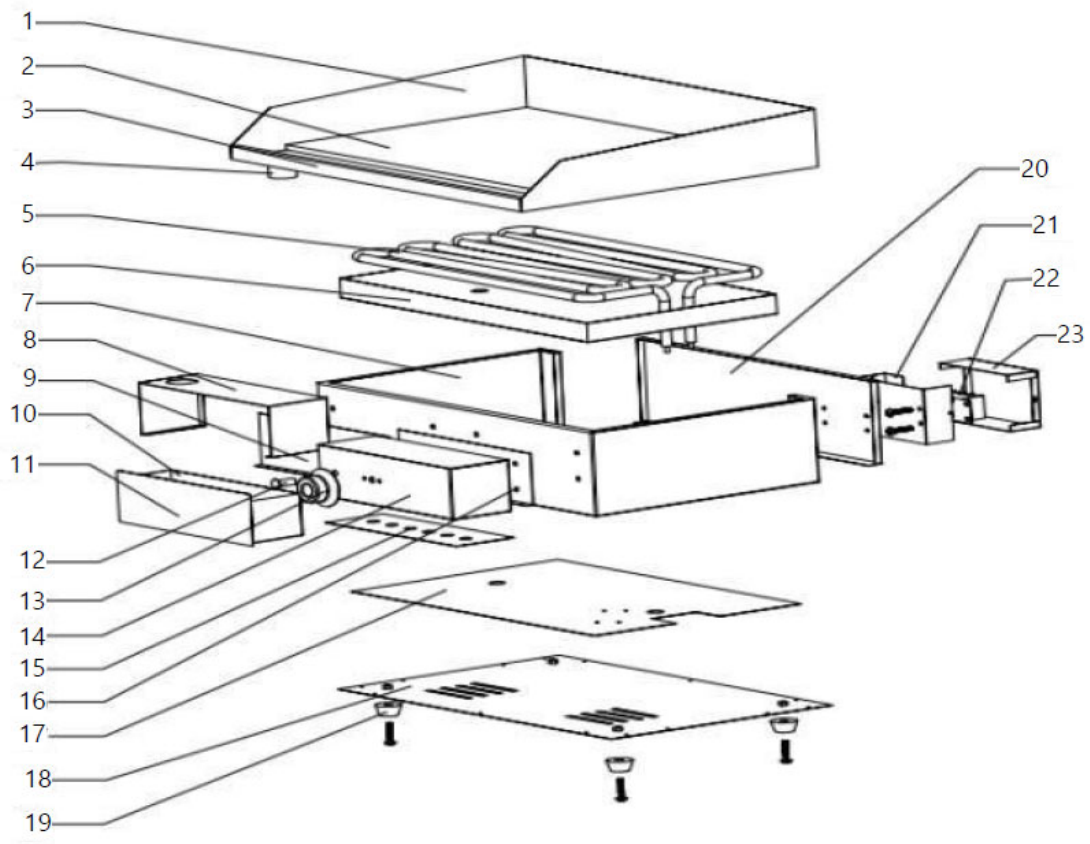

Figura 4: Peças de reposição do modelo*RCG-60GB*

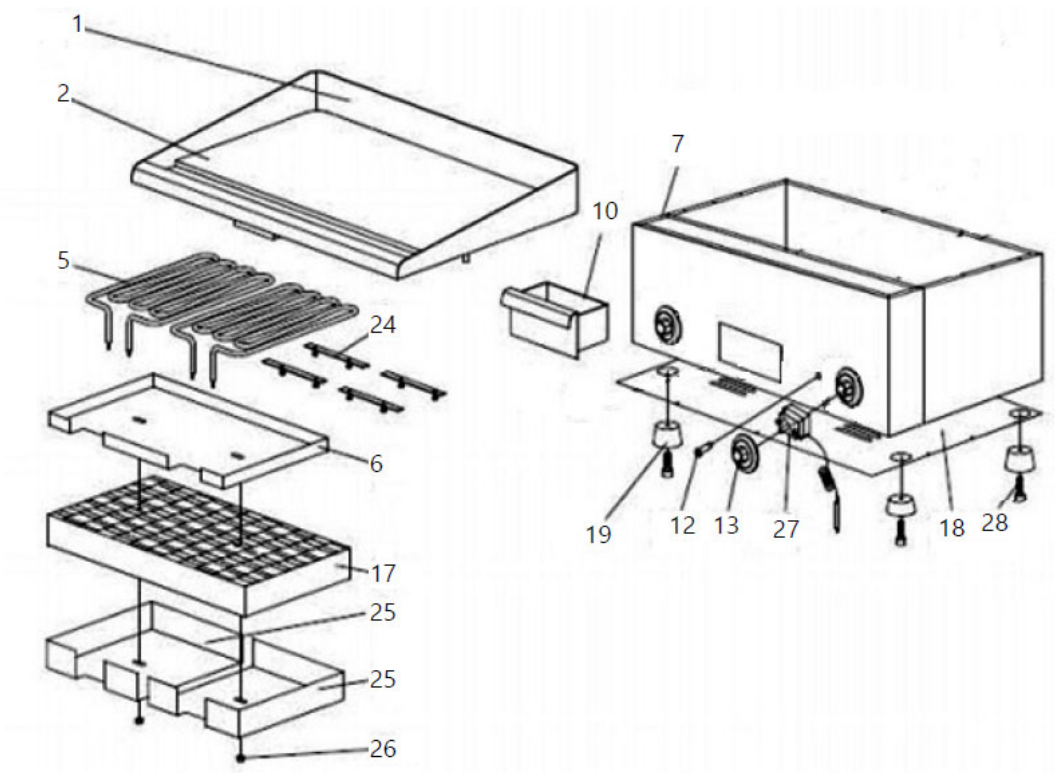

Tabela 2: Lista de peças de reposição

Número da peça	Descrição
1	Placa de travamento
2	Placa de grelha
3	Placa frontal
4	Tubo de drenagem
5	Elemento de aquecimento
6	Proteção do elemento de aquecimento
7	Invólucro do aparelho
8	Caixa de gaveta
9	Tampa da gaveta
10	Gaveta de coleta
11	Puxador de gaveta
12	Luz indicadora
13	Botão do termostato
14	Proteção do controlador de temperatura
15	Placa controladora de temperatura (escala)
16	Placa principal do controlador de temperatura
17	Isolamento de algodão
18	Habitação inferior
19	Pés
20	Carcaça traseira
21	Protetor do cabo de alimentação
22	terminal
23	Cabo de alimentação

24	Suporte de elemento de aquecimento
25	Almofada de pressão
26	Porca sextavada
27	Termostato
28	Parafuso sextavado

⚠

Táto používateľská príručka bola preložená pomocou strojového prekladu. Vynaložili sme maximálne úsilie, aby sme zabezpečili presnosť prekladu, ale upozorňujeme, že automatické preklady nie sú dokonalé a nie sú určené na nahradenie ľudských prekladateľov. Oficiálna verzia používateľskej príručky je v angličtine. Akékoľvek rozdiely medzi preloženou verziou a originálnou angličtinou nie sú právne záväzné. Ak máte akékoľvek otázky týkajúce sa presnosti prekladu, pozrite si anglickú verziu, ktorá je oficiálnou referenciou. Ďalšie jazykové verzie sú k dispozícii na požiadanie prostredníctvom info@expondo.com.

1. Technické údaje

Tabuľka 1: Technické údaje produktu

Popis parametra	Hodnota parametra	
Názov produktu	vojitá elektrická grilovacia doska	Elektrická grilovacia doska
Model	RCG-60GB	RCG-50HB
Menovité napätie [V~] / frekvencia [Hz]	230 / 50	
Menovitý výkon [W]	6400	3200
Teplotný rozsah [°C]	50 – 300	
Rozmery vykurovacej plochy [mm]	401 x 596	400 x 498
Rozmery [šírka x hĺbka x výška; mm]	517 x 601 x 306	517 x 501 x 305
Hmotnosť [kg]	32,5	26

2. Všeobecný popis

Táto používateľská príručka je navrhnutá tak, aby vám pomohla bezpečne a bezproblémovo používať zariadenie. Produkt je navrhnutý a vyrobený v súlade s prísnymi technickými pokynmi s použitím najmodernejších technológií a komponentov. Okrem toho je vyrobený v súlade s najprísnejšími normami kvality.

NEPOUŽÍVAJTE ZARIADENIE, POKIAĽ STE SI POZORNE PREČÍTALI A NEPOROZUMELI TÚTO POUŽÍVATEĽSKÚ PRÍRUČKU.

Pre predĺženie životnosti zariadenia a zabezpečenie bezproblémovej prevádzky ho používajte v súlade s touto používateľskou príručkou a pravidelne vykonávajte údržbu. Technické údaje a špecifikácie v tejto používateľskej príručke sú aktuálne. Výrobca si vyhradzuje právo na zmeny súvisiace so zlepšením kvality. Zariadenie je navrhnuté tak, aby minimalizovalo riziká emisií hluku, berúc do úvahy technologický pokrok a možnosti zníženia hluku.

2.1. Legenda

Ikona	Popis
CE	Výrobok spĺňa príslušné bezpečnostné normy.

	Pred použitím si prečítajte pokyny.
	Výrobok sa musí recyklovať.
	**VAROVANIE!** alebo **POZOR!** alebo **PAMÄTAJTE!** Platí pre danú situáciu. (všeobecné výstražné znamenie)
	POZOR! Varovanie pred úrazom elektrickým prúdom!
	POZOR! Horúci povrch, nebezpečenstvo popálenia!



UPOZORNENIE! VÝKRESY V TEJTO PRÍRUČKE SLÚŽIA LEN NA ILUSTRAČNÉ ÚČELY A V NIEKTORÝCH DETAILOCH SA MÔŽU LÍŠIŤ OD SKUTOČNÉHO PRODUKTU.

3. Bezpečnosť používania



POZOR! PREČÍTAJTE SI VŠETKY BEZPEČNOSTNÉ UPOZORNENIA A POKYNY. NEDODRŽANIE UPOZORNENÍ A POKYNOV MÔŽE MAŤ ZA NÁSLEDOK ÚRAZ ELEKTRICKÝM PRÚDOM, POŽIAR A/ALEBO VÁŽNE ZRANENIE ALEBO DOKONCA SMRŤ.

Pojmy „zariadenie“ alebo „výrobok“ sa v upozorneniach a pokynoch používajú na označenie:

vojitá elektrická grilovacia doska / Elektrická grilovacia doska

3.1. Elektrická bezpečnosť

a) Zástrčka musí pasovať do zásuvky. Zástrčku nijako neupravujte. Používanie originálnych zástrčiek a zodpovedajúcich zásuviek znižuje riziko úrazu elektrickým prúdom.

b) Nedotýkajte sa uzemnených prvkov, ako sú potrubia, ohrievače, kotly a chladničky. Ak je uzemnené zariadenie vystavené dažďu, prichádza do priameho kontaktu s mokrým povrchom alebo sa prevádzkuje vo vlhkom prostredí, hrozí zvýšené riziko úrazu elektrickým prúdom. Vniknutie vody do zariadenia zvyšuje riziko poškodenia zariadenia a úrazu elektrickým prúdom.

c) Nedotýkajte sa zariadenia mokrými alebo vlhkými rukami.

d) Kábel používajte iba na určený účel. Nikdy ho nepoužívajte na prenášanie zariadenia ani na vyťahovanie zástrčky zo zásuvky. Uchovávajte kábel mimo zdrojov tepla, oleja, ostrých hrán alebo pohyblivých častí. Poškodené alebo zamotané káble zvyšujú riziko úrazu elektrickým prúdom.

e) Ak pracujete so zariadením vonku, uistite sa, že používate predlžovací kábel vhodný na vonkajšie použitie. Použitie predlžovacieho kábla vhodného na vonkajšie použitie znižuje riziko úrazu elektrickým prúdom.

f) Ak sa nedá vyhnúť používaniu zariadenia vo vlhkom prostredí, mal by sa použiť prúdový chránič (RC□). Použitie prúdového chrániča znižuje riziko úrazu elektrickým prúdom.

g) Nepoužívajte zariadenie, ak je napájací kábel poškodený alebo vykazuje zjavné známky opotrebovania. Poškodený napájací kábel by mal vymeniť kvalifikovaný elektrikár alebo servisné stredisko výrobcu.

h) Aby ste predišli úrazu elektrickým prúdom, neponárajte kábel, zástrčku ani zariadenie do vody ani iných kvapalín. Nepoužívajte zariadenie na mokrých povrchoch.

i) POZOR! NEBEZPEČENSTVO OHROZENIA ŽIVOTA! Počas čistenia nikdy neponárajte zariadenie do vody ani iných kvapalín.

j) Nepoužívajte vo veľmi vlhkom prostredí alebo v bezprostrednej blízkosti vodných nádrží.

k) Chráňte zariadenie pred navlhnutím. Nebezpečenstvo úrazu elektrickým prúdom!

3.2. Bezpečnosť na pracovisku

a) Uistite sa, že pracovisko je čisté a dobre osvetlené. Neporiadok alebo zle osvetlené pracovisko môže viesť k nehodám. Snažte sa premýšľať dopredu, pozorovať, čo sa deje, a pri práci so zariadením používať zdravý rozum.

b) Nepoužívajte zariadenie v potenciálne výbušnom prostredí, napríklad v prítomnosti horľavých kvapalín, plynov alebo prachu. Zariadenie generuje iskry, ktoré môžu zapáliť prach alebo výpary.

c) Ak zistíte poškodenie alebo nepravidelnú prevádzku, zariadenie okamžite vypnite a bezodkladne to nahláste nadriadenému.

d) Ak si nie ste istí, či zariadenie funguje správne, alebo ak zistíte poškodenie, obráťte sa na servisné stredisko výrobcu.

e) Opravy zariadenia môže vykonávať iba servisné stredisko výrobcu. Nepokúšajte sa o opravy sami!

f) V prípade požiaru použite na uhasenie práškový alebo oxid uhličitý (CO_2) hasiaci prístroj (určený na použitie s elektrickými zariadeniami pod napätím).

g) □eťom alebo neoprávneným osobám je vstup na pracovisko zakázaný . Rozptýlenie pozornosti môže viesť k strate kontroly nad zariadením.

h) Používajte zariadenie v dobre vetranom priestore.

i) Pravidelne kontrolujte stav bezpečnostných štítkov. Ak sú štítky nečitateľné, musia sa vymeniť.

j) Uschovajte si tento návod na obsluhu pre budúce použitie. Ak toto zariadenie odovzdáte tretej strane, je potrebné odovzdať spolu s ním aj tento návod na obsluhu.



PAMÄTAJTE! PRI POUŽÍVANÍ ZARIADENIA CHRÁŇTE DETI A OSTATNÉ OKOLOIDÚCE OSOBY.

3.3. Osobná bezpečnosť

a) Nepoužívajte zariadenie, ak ste unavení, chorí alebo pod vplyvom alkoholu, omamných látok alebo liekov, ktoré môžu výrazne zhoršiť schopnosť zariadenia obsluhovať.

b) Zariadenie nie je určené na obsluhu osobami (vrátane detí) s obmedzenými mentálnymi a zmyslovými funkciami alebo osobami bez potrebných skúseností a/alebo vedomostí, pokiaľ nie sú pod dohľadom osoby zodpovednej za ich bezpečnosť alebo nedostali pokyny na obsluhu zariadenia.

c) Pri práci so zariadením používajte zdravý rozum a buďte ostražití. očasná strata koncentrácie počas používania zariadenia môže viesť k vážnym zraneniam.

d) Aby ste predišli náhodnému zapnutiu zariadenia, pred pripojením k zdroju napájania sa uistite, že je vypínač v polohe VYPNUTÉ.

e) Nepreceňujte svoje schopnosti. Pri používaní zariadenia udržiavajte rovnováhu a zostaňte stále stabilní . Zabezpečíte tak lepšiu kontrolu nad zariadením v neočakávaných situáciách.

f) Zariadenie nie je hračka. eti musia byť pod dohľadom, aby sa so zariadením nehrali.

g) POZNÁMKA: Počas prevádzky niektoré prvky zariadenie sa môže veľmi zahriať – Varovanie: nebezpečenstvo popálenia! Nedotýkajte sa týchto častí holými rukami! vyberajte uvarené jedlá pomocou klieští alebo iného kuchynského riadu.

h) Všetok obalový materiál uchovávajte mimo dosahu deti, aby sa predišlo akémukoľvek riziku nehody (napr. udusenie).

3.4. Bezpečné používanie zariadenia

a) Pred akýmkoľvek nastavením, výmenou príslušenstva alebo pred odložením zariadenia sa uistite, že je zástrčka odpojená od zásuvky. Takéto opatrenia znížia riziko náhodného zapnutia zariadenia.

b) Keď sa zariadenie nepoužíva, skladujte ho na bezpečnom mieste mimo dosahu detí a osôb, ktoré nie sú s ním oboznámené a neprečítali si návod na použitie. Zariadenie môže predstavovať nebezpečenstvo v rukách neskúsených používateľov.

c) Udržujte zariadenie v perfektnom technickom stave. Pred každým použitím skontrolujte celkové poškodenia, najmä pohyblivé komponenty, či nie sú prasknuté alebo či nie sú poškodené a či nie sú vystavené iným problémom, ktoré by mohli ovplyvniť bezpečnú prevádzku zariadenia. Ak zistíte poškodenie, pred použitím odovzdajte zariadenie na opravu.

d) Uchovávajte zariadenie mimo dosahu detí.

e) Opravu alebo údržbu zariadenia by mali vykonávať kvalifikovaní pracovníci, pričom by sa mali používať iba originálne náhradné diely. Tým sa zabezpečí bezpečné používanie.

f) Aby ste zabezpečili prevádzkovú integritu zariadenia, neodstraňujte ochranné kryty namontované z výroby a neuvoľňujte žiadne skrutky.

g) Počas práce zariadenie nepremiestňujte, neupravujte ani neotáčajte.

h) Nenechávajte tento spotrebič bez dozoru počas používania.

i) Zariadenie pravidelne čistite, aby ste predišli hromadeniu odolných nečistôt.

j) Nezakrývajte prívod a odvod vzduchu.

k) Po použití spotrebič vypnite stlačením tlačidla tlačidlo napájania.

l) Je zakázané zasahovať do konštrukcie zariadenia za účelom zmeny jeho parametrov alebo konštrukcie.

m) Toto je samostatný spotrebič a nesmie sa montovať do kuchynskej skrinky.

n) Pri zahrievaní vznikajú škodlivé výpary a výpary lepidlá, plasty, kvapaliny a horľavé materiály.

o) Nepoužívajte toto zariadenie na sušenie, ohrievanie ani sušenie mimo predmetov.

p) Nenechávajte riad vo vypnutom spotrebiči. výsledná vlhkosť spôsobuje poškodenie produktu.

q) Používatelia musia byť zaškolení v používaní spotrebiča a by si mal prečítať návod na použitie. Pokyny návod musí byť vždy k dispozícii na mieste, kde spotrebič sa používa.

r) Používajte kuchynské náčinie určené na použitie s jedlo a ktoré nepoškriabu spotrebič. Nepoužívajte používať ostré a kovové predmety.

s) Pripojenie k napájaniu je možné iba vykonávané personálom s príslušnými autorizácia a kvalifikácie.

t) Neodporúča sa používať kukuričný olej kvôli jeho vysoký obsah cukru. Cukor sa pri zahrievaní topí, popáleniny na povrchu taniera a potom je ťažko odstrániteľné.

u) Nedotýkajte sa vyhrievacej dosky, kým je spotrebič zapnutý. počas používania. Nebezpečenstvo popálenín.



POZOR! NAPRIEK BEZPEČNEJ KONŠTRUKCII ZARIADENIA A JEHO OCHRANNÝM FUNKCIÁM A NAPRIEK POUŽITIU DODATOČNÝCH PRVKOV CHRÁNIACICH OBSLUHU, STÁLE EXISTUJE MIERNE RIZIKO NEHODY ALEBO ZRANENIA PRI JEHO POUŽÍVANÍ. PRI POUŽÍVANÍ ZARIADENIA BUĎTE OSTRAŽITÍ A POUŽÍVAJTE ZDRAVÝ ROZUM.

4. Pokyny na použitie

Zariadenie je určené na grilovanie mäsa, rýb a zeleniny priamo na vyhrievacej doske.

Používateľ je zodpovedný za akékoľvek škody spôsobené neúčelovým použitím zariadenia.

4.1. Popis zariadenia

Obrázok 1: Prehľad modelu RCG-50HB *Obrázok 2: Prehľad modelu RCG-60GB*



1) Termostat
2) POWER - kontrolka napájania
3) HEAT - kontrolka termostatu
4) RESET - kontrolka prehriatia
5) Odtok
6) Zásuvka na zbierku
7) Napájací kábel
8) Tlačidlo RESET
9) Grilovací tanier

4.2. Príprava na použitie

4.2.1. Umiestnenie spotrebiča

Teplota prostredia nesmie byť vyššia ako 40 °C a relatívna vlhkosť by mala byť nižšia ako 85 %. Zabezpečte dobré vetranie miestnosti, v ktorej sa zariadenie používa. Vzdialenosť medzi každou stranou zariadenia a stenou alebo inými predmetmi by mala byť aspoň 10 cm. Uchovávajte zariadenie mimo horúcich povrchov. Zariadenie prevádzkujte na rovnom, stabilnom, čistom, žiaruvzdornom a suchom povrchu mimo dosahu detí a osôb s mentálnym postihnutím. Zariadenie nainštalujte tak, aby bol zabezpečený neustály prístup k hlavnej zástrčke. Napájací

kábel pripojený k spotrebiču musí byť riadne uzemnený a zodpovedať technickým údajom. Pred prvým použitím odstráňte všetky súčiastky a vyčistite ich spolu s celým zariadením .

ÔLEŽITÉ: Zariadenie je pokryté antikoróznou fóliou. Počas prvého použitia môže z vykurovacích telies spotrebič unikať dym. To je normálne a bezpečné. Uistite sa, že používate dostatočné vetranie. POZNÁMKA: Po prvom rozohriatí môže gril viac-menej pravidelne stmavnúť . To je úplne normálne.

4.3. Používanie zariadenia

1) Pripojte gril k elektrickej sieti. Rozsvieti sa zelená kontrolka (NAPÁJANIE).
2) Nastavte požadovanú teplotu pomocou termostatu. Rozsvieti sa žltá kontrolka termostatu (HEAT). Teplotu vykurovania je možné nastaviť podľa potreby.
3) Keď sa dosiahne požadovaná teplota, žltá kontrolka zhasne a môžete začať grilovať. Termostat bude udržiavať teplotu na konštantnej úrovni. (Ľavý termostat ovláda ľavú grilovaciu platňu a pravý termostat ovláda pravú platňu.)
4) Odtok a zberná nádoba slúžia na odstránenie prebytočného oleja z dosky.

POZOR! Zariadenie má bezpečnostný mechanizmus proti prehriatiu. Ak sa prehreje, rozsvietia sa kontrolky RESET a zariadenie sa vypne. Počkajte približne 15 minút, odskrutkujte krytky z tlačidiel RESET, stlačte tlačidlá RESET a krytky nasaďte späť. Teraz môžete zariadenie znova používať.

4.4. Čistenie a údržba

4.4.1. Všeobecné pokyny

a) Pred každým čistením, nastavovaním alebo výmenou príslušenstva, alebo ak sa zariadenie nepoužíva, odpojte sieťovú zástrčku a nechajte zariadenie úplne vychladnúť.
b) Pred čistením alebo odložením zariadenia ho vždy odpojte zo siete.
c) Na čistenie povrchu používajte iba nekorozívne čistiace prostriedky.
d) Na umývanie zariadenia používajte iba jemné čistiace prostriedky bezpečné pre potraviny.
e) Po vyčistení zariadenia by mali byť všetky jeho časti pred opätovným použitím úplne vysušené.
f) Jednotku skladujte na suchom a chladnom mieste, mimo dosahu vlhkosti a priameho slnečného žiarenia.
g) Nestriekajte na zariadenie prúdom vody ani ho neponárajte do vody.
h) Nedovoľte, aby sa do zariadenia dostala voda cez vetracie otvory v kryte zariadenia.
i) Vetracie otvory vyčistite kefou a stlačeným vzduchom.
j) Zariadenie je potrebné pravidelne kontrolovať, aby sa overila jeho technická funkčnosť a zistili prípadné poškodenia.

k) Na čistenie použite mäkkú, vlhkú handričku.

l) Na čistenie nepoužívajte ostré a/alebo kovové predmety (napr . drôtenú kefu alebo kovovú špachtľu), pretože by mohli poškodiť povrchový materiál spotrebiča.

m) Nečistite zariadenie kyslými látkami, medicínskymi prostriedkami, riedidlami, palivom, olejmi ani inými chemickými látkami, pretože by to mohlo zariadenie poškodiť.

4.4.2. Údržba tanierov

- Chráňte tanier pokrytím kuchynským olejom bez soli pomocou kuchynskej utierky alebo handričky. Nechajte tanier pôsobiť jednu hodinu a potom zvyšný olej utrite handričkou. Grilovací tanier pripravený týmto spôsobom môžete opäť použiť na grilovanie.

4.4.3. Pokyny na čistenie

Po každom použití je potrebné gril dôkladne vyčistiť:

- V prípade jednorazového, krátkodobého použitia gril jednoducho utrite papierovou utierkou.
- Po dlhšom používaní môžete na zachytenie zvyšných jedál použiť špeciálnu škrabku na gril (a/alebo špongiu či kefu) a odstrániť ich do odtoku. Po odstránení zvyšných jedál osušte povrch grilovacej dosky čistou kuchynskou utierkou a ošetrite ho podľa vyššie uvedeného postupu.
- ÔLEŽITÉ: bajte na to, aby ste škrabku držali pod uhlom k povrchu grilu. Neškrabte príliš hlboko, pretože by to mohlo zanechať škrabance na povrchu grilu, ktoré by mohli spôsobiť prilepenie jedla na povrch.
- Ak je povrch veľmi znečistený, je možné ho umyť vodou a čistiacim prostriedkom.
- ÔLEŽITÉ: Upozorňujeme, že čistiace prostriedky odstraňujú z povrchu prirodzený olejový film, preto je potrebné gril po umytí natrieť olejom.
- Po každom použití vyberte a vyčistite zbernú zásuvku. Nádobu je potrebné umyť čistiacim prostriedkom.
- ÔLEŽITÉ: Ak nádobu nevyčistíte, zvyšky jedla a tuku sa môžu pri opätovnom rozohriatí grilu vznietiť.
- ÔLEŽITÉ: Nelejte vodu na horúce grilovacie platne. Môže to spôsobiť deformáciu a praskliny na vykurovacej platni, teda trvalé poškodenie.

4.4.4. Likvidácia použitých zariadení

Toto zariadenie nevhadzujte do komunálneho odpadu. Odovzdajte ho na zbernom mieste pre recykláciu a zber elektrických zariadení. Skontrolujte symbol na výrobku, v návode na obsluhu a na obale. Plasty použité na výrobu zariadenia je možné recyklovať v súlade s ich označením. Výberom recyklácie významne prispievate k ochrane nášho životného prostredia.

Informácie o miestnom recyklačnom zariadení získate od miestnych úradov.

4.5. Zoznam dielov

Obrázok 3: Náhradné diely modelu RCG-50HB

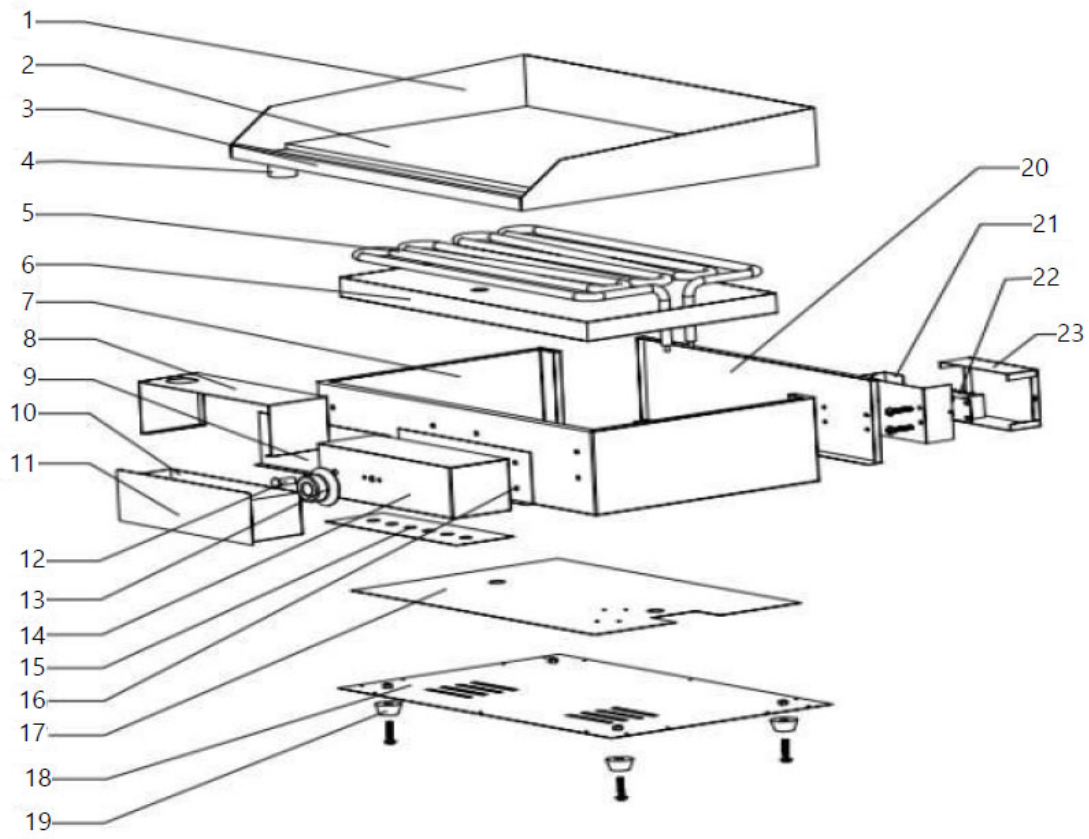

Obrázok 4: Náhradné diely modelu*RCG-60GB*

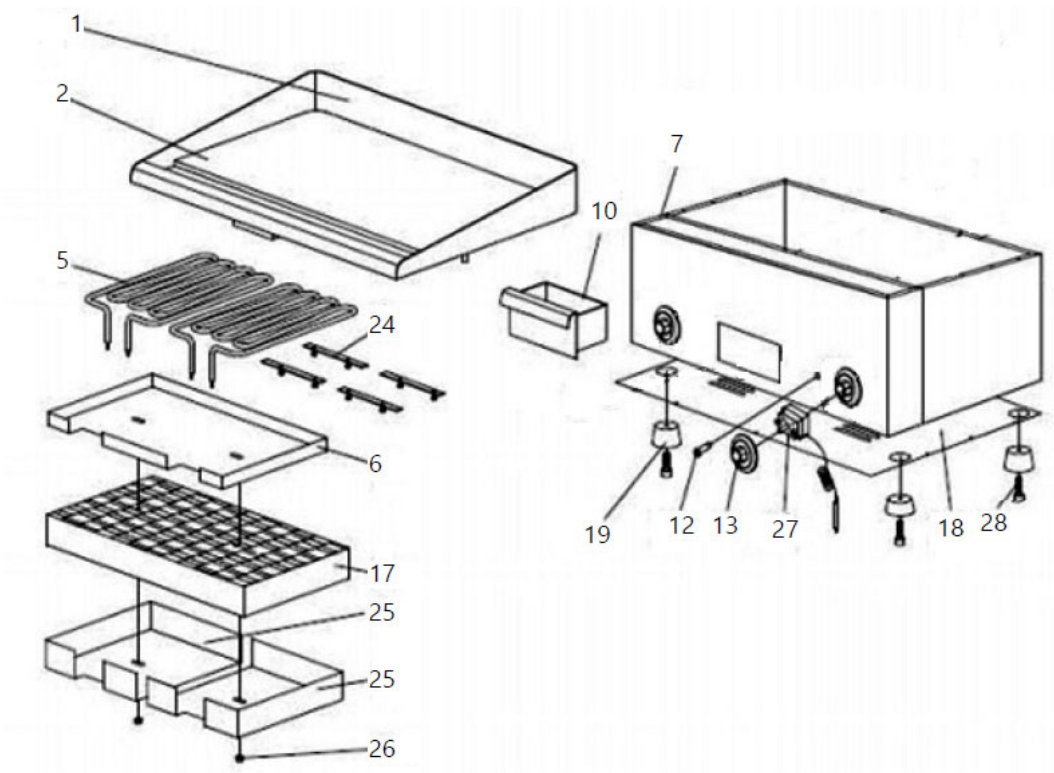

Tabuľka 2: Zoznam náhradných dielov

Číslo dielu	Popis
1	Uzamykacia doska
2	Grilovací tanier
3	Predná doska
4	Odtokové potrubie
5	Vykurovací článok
6	Ochranný kryt vykurovacieho telesa
7	Kryt spotrebiča
8	Kryt zásuvky
9	Veko zásuvky
10	Zásuvka na zbierku
11	Rukoväť zásuvky
12	Kontrolka
13	Gombík termostatu
14	Ochranný kryt regulátora teploty
15	oska regulátora teploty (stupnica)
16	Hlavná doska regulátora teploty
17	Bavlnená izolácia
18 rokov	Spodné puzdro
19	Chodidlá
20	Zadný kryt
21	Ochrana napájacieho kábla
22	Terminál
23	Napájací kábel

24	Podpora vykurovacieho telesa
25	Tlaková podložka
26	Šesťhranná matica
27	Termostat
28	Šesťhranná skrutka

⚠

Това ръководство за потребителя е преведено с помощта на машинен превод. Положили сме всички усилия, за да гарантираме точността на превода, но моля, обърнете внимание, че автоматизираните преводи не са перфектни и не са предназначени да заменят човешките преводачи. Официалната версия на ръководството за потребителя е на английски език. Всякакви разлики между преведената версия и оригиналния английски език не са правно обвързващи. Ако имате въпроси относно точността на превода, моля, вижте английската версия, която е официалната референтна версия. Повече езикови версии са налични при поискване чрез info@expondo.com.

1. Технически данни

Таблица 1: Технически данни на продукта

Описание на параметъра	Стойност на параметъра	
Име на продукта	Двойна електрическа плоча за грил	Електрическа плоча за грил
Модел	RCG-60GB	RCG-50HB
Номинално напрежение [V~] / честота [Hz]	230 / 50	
Номинална мощност [W]	6400	3200
Температурен диапазон [°C]	50-300	
Размери на нагревателната повърхност [мм]	401 x 596	400 x 498
Размери [ширина x дълбочина x височина; мм]	517 x 601 x 306	517 x 501 x 305
Тегло [кг]	32.5	26

2. Общо описание

Ръководството за потребителя е предназначено да помогне за безопасната и безпроблемна употреба на устройството. Продуктът е проектиран и произведен в съответствие със строги технически указания, използвайки най-съвременни технологии и компоненти. Освен това, той е произведен в съответствие с най-строгите стандарти за качество.

НЕ ИЗПОЛЗВАЙТЕ УСТРОЙСТВОТО, АКО НЕ СТЕ ПРОЧЕЛИ ВНИМАТЕЛНО И РАЗБРАЛИ ТОВА РЪКОВОДСТВО ЗА ПОТРЕБИТЕЛЯ.

За да увеличите живота на устройството и да осигурите безпроблемна работа, използвайте го в съответствие с това ръководство за потребителя и редовно извършвайте задачи по поддръжка. Техническите данни и спецификации в това ръководство за потребителя са актуални. Производителят си запазва правото да прави промени, свързани с подобряване на качеството. Устройството е проектирано да намали до минимум рисковете от шумови емисии, като се вземат предвид технологичният прогрес и възможностите за намаляване на шума.

2.1. Легенда

Икона	Описание
	Продуктът отговаря на съответните стандарти за безопасност.
	Прочетете инструкциите преди употреба.
	Продуктът трябва да бъде рециклиран.
	**ПРЕДУПРЕЖДЕНИЕ!** или **ВНИМАНИЕ!** или **ЗАПОМНЕТЕ!** Приложимо за дадената ситуация. (общ предупредителен знак)
	ВНИМАНИЕ! Предупреждение за токов удар!
	ВНИМАНИЕ! Гореща повърхност, риск от изгаряния!



МОЛЯ, ОБЪРНЕТЕ ВНИМАНИЕ! ЧЕРТЕЖИТЕ В ТОВА РЪКОВОДСТВО СА САМО С ИЛЮСТРАТИВНА ЦЕЛ И В НЯКОИ ДЕТАЙЛИ МОЖЕ ДА СЕ РАЗЛИЧАВАТ ОТ ДЕЙСТВИТЕЛНИЯ ПРОДУКТ.

3. Безопасност при употреба



ВНИМАНИЕ! ПРОЧЕТЕТЕ ВСИЧКИ ПРЕДУПРЕЖДЕНИЯ ЗА БЕЗОПАСНОСТ И ВСИЧКИ ИНСТРУКЦИИ. НЕСПАЗВАНЕТО НА ПРЕДУПРЕЖДЕНИЯТА И ИНСТРУКЦИИТЕ МОЖЕ ДА ДОВЕДЕ ДО ТОКОВ УДАР, ПОЖАР И/ИЛИ СЕРИОЗНИ НАРАНЯВАНИЯ ИЛИ ДОРИ СМЪРТ.

Термините „устройство“ или „продукт“ се използват в предупрежденията и инструкциите, за да се обозначат:

Двойна електрическа грил плоча / Електрическа грил плоча

3.1. Електрическа безопасност

a) Щепселът трябва да пасва на контакта. Не модифицирайте щепсела по никакъв начин. Използването на оригинални щепсели и съответстващи контакти намалява риска от токов удар.

b) Избягвайте докосване на заземени елементи като тръби, отоплителни уреди, бойлери и хладилници. Съществува повишен риск от токов удар, ако заземеното устройство е изложено на дъжд, влиза в директен контакт с мокра повърхност или работи във

влажна среда. Попадането на вода в устройството увеличава риска от повреда на устройството и от токов удар.

c) Не докосвайте устройството с мокри или влажни ръце.

d) Използвайте кабела само по предназначение. Никога не го използвайте за носене на устройството или за издърпване на щепсела от контакта. Дръжте кабела далеч от източници на топлина, масло, остри ръбове или движещи се части. Повредените или заплетени кабели увеличават риска от токов удар.

e) Ако работите с устройството на открито, уверете се, че използвате удължителен кабел, подходящ за употреба на открито. Използването на удължителен кабел, подходящ за употреба на открито, намалява риска от токов удар.

f) Ако използването на устройството във влажна среда не може да се избегне, трябва да се използва устройство за дефектнотокова защита (RCD). Използването на RCD намалява риска от токов удар.

g) Не използвайте устройството, ако захранващият кабел е повреден или показва очевидни следи от износване. Повреденият захранващ кабел трябва да бъде сменен от квалифициран електротехник или сервизен център на производителя.

h) За да избегнете токов удар, не потапяйте кабела, щепсела или устройството във вода или други течности. Не използвайте устройството върху мокри повърхности.

i) ВНИМАНИЕ! ОПАСНОСТ ЗА ЖИВОТА! По време на почистване никога не потапяйте устройството във вода или други течности.

j) Не използвайте в много влажна среда или в непосредствена близост до резервоари за вода.

k) Пазете устройството от намокряне. Опасност от токов удар!

3.2. Безопасност на работното място

a) Уверете се, че работното място е чисто и добре осветено. Разхвърляното или лошо осветено работно място може да доведе до инциденти. Опитайте се да мислите предварително, да наблюдавате какво се случва и да използвате здравия разум, когато работите с устройството.

b) Не използвайте устройството в потенциално експлозивна среда, например в присъствието на запалими течности, газове или прах. Устройството генерира искри, които могат да запалят прах или изпарения.

c) Ако откриете повреда или неправилна работа, незабавно изключете устройството и го докладвайте на ръководител без забавяне.

d) Ако не сте сигурни дали устройството работи правилно или ако откриете повреди, моля, свържете се със сервизния център на производителя.

e) Само сервизният център на производителя може да извършва ремонти на устройството. Не се опитвайте да правите ремонти сами!

f) В случай на пожар, използвайте прахов или въглероден диоксид (CO_2) пожарогасител (предназначен за употреба върху електрически устройства под напрежение), за да го потушите.

g) На деца или неупълномощени лица е забранено да влизат в работното място . Разсейването може да доведе до загуба на контрол над устройството.

h) Използвайте устройството в добре проветриво помещение.

i) Редовно проверявайте състоянието на етикетите за безопасност. Ако етикетите са нечетливи, те трябва да бъдат сменени.

j) Моля, пазете това ръководство за бъдещи справки. Ако устройството бъде предадено на трета страна, ръководството трябва да бъде предадено заедно с него.



ЗАПОМНЕТЕ! КОГАТО ИЗПОЛЗВАТЕ УСТРОЙСТВОТО, ПРЕДПАЗВАЙТЕ ДЕЦАТА И ДРУГИТЕ СТРАНИЧНИ ЛИЦА.

3.3. Лична безопасност

a) Не използвайте устройството, когато сте уморени, болни или под влиянието на алкохол, наркотици или лекарства, които могат значително да влошат способността за работа с устройството.

b) Устройството не е предназначено за употреба от лица (включително деца) с ограничени умствени и сензорни функции или лица без съответния опит и/или знания, освен ако не са под наблюдението на лице, отговорно за тяхната безопасност, или не са получили инструкции как да работят с устройството.

c) Когато работите с устройството, използвайте здравия разум и бъдете бдителни. Временната загуба на концентрация по време на употреба може да доведе до сериозни наранявания.

d) За да предотвратите случайно включване на устройството, уверете се, че превключвателят е в положение ИЗКЛ., преди да го свържете към източник на захранване.

e) Не надценявайте възможностите си. Когато използвате устройството, пазете равновесие и стойте стабилно през цялото време . Това ще осигури по-добър контрол над устройството в неочаквани ситуации.

f) Устройството не е играчка. Децата трябва да бъдат наблюдавани, за да се гарантира, че не си играят с устройството.

g) ЗАБЕЛЕЖКА: По време на работа някои елементи на устройството се нагрява много – Внимание: опасност от изгаряне! Не докосвайте тези елементи с голи ръце! Вземете изваждайте сготвени ястия с помощта на щипки или други кухненски прибори.

h) Дръжте всички опаковъчни материали далеч от достъпа на деца, за да се избегне риск от злополука (напр. задушаване).

3.4. Безопасна употреба на устройството

a) Уверете се, че щепселът е изключен от контакта, преди да се опитвате да извършвате каквито и да е настройки, смяна на аксесоари или преди да оставите устройството настрана. Тези предпазни мерки ще намалят риска от случайно активиране на устройството.

b) Когато не се използва, съхранявайте го на безопасно място, далеч от деца и хора, които не са запознати с устройството и не са прочели ръководството за потребителя. Устройството може да представлява опасност в ръцете на неопитни потребители.

c) Поддържайте устройството в перфектно техническо състояние. Преди всяка употреба проверявайте за общи повреди, особено за подвижни компоненти за спукани части или елементи, както и за други състояния, които могат да повлияят на безопасната работа на устройството. Ако се открият повреди, предайте устройството за ремонт преди употреба.

d) Дръжте устройството далеч от деца.

e) Ремонтът или поддръжката на устройството трябва да се извършват от квалифицирани лица, като се използват само оригинални резервни части. Това ще гарантира безопасна употреба.

f) За да осигурите работната цялост на устройството, не отстранявайте фабрично монтираните предпазители и не разхлабвайте винтове.

g) Не местете, не регулирайте и не завъртайте устройството по време на работа.

h) Не оставяйте този уред без надзор, докато е в употреба.

i) Почиствайте устройството редовно, за да предотвратите натрупването на упорити замърсявания.

j) Не покривайте отвора за всмукване и изпускане на въздух.

k) След употреба изключете уреда, като натиснете бутон за захранване.

l) Забранено е да се намесва в структурата на устройството с цел промяна на неговите параметри или конструкция.

m) Това е самостоятелен уред и не трябва да се сглобява в кухненски шкаф.

n) При нагряване се отделят вредни изпарения и пари лепила, пластмаси, течности и запалими материали.

o) Не използвайте това устройство за сушене, нагряване или сушене извън предмети.

p) Не оставяйте съдове в изключеното устройство. Получената влага причинява повреда на продукта.

q) Потребителите трябва да бъдат обучени как да използват уреда и трябва да прочетете ръководството за употреба. Инструкциите ръководството трябва винаги да е налично на мястото, където уредът се използва.

r) Използвайте кухненски прибори, предназначени за употреба с храна и която няма да надраска уреда. Не използвайте остри и метални предмети.

s) Свързването към захранването е възможно само извършвани от персонал с подходящ разрешение и квалификации.

t) Не се препоръчва употребата на царевично масло поради неговото високо съдържание на захар. Захарта се топи при нагряване, изгаря по повърхността на чинията и след това е трудно за премахване.

u) Не докосвайте нагревателната плоча, докато уредът е включен по време на употреба. Опасност от изгаряния.

ВНИМАНИЕ! ВЪПРЕКИ БЕЗОПАСНИЯ ДИЗАЙН НА УСТРОЙСТВОТО И НЕГОВИТЕ ЗАЩИТНИ ФУНКЦИИ, КАКТО И ВЪПРЕКИ ИЗПОЛЗВАНЕТО НА ДОПЪЛНИТЕЛНИ ЕЛЕМЕНТИ, ЗАЩИТАВАЩИ ОПЕРАТОРА, ВСЕ ОЩЕ СЪЩЕСТВУВА МАЛЪК РИСК ОТ ЗЛОПОЛУКА ИЛИ НАРАНЯВАНЕ ПРИ УПОТРЕБА НА УСТРОЙСТВОТО. БЪДЕТЕ БДИТЕЛНИ И ИЗПОЛЗВАЙТЕ ЗДРАВИЯ РАЗУМ, КОГАТО ИЗПОЛЗВАТЕ УСТРОЙСТВОТО.

4. Използвайте указания

Уредът е предназначен за печене на месо, риба и зеленчуци директно върху нагревателната плоча.

Потребителят носи отговорност за всякакви щети, произтичащи от непреднамерена употреба на устройството.

4.1. Описание на устройството

Фигура 1: Общ преглед на модела RCG-50HB *Фигура 2: Общ преглед на модела RCG-60GB*



1) Термостат

2) ЗАХРАНВАНЕ - индикатор за захранване

3) H□AT - лампа на термостата

4) R□S□T - предупредителна лампа за прегряване

5) Отводняване

6) Чекмедже за колекции

7) Захранващ кабел

8) Бутон R□S□T

9) Плоча за грил

4.2. Подготовка за употреба

4.2.1. Местоположение на уреда

Температурата на околната среда не трябва да е по-висока от 40°C, а относителната влажност трябва да е по-малка от 85%. Осигурете добра вентилация в помещението, в което се използва устройството. Разстоянието между всяка страна на устройството и стената или други предмети трябва да е поне 10 см. Дръжте устройството далеч от горещи повърхности. Използвайте устройството върху равни, стабилни, чисти, огнеупорни и сухи повърхности, недостъпни за деца и хора с умствени увреждания. Инсталирайте устройството, като се уверите, че е осигурен постоянен достъп до главния щепсел. Захранващият кабел, свързан към уреда, трябва да е правилно заземен и да отговаря на техническите данни. Преди първа употреба отстранете всички елементи и ги почистете заедно с цялото устройство .

ВАЖНО: Уредът е покрит с антикорозионно фолио. По време на първата употреба, уредът може да отдели дим от нагревателните елементи. Това е нормално и безопасно. Уверете се, че използвате адекватна вентилация. ЗАБЕЛЕЖКА: След първото загряване, грилът може да потъмнее повече или по-малко равномерно . Това е съвсем нормално.

4.3. Използване на устройството

1) Свържете грила към захранването. Зеленият индикатор ще светне (POWER).

2) Задайте желаната температура с помощта на термостата. Жълтата лампичка на термостата ще светне (HEAT). Температурата на отопление може да се регулира според нуждите.

3) Когато желаната температура бъде достигната, жълтата индикаторна светлина изгасва и можете да започнете да печете на скара. Термостатът ще поддържа температурата на постоянно ниво. (Левият термостат контролира лявата плоча за скара, а десният термостат контролира дясната плоча.)

4) Дренажът и събирателният контейнер се използват за отстраняване на излишното масло от чинията.

ВНИМАНИЕ! Устройството има механизъм за защита от прегряване. Ако прегрее, индикаторите RESET ще светнат и устройството ще се изключи. Изчакайте около 15 минути, развийте капачките от бутоните RESET и натиснете бутоните RESET, след което поставете капачките обратно. Вече можете да използвате устройството отново.

4.4. Почистване и поддръжка

4.4.1. Общи инструкции

a) Изключете щепсела от контакта и оставете устройството да се охлади напълно преди всяко почистване, регулиране или смяна на аксесоари, или ако устройството не се използва.

b) Винаги изключвайте устройството от контакта, преди да го почиствате или прибирате.

c) Използвайте само некорозивни почистващи препарати за почистване на повърхността.

d) Използвайте само меки, безопасни за храна препарати за почистване на устройството.

e) След почистване на устройството, всички части трябва да бъдат напълно изсушени, преди да го използвате отново.

f) Съхранявайте устройството на сухо и хладно място, далеч от влага и пряка слънчева светлина.

g) Не пръскайте устройството с водна струя и не го потапяйте във вода.

h) Не допускайте попадане на вода в устройството през вентилационните отвори в корпуса му.

i) Почистете вентилационните отвори с четка и сгъстен въздух.

j) Устройството трябва да се проверява редовно, за да се провери неговата техническа ефективност и да се открият евентуални повреди.

k) Използвайте мека, влажна кърпа за почистване.

l) Не използвайте остри и/или метални предмети за почистване (напр . телена четка или метална шпатула), тъй като те могат да повредят повърхностния материал на уреда.

m) Не почиствайте устройството с киселинни вещества, средства за медицински цели, разредители, гориво, масла или други химически вещества, тъй като това може да го повреди.

4.4.2. Поддръжка на чинии

- Защитете чинията, като я покриете с олио за готвене без сол, използвайки кухненска хартия или кърпа. Оставете чинията за един час и след това избършете останалото олио с кърпа. Приготвената по описания начин плоча за грил може да се използва отново за печене на скара.

4.4.3. Инструкции за почистване

След всяка употреба, грилът трябва да се почисти старателно:

- В случай на еднократна, кратка употреба, просто избършете грила с кухненска хартия.
- След продължителен период на употреба можете да използвате специална стъргалка за грил (и/или гъба или четка), за да съберете останалата храна и да я отстраните в зоната за оттичане. След като останалата храна е отстранена, подсушете повърхността на грила с чиста кухненска хартия и третирайте повърхността, както е описано по-горе.
- ВАЖНО: Внимавайте да държите стъргалката под ъгъл спрямо повърхността на скарата. Не стържете твърде дълбоко, тъй като това може да остави драскотини по повърхността на скарата, което ще доведе до залепване на храната по повърхността.
- Ако повърхността е много замърсена, тя може да се измие с вода и препарат.
- ВАЖНО: Моля, обърнете внимание, че препаратите премахват естествения маслен филм от повърхността, така че скарата трябва да се намаже с олио след измиване.
- След всяка употреба извадете и почистете отделението за събиране. Контейнерът трябва да се измие с препарат.
- ВАЖНО: Ако контейнерът не се почисти, останалата храна и мазнини могат да се запалят, когато грилът се загрее отново.
- ВАЖНО: Не изливайте вода върху горещите плочи за грил. Това може да причини деформация и пукнатини в нагревателната плоча, т.е. трайни повреди.

4.4.4. Изхвърляне на използвани устройства

Не изхвърляйте това устройство в системите за битови отпадъци. Предайте го в пункт за рециклиране и събиране на електрически и електрически уреди. Проверете символа върху продукта, ръководството за употреба и опаковката. Пластмасите, използвани за изработката на устройството, могат да бъдат рециклирани в съответствие с техните

маркировки. Избирайки рециклиране, вие допринасяте значително за опазването на околната среда.

Свържете се с местните власти за информация относно местния ви център за рециклиране.

4.5. Списък с части

Фигура 3: Резервни части на модела RCG-50HB

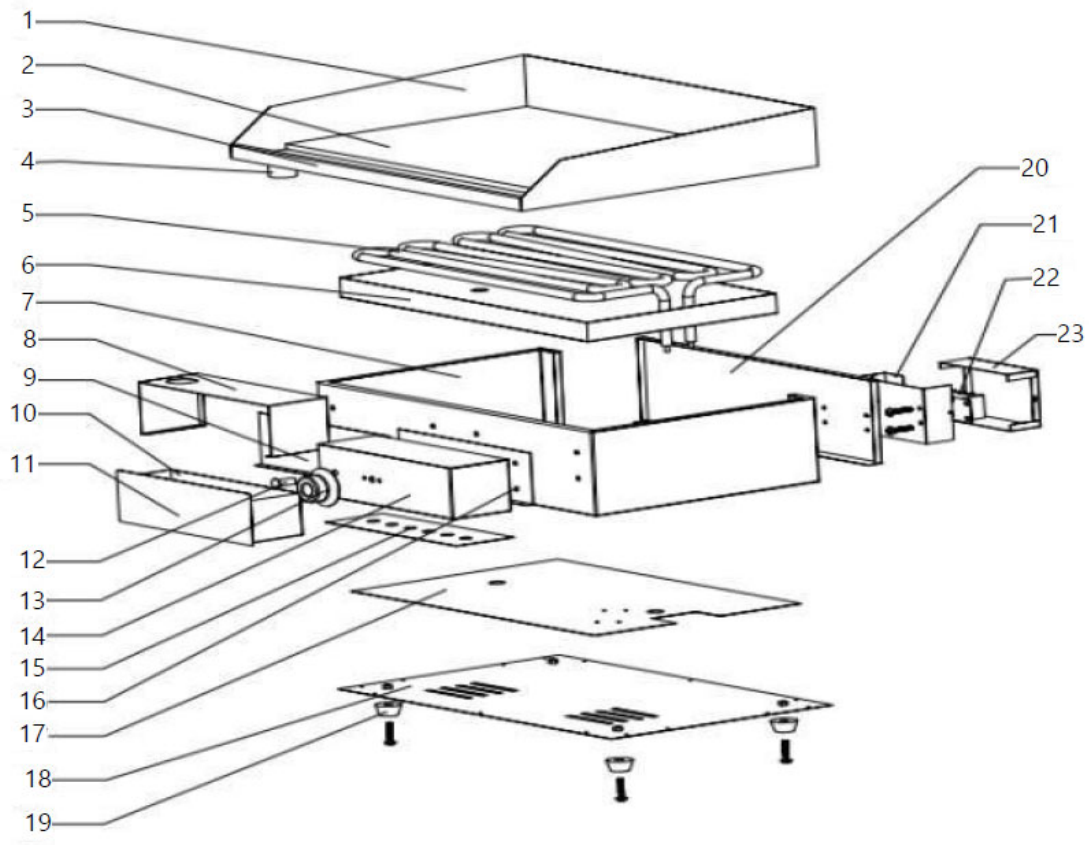

Фигура 4: Резервни части на модела *RCG-60GB*

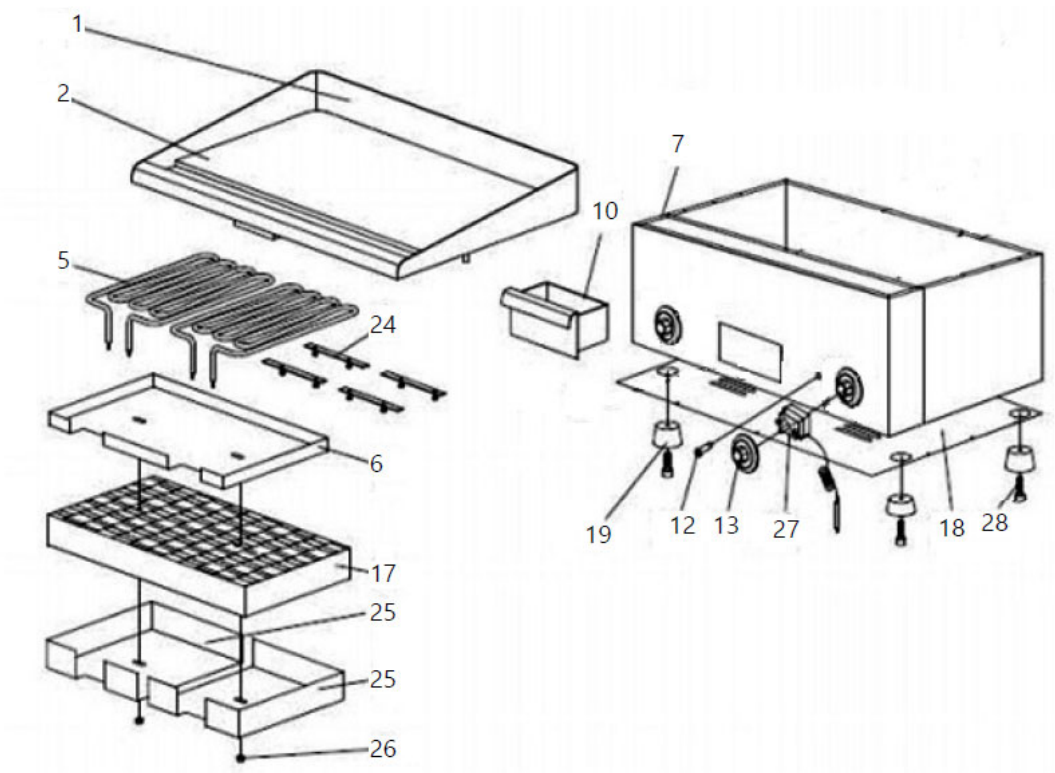

Таблица 2: Списък с резервни части

Номер на частта	Описание
1	Заключваща плоча
2	Плоча за грил
3	Предна плоча
4	Дренажна тръба
5	Нагревателен елемент
6	Предпазител на нагревателния елемент
7	Корпус на уреда
8	Корпус на чекмеджето
9	Капак на чекмеджето
10	Чекмедже за колекции
11	Дръжка за чекмедже
12	Индикаторна светлина
13	Копче на термостата
14	Предпазител за температурен контролер
15	Плоча (скала) на температурния регулатор
16	Основна платка на температурния контролер
17	Памучна изолация
18	Долен корпус
19	Крака
20	Заден корпус
21	Предпазител за захранващия кабел
22	Терминал
23	Захранващ кабел

24	Поддръжка на нагревателния елемент
25	Подложка за притискане
26	Шестоъгълна гайка
27	Термостат
28	Шестостенен винт

⚠

Αυτό το Εγχειρίδιο Χρήστη έχει μεταφραστεί με μηχανική μετάφραση. Έχουμε καταβάλει κάθε δυνατή προσπάθεια για να διασφαλίσουμε την ακρίβεια της μετάφρασης, αλλά λάβετε υπόψη ότι οι αυτοματοποιημένες μεταφράσεις δεν είναι τέλειες και δεν προορίζονται να αντικαταστήσουν τους ανθρώπινους μεταφραστές. Η επίσημη έκδοση του Εγχειριδίου Χρήστη είναι στα Αγγλικά. Οποιεσδήποτε διαφορές μεταξύ της μεταφρασμένης έκδοσης και της πρωτότυπης αγγλικής γλώσσας δεν είναι νομικά δεσμευτικές. Εάν έχετε οποιεσδήποτε ερωτήσεις σχετικά με την ακρίβεια της μετάφρασης, ανατρέξτε στην αγγλική έκδοση, η οποία είναι η επίσημη αναφορά. Περισσότερες γλωσσικές εκδόσεις είναι διαθέσιμες κατόπιν αιτήματος μέσω του info@expondo.com.

1. Τεχνικά δεδομένα

Πίνακας 1: Τεχνικά δεδομένα του προϊόντος

Περιγραφή παραμέτρου	**Τιμή παραμέτρου**	
Όνομα προϊόντος	Διπλή ηλεκτρική πλάκα ψησίματος	Ηλεκτρική πλάκα ψησίματος
Μοντέλο	RCG-60GB	RCG-50HB
Ονομαστική τάση [V~] / συχνότητα [z]	230 / 50	
Ονομαστική ισχύς [W]	6400	3200
Εύρος θερμοκρασίας [°C]	50-300	
Διαστάσεις επιφάνειας θέρμανσης [mm]	401 x 596	400 x 498
Διαστάσεις [πλάτος x βάθος x ύψος· mm]	517 x 601 x 306	517 x 501 x 305
Βάρος [kg]	32,5	26

2. Γενική περιγραφή

Το εγχειρίδιο χρήστη έχει σχεδιαστεί για να βοηθήσει στην ασφαλή και απρόσκοπτη χρήση της συσκευής. Το προϊόν έχει σχεδιαστεί και κατασκευαστεί σύμφωνα με αυστηρές τεχνικές οδηγίες, χρησιμοποιώντας τεχνολογίες και εξαρτήματα τελευταίας τεχνολογίας. Επιπλέον, παράγεται σύμφωνα με τα πιο αυστηρά πρότυπα ποιότητας.

ΜΗΝ ΧΡΗΣΙΜΟΠΟΙΕΙΤΕ ΤΗ ΣΥΣΚΕΥΗ ΕΚΤΟΣ ΑΝ ΕΧΕΤΕ ΔΙΑΒΑΣΕΙ ΚΑΙ ΚΑΤΑΝΟΗΣΕΙ ΠΡΟΣΕΚΤΙΚΑ ΑΥΤΟ ΤΟ ΕΓΧΕΙΡΙΔΙΟ ΧΡΗΣΗΣ.

Για να αυξήσετε τη διάρκεια ζωής της συσκευής και να διασφαλίσετε την απρόσκοπτη λειτουργία της, χρησιμοποιήστε την σύμφωνα με το παρόν εγχειρίδιο χρήστη και εκτελείτε τακτικά εργασίες συντήρησης. Τα τεχνικά δεδομένα και οι προδιαγραφές σε αυτό το εγχειρίδιο χρήστη είναι ενημερωμένα. Ο κατασκευαστής διατηρεί το δικαίωμα να κάνει αλλαγές που σχετίζονται με τη βελτίωση της ποιότητας. Η συσκευή έχει σχεδιαστεί για να μειώνει στο ελάχιστο τους κινδύνους εκπομπής θορύβου, λαμβάνοντας υπόψη την τεχνολογική πρόοδο και τις ευκαιρίες μείωσης του θορύβου.

2.1. Θρύλος

Εικόνισμα	Περιγραφή
	Το προϊόν πληροί τα σχετικά πρότυπα ασφαλείας.
	Διαβάστε τις οδηγίες πριν από τη χρήση.
	Το προϊόν πρέπει να ανακυκλωθεί.
	**ΠΡΟΕΙΔΟΠΟΙΗΣΗ!** ή **ΠΡΟΣΟΧΗ!** ή **ΥΠΕΝΘΥΜΙΣΗ!** Ισχύει για τη δεδομένη περίπτωση. (γενικό προειδοποιητικό σημάδι)
	ΠΡΟΣΟΧΗ! Προειδοποίηση για ηλεκτροπληξία!
	ΠΡΟΣΟΧΗ! Θερμή επιφάνεια, κίνδυνος εγκαυμάτων!



ΠΑΡΑΚΑΛΩ ΣΗΜΕΙΩΣΤΕ! ΤΑ ΣΧΈΔΙΑ ΣΕ ΑΥΤΌ ΤΟ ΕΓΧΕΙΡΊΔΙΟ ΕΊΝΑΙ ΜΌΝΟ ΓΙΑ ΛΌΓΟΥΣ ΑΠΕΙΚΌΝΙΣΗΣ ΚΑΙ ΣΕ ΟΡΙΣΜΈΝΕΣ ΛΕΠΤΟΜΈΡΕΙΕΣ ΕΝΔΈΧΕΤΑΙ ΝΑ ΔΙΑΦΈΡΟΥΝ ΑΠΌ ΤΟ ΠΡΑΓΜΑΤΙΚΌ ΠΡΟΪΌΝ.

3. Ασφάλεια χρήσης



ΠΡΟΣΟΧΗ! ΔΙΑΒΆΣΤΕ ΌΛΕΣ ΤΙΣ ΠΡΟΕΙΔΟΠΟΙΉΣΕΙΣ ΑΣΦΑΛΕΊΑΣ ΚΑΙ ΌΛΕΣ ΤΙΣ ΟΔΗΓΊΕΣ. Η ΜΗ ΤΉΡΗΣΗ ΤΩΝ ΠΡΟΕΙΔΟΠΟΙΉΣΕΩΝ ΚΑΙ ΤΩΝ ΟΔΗΓΙΏΝ ΜΠΟΡΕΊ ΝΑ ΠΡΟΚΑΛΈΣΕΙ ΗΛΕΚΤΡΟΠΛΗΞΊΑ, ΠΥΡΚΑΓΙΆ Ή/ΚΑΙ ΣΟΒΑΡΌ ΤΡΑΥΜΑΤΙΣΜΌ Ή ΑΚΌΜΗ ΚΑΙ ΘΆΝΑΤΟ.

Οι όροι «συσκευή» ή «προϊόν» χρησιμοποιούνται στις προειδοποιήσεις και τις οδηγίες για να αναφέρονται σε:

Διπλή ηλεκτρική πλάκα ψησίματος / Ηλεκτρική πλάκα ψησίματος

3.1. Ηλεκτρική ασφάλεια

a) Το φις πρέπει να ταιριάζει στην πρίζα. Μην το τροποποιείτε με κανέναν τρόπο. Η χρήση γνήσιων φις και πριζών που ταιριάζουν μειώνει τον κίνδυνο ηλεκτροπληξίας.

b) Αποφύγετε την επαφή με γειωμένα στοιχεία, όπως σωλήνες, θερμαντήρες, λέβητες και ψυγεία. Υπάρχει αυξημένος κίνδυνος ηλεκτροπληξίας εάν η γειωμένη συσκευή εκτεθεί σε βροχή, έρθει σε άμεση επαφή με υγρή επιφάνεια ή λειτουργεί σε υγρό περιβάλλον. Η εισχώρηση νερού στη συσκευή αυξάνει τον κίνδυνο ζημιάς στη συσκευή και ηλεκτροπληξίας.

c) Μην αγγίζετε τη συσκευή με βρεγμένα ή υγρά χέρια.

d) Χρησιμοποιήστε το καλώδιο μόνο για την προβλεπόμενη χρήση του. Μην το χρησιμοποιείτε ποτέ για να μεταφέρετε τη συσκευή ή για να βγάλετε το φις από την πρίζα. Κρατήστε το καλώδιο μακριά από πηγές θερμότητας, λάδι, αιχμηρές άκρες ή κινούμενα μέρη. Τα κατεστραμμένα ή μπερδεμένα καλώδια αυξάνουν τον κίνδυνο ηλεκτροπληξίας.

e) Εάν εργάζεστε με τη συσκευή σε εξωτερικό χώρο, βεβαιωθείτε ότι χρησιμοποιείτε καλώδιο επέκτασης κατάλληλο για εξωτερική χρήση. Η χρήση καλωδίου επέκτασης κατάλληλου για εξωτερική χρήση μειώνει τον κίνδυνο ηλεκτροπληξίας.

f) Εάν η χρήση της συσκευής σε υγρό περιβάλλον δεν μπορεί να αποφευχθεί, θα πρέπει να χρησιμοποιηθεί μια διάταξη προστασίας από ρεύματα διαρροής (RCD). Η χρήση μιας διάταξης RCD μειώνει τον κίνδυνο ηλεκτροπληξίας.

g) Μην χρησιμοποιείτε τη συσκευή εάν το καλώδιο τροφοδοσίας είναι κατεστραμμένο ή παρουσιάζει εμφανή σημάδια φθοράς. Ένα κατεστραμμένο καλώδιο τροφοδοσίας πρέπει να αντικατασταθεί από έναν εξειδικευμένο ηλεκτρολόγο ή από το κέντρο σέρβις του κατασκευαστή.

h) Για να αποφύγετε ηλεκτροπληξία, μην βυθίζετε το καλώδιο, το φις ή τη συσκευή σε νερό ή άλλα υγρά. Μην χρησιμοποιείτε τη συσκευή σε βρεγμένες επιφάνειες.

i) ΠΡΟΣΟΧΗ! ΚΙΝΔΥΝΟΣ ΖΩΗΣ! Κατά τον καθαρισμό, μην βυθίζετε ποτέ τη συσκευή σε νερό ή άλλα υγρά.

j) Μην το χρησιμοποιείτε σε πολύ υγρά περιβάλλοντα ή σε άμεση γειτνίαση με δεξαμενές νερού.

k) Αποτρέψτε τη συσκευή από το να βραχεί. Κίνδυνος ηλεκτροπληξίας!

3.2. Ασφάλεια στον χώρο εργασίας

a) Βεβαιωθείτε ότι ο χώρος εργασίας είναι καθαρός και καλά φωτισμένος. Ένας ακατάστατος ή κακώς φωτισμένος χώρος εργασίας μπορεί να οδηγήσει σε ατυχήματα. Προσπαθήστε να σκέφτεστε εκ των προτέρων, να παρατηρείτε τι συμβαίνει και να χρησιμοποιείτε την κοινή λογική όταν εργάζεστε με τη συσκευή.

b) Μην χρησιμοποιείτε τη συσκευή σε περιβάλλον με κίνδυνο έκρηξης, για παράδειγμα παρουσία εύφλεκτων υγρών, αερίων ή σκόνης. Η συσκευή παράγει σπινθήρες που μπορεί να αναφλέξουν σκόνη ή αναθυμιάσεις.

c) Εάν εντοπίσετε ζημιά ή ακανόνιστη λειτουργία, απενεργοποιήστε αμέσως τη συσκευή και αναφέρετε το πρόβλημα σε έναν προϊστάμενο χωρίς καθυστέρηση.

d) Εάν δεν είστε σίγουροι για το αν η συσκευή λειτουργεί σωστά ή εάν εντοπίσετε ζημιά, επικοινωνήστε με το κέντρο σέρβις του κατασκευαστή.

e) Μόνο το κέντρο σέρβις του κατασκευαστή επιτρέπεται να κάνει επισκευές στη συσκευή. Μην επιχειρήσετε να κάνετε μόνοι σας επισκευές!

f) Σε περίπτωση πυρκαγιάς, χρησιμοποιήστε πυροσβεστήρα σκόνης ή διοξειδίου του άνθρακα ($CO2_{}$) (έναν που προορίζεται για χρήση σε ηλεκτρικές συσκευές υπό τάση) για την κατάσβεσή της.

g) Απαγορεύεται η είσοδος παιδιών ή μη εξουσιοδοτημένων ατόμων σε έναν σταθμό εργασίας . Η απόσπαση της προσοχής μπορεί να οδηγήσει σε απώλεια ελέγχου της συσκευής.

h) Χρησιμοποιήστε τη συσκευή σε καλά αεριζόμενο χώρο.

i) Ελέγχετε τακτικά την κατάσταση των ετικετών ασφαλείας. Εάν οι ετικέτες είναι δυσανάγνωστες, πρέπει να αντικατασταθούν.

j) Παρακαλούμε κρατήστε αυτό το εγχειρίδιο διαθέσιμο για μελλοντική αναφορά. Εάν αυτή η συσκευή παραχωρηθεί σε τρίτο μέρος, το εγχειρίδιο πρέπει να παραδοθεί μαζί με αυτόν.



ΘΥΜΗΘΕΊΤΕ! ΌΤΑΝ ΧΡΗΣΙΜΟΠΟΙΕΊΤΕ ΤΗ ΣΥΣΚΕΥΉ, ΠΡΟΣΤΑΤΕΎΣΤΕ ΤΑ ΠΑΙΔΙΆ ΚΑΙ ΆΛΛΟΥΣ ΠΑΡΕΥΡΙΣΚΌΜΕΝΟΥΣ.

3.3. Προσωπική ασφάλεια

a) Μην χρησιμοποιείτε τη συσκευή όταν είστε κουρασμένοι, άρρωστοι ή υπό την επήρεια αλκοόλ, ναρκωτικών ή φαρμάκων που μπορούν να επηρεάσουν σημαντικά την ικανότητα χειρισμού της.

b) Η συσκευή δεν έχει σχεδιαστεί για χειρισμό από άτομα (συμπεριλαμβανομένων παιδιών) με περιορισμένες νοητικές και αισθητηριακές λειτουργίες ή από άτομα που δεν έχουν σχετική εμπειρία ή/και γνώσεις, εκτός εάν επιβλέπονται από άτομο υπεύθυνο για την ασφάλειά τους ή εάν έχουν λάβει οδηγίες σχετικά με τον τρόπο λειτουργίας της συσκευής.

c) Όταν εργάζεστε με τη συσκευή, να είστε προσεκτικοί και να παραμένετε σε εγρήγορση. Η προσωρινή απώλεια συγκέντρωσης κατά τη χρήση της συσκευής μπορεί να οδηγήσει σε σοβαρούς τραυματισμούς.

d) Για να αποτρέψετε την τυχαία ενεργοποίηση της συσκευής, βεβαιωθείτε ότι ο διακόπτης βρίσκεται στη θέση OFF πριν τη συνδέσετε σε μια πηγή ρεύματος.

e) Μην υπερεκτιμάτε τις ικανότητές σας. Όταν χρησιμοποιείτε τη συσκευή, διατηρήστε την ισορροπία σας και παραμείνετε σταθεροί ανά πάσα στιγμή . Αυτό θα εξασφαλίσει καλύτερο έλεγχο της συσκευής σε απρόβλεπτες καταστάσεις.

f) Η συσκευή δεν είναι παιχνίδι. Τα παιδιά πρέπει να επιβλέπονται για να διασφαλιστεί ότι δεν παίζουν με τη συσκευή.

g) ΣΗΜΕΙΩΣΗ: Κατά τη λειτουργία, ορισμένα στοιχεία του η συσκευή υπερθερμανθεί – Προειδοποίηση: κίνδυνος εγκαύματος! Μην αγγίζετε αυτά τα στοιχεία με γυμνά χέρια! Πάρτε μαγειρεμένα γεύματα χρησιμοποιώντας λαβίδες ή άλλα μαγειρικά σκεύη.

h) Κρατήστε όλα τα υλικά συσκευασίας μακριά από παιδιά για την αποφυγή οποιουδήποτε κινδύνου ατυχήματος (π.χ. ασφυξία).

3.4. Ασφαλής χρήση της συσκευής

a) Βεβαιωθείτε ότι το φις είναι αποσυνδεδεμένο από την πρίζα πριν επιχειρήσετε οποιεσδήποτε ρυθμίσεις, αντικατάσταση αξεσουάρ ή πριν αφήσετε τη συσκευή στην άκρη. Τέτοιες προφυλάξεις θα μειώσουν τον κίνδυνο τυχαίας ενεργοποίησης της συσκευής.

b) Όταν δεν χρησιμοποιείται, φυλάξτε την σε ασφαλές μέρος, μακριά από παιδιά και άτομα που δεν είναι εξοικειωμένα με τη συσκευή και δεν έχουν διαβάσει το εγχειρίδιο χρήσης. Η συσκευή μπορεί να αποτελέσει κίνδυνο στα χέρια άπειρων χρηστών.

c) Διατηρείτε τη συσκευή σε άριστη τεχνική κατάσταση. Πριν από κάθε χρήση, ελέγξτε για γενικές ζημιές, ειδικά ελέγξτε τα κινούμενα εξαρτήματα για ραγισμένα μέρη ή στοιχεία, καθώς και για οποιεσδήποτε άλλες συνθήκες που μπορεί να επηρεάσουν την ασφαλή λειτουργία της συσκευής. Εάν εντοπιστεί ζημιά, παραδώστε τη συσκευή για επισκευή πριν από τη χρήση.

d) Κρατήστε τη συσκευή μακριά από παιδιά.

e) Η επισκευή ή η συντήρηση της συσκευής πρέπει να πραγματοποιείται από εξειδικευμένα άτομα, χρησιμοποιώντας μόνο γνήσια ανταλλακτικά. Αυτό θα διασφαλίσει την ασφαλή χρήση.

f) Για να διασφαλίσετε την λειτουργική ακεραιότητα της συσκευής, μην αφαιρείτε τα εργοστασιακά τοποθετημένα προστατευτικά και μην χαλαρώνετε καμία βίδα.

g) Μην μετακινείτε, ρυθμίζετε ή περιστρέφετε τη συσκευή κατά τη διάρκεια της εργασίας.

h) Μην αφήνετε αυτήν τη συσκευή χωρίς επίβλεψη ενώ βρίσκεται σε χρήση.

i) Καθαρίζετε τη συσκευή τακτικά για να αποτρέψετε τη συσσώρευση επίμονης βρωμιάς.

j) Μην καλύπτετε την είσοδο και την έξοδο αέρα.

k) Μετά τη χρήση, απενεργοποιήστε τη συσκευή πατώντας το κουμπί κουμπί λειτουργίας.

l) Απαγορεύεται η παρέμβαση στη δομή της συσκευής με σκοπό την αλλαγή των παραμέτρων ή της κατασκευής της.

m) Αυτή είναι μια αυτόνομη συσκευή και δεν πρέπει να κατασκευαστεί σε ένα ντουλάπι κουζίνας.

n) Κατά τη θέρμανση παράγονται επιβλαβείς αναθυμιάσεις και ατμοί κόλλες, πλαστικά, υγρά και εύφλεκτα υλικά.

o) Μην χρησιμοποιείτε αυτήν τη συσκευή για στέγνωμα, θέρμανση ή ξήρανση εκτός αντικειμένων.

p) Μην αφήνετε πιάτα στην απενεργοποιημένη συσκευή. Η υγρασία που προκύπτει προκαλεί ζημιά στο προϊόν.

q) Οι χρήστες πρέπει να είναι εκπαιδευμένοι στη χρήση της συσκευής και θα πρέπει να διαβάσετε το εγχειρίδιο οδηγιών. Οι οδηγίες Το εγχειρίδιο πρέπει να είναι πάντα διαθέσιμο στο μέρος όπου χρησιμοποιείται η συσκευή.

r) Χρησιμοποιήστε σκεύη κουζίνας που προορίζονται για χρήση με τρόφιμα και αυτό δεν θα γρατσουνίσει τη συσκευή. Μην χρήση αιχμηρών και μεταλλικών αντικειμένων.

s) Η σύνδεση στην παροχή ρεύματος μπορεί να γίνει μόνο εκτελείται από προσωπικό με το κατάλληλο αδειοδότηση και προσόντα.

t) Δεν συνιστάται η χρήση καλαμποκέλαιου λόγω της ιδιότητάς του... υψηλή περιεκτικότητα σε ζάχαρη. Η ζάχαρη λιώνει κατά τη θέρμανση, καίγεται στην επιφάνεια της πλάκας και μετά είναι δύσκολο να αφαιρεθεί.

u) Μην αγγίζετε την πλάκα θέρμανσης όσο η συσκευή είναι κατά τη χρήση. Κίνδυνος εγκαυμάτων.

ΠΡΟΣΟΧΗ! ΠΑΡΆ ΤΟΝ ΑΣΦΑΛΉ ΣΧΕΔΙΑΣΜΌ ΤΗΣ ΣΥΣΚΕΥΉΣ ΚΑΙ ΤΑ ΠΡΟΣΤΑΤΕΥΤΙΚΆ ΤΗΣ ΧΑΡΑΚΤΗΡΙΣΤΙΚΆ, ΚΑΙ ΠΑΡΆ ΤΗ ΧΡΉΣΗ ΠΡΌΣΘΕΤΩΝ ΣΤΟΙΧΕΊΩΝ ΠΟΥ ΠΡΟΣΤΑΤΕΎΟΥΝ ΤΟΝ ΧΕΙΡΙΣΤΉ, ΕΞΑΚΟΛΟΥΘΕΊ ΝΑ ΥΠΆΡΧΕΙ ΈΝΑΣ ΜΙΚΡΌΣ ΚΊΝΔΥΝΟΣ ΑΤΥΧΉΜΑΤΟΣ Ή ΤΡΑΥΜΑΤΙΣΜΟΎ ΚΑΤΆ ΤΗ ΧΡΉΣΗ ΤΗΣ ΣΥΣΚΕΥΉΣ. ΝΑ ΕΊΣΤΕ ΣΕ ΕΓΡΉΓΟΡΣΗ ΚΑΙ ΝΑ ΧΡΗΣΙΜΟΠΟΙΕΊΤΕ ΤΗΝ ΚΟΙΝΉ ΛΟΓΙΚΉ ΚΑΤΆ ΤΗ ΧΡΉΣΗ ΤΗΣ ΣΥΣΚΕΥΉΣ.

4. Χρησιμοποιήστε οδηγίες

Η συσκευή προορίζεται για ψήσιμο κρέατος, ψαριού και λαχανικών απευθείας στην πλάκα θέρμανσης.

Ο χρήστ□ς φέρει τ□ν ευθύν□ για οποιαδήποτε ζ□μιά προκύψει από ακούσια χρήσ□ τ□ς συσκευής.

4.1. Περιγραφή συσκευής

Σχήμα 1: Η επισκόπηση του μοντέλου RCG-50HB



Σχήμα 2: Η επισκόπηση του μοντέλουRCG-60GB



1) Θερμοστάτης

2) ΙΣΧΥΣ - λυχνία ισχύος

3) ΘΕΡΜΑΝΣΗ - λυχνία θερμοστάτη

4) ΕΠΑΝΑΦΟΡΑ - λυχνία προειδοποίησης υπερθέρμανσης

5) Διοχετεύω

6) Συρτάρι συλλογής

7) Καλώδιο τροφοδοσίας

8) Κουμπί ΕΠΑΝΑΦΟΡΑΣ

9) Πλάκα ψησίματος

4.2. Προετοιμασία για χρήση

4.2.1. Τοποθεσία συσκευής

Η θερμοκρασία περιβάλλοντος δεν πρέπει να είναι υψηλότερη από 40°C και η σχετική υγρασία πρέπει να είναι μικρότερη από 85%. Βεβαιωθείτε ότι υπάρχει καλός αερισμός στο δωμάτιο όπου χρησιμοποιείται η συσκευή. Η απόσταση μεταξύ κάθε πλευράς της συσκευής και του τοίχου ή άλλων αντικειμένων πρέπει να είναι τουλάχιστον 10 cm. Κρατήστε τη συσκευή μακριά από θερμές επιφάνειες. Λειτουργήστε τη συσκευή σε επίπεδες, σταθερές, καθαρές, πυρίμαχες και στεγνές επιφάνειες, μακριά από παιδιά και άτομα με νοητικές αναπηρίες. Εγκαταστήστε τη συσκευή φροντίζοντας να έχετε συνεχή πρόσβαση στο φις. Το καλώδιο τροφοδοσίας που είναι συνδεδεμένο στη συσκευή πρέπει να είναι σωστά γειωμένο και να ανταποκρίνεται στις τεχνικές λεπτομέρειες. Πριν από την πρώτη χρήση, αφαιρέστε όλα τα στοιχεία και καθαρίστε τα μαζί με ολόκληρη τη συσκευή .

ΣΗΜΑΝΤΙΚΟ: Η συσκευή έχει καλυφθεί με αντιδιαβρωτική μεμβράνη. Κατά την πρώτη χρήση, η συσκευή ενδέχεται να απελευθερώσει καπνό που προέρχεται από τα θερμαντικά στοιχεία. Αυτό είναι φυσιολογικό και ασφαλές. Βεβαιωθείτε ότι χρησιμοποιείτε επαρκή αερισμό. ΣΗΜΕΙΩΣΗ: Μετά την πρώτη θέρμανση, η σχάρα μπορεί να σκουραίνει λίγο πολύ τακτικά . Αυτό είναι αρκετά φυσιολογικό.

4.3. Χρήση συσκευής

1) Συνδέστε τη σχάρα στην παροχή ρεύματος. Η πράσινη ενδεικτική λυχνία θα ανάψει (OWER).

2) Ρυθμίστε την επιθυμητή θερμοκρασία χρησιμοποιώντας τον θερμοστάτη. Η κίτρινη λυχνία θερμοστάτη θα ανάψει (ΘΕΡΜΑΝΣΗ). Η θερμοκρασία θέρμανσης μπορεί να ρυθμιστεί όπως απαιτείται.

3) Όταν επιτευχθεί η επιθυμητή θερμοκρασία, η κίτρινη ενδεικτική λυχνία σβήνει και μπορείτε να ξεκινήσετε το ψήσιμο στη σχάρα. Ο θερμοστάτης θα διατηρήσει τη

θερμοκρασία σε σταθερό επίπεδο. (Ο αριστερός θερμοστάτης ελέγχει την αριστερή πλάκα ψησίματος και ο δεξιός θερμοστάτης ελέγχει τη δεξιά πλάκα.)

4) Η αποστράγγιση και το δοχείο συλλογής χρησιμοποιούνται για την απομάκρυνση της περίσσειας λαδιού από την πλάκα.

ΠΡΟΣΟΧΗ! Η συσκευή διαθέτει μηχανισμό ασφαλείας υπερθέρμανσης. Εάν υπερθερμανθεί, οι λυχνίες RESET θα ανάψουν και η συσκευή θα απενεργοποιηθεί. Περιμένετε περίπου 15 λεπτά, ξεβιδώστε τα καπάκια από τα κουμπιά RESET και πατήστε τα κουμπιά RESET και τοποθετήστε τα ξανά. Τώρα μπορείτε να χρησιμοποιήσετε ξανά τη συσκευή.

4.4. Καθαρισμός και συντήρηση

4.4.1. Γενικές οδηγίες

a) Αποσυνδέστε το φις από την πρίζα και αφήστε τη συσκευή να κρυώσει εντελώς πριν από κάθε καθαρισμό, ρύθμιση ή αντικατάσταση αξεσουάρ ή εάν δεν χρησιμοποιείτε τη συσκευή.

b) Πάντα να αποσυνδέετε τη συσκευή από την πρίζα πριν την καθαρίσετε ή την αποθηκεύσετε.

c) Χρησιμοποιήστε μόνο μη διαβρωτικά καθαριστικά για τον καθαρισμό της επιφάνειας.

d) Χρησιμοποιήστε μόνο ήπια, ασφαλή για τρόφιμα απορρυπαντικά για το πλύσιμο της συσκευής.

e) Αφού καθαρίσετε τη συσκευή, όλα τα μέρη της θα πρέπει να στεγνώσουν εντελώς πριν την χρησιμοποιήσετε ξανά.

f) Αποθηκεύστε τη μονάδα σε ξηρό, δροσερό μέρος, μακριά από υγρασία και άμεση έκθεση στο ηλιακό φως.

g) Μην ψεκάζετε τη συσκευή με πίδακα νερού και μην την βυθίζετε σε νερό.

h) Μην αφήνετε το νερό να εισέλθει στη συσκευή μέσω των ανοιγμάτων εξαερισμού στο περίβλημα της συσκευής.

i) Καθαρίστε τους αεραγωγούς με μια βούρτσα και πεπιεσμένο αέρα.

j) Η συσκευή πρέπει να ελέγχεται τακτικά για την τεχνική της απόδοση και τον εντοπισμό τυχόν ζημιών.

k) Χρησιμοποιήστε ένα μαλακό, υγρό πανί για τον καθαρισμό.

l) Μην χρησιμοποιείτε αιχμηρά ή/και μεταλλικά αντικείμενα για τον καθαρισμό (π.χ. συρμάτινη βούρτσα ή μεταλλική σπάτουλα), επειδή μπορεί να προκαλέσουν ζημιά στην επιφάνεια της συσκευής.

m) Μην καθαρίζετε τη συσκευή με όξινη ουσία, ιατρικά μέσα, αραιωτικά, καύσιμο, λάδια ή άλλες χημικές ουσίες, επειδή μπορεί να προκληθεί ζημιά στη συσκευή.

4.4.2. Συντήρηση πιάτων

- Προστατέψτε το πιάτο καλύπτοντάς το με λάδι μαγειρέματος χωρίς αλάτι, χρησιμοποιώντας ένα χαρτί κουζίνας ή ένα πανί. Αφήστε το πιάτο για μία ώρα και στη συνέχεια σκουπίστε το υπόλοιπο λάδι με ένα πανί. Η πλάκα ψησίματος που έχει προετοιμαστεί με τον περιγραφόμενο τρόπο μπορεί να χρησιμοποιηθεί ξανά για ψήσιμο στη σχάρα.

4.4.3. Οδηγίες καθαρισμού

Μετά από κάθε χρήση, η σχάρα πρέπει να καθαρίζεται σχολαστικά:

- Σε περίπτωση χρήσης για μία μόνο φορά, απλώς σκουπίστε τη σχάρα με μια χαρτοπετσέτα.
- Μετά από παρατεταμένη χρήση, μπορείτε να χρησιμοποιήσετε μια ειδική ξύστρα ψησταριάς (ή/και ένα σφουγγάρι ή μια βούρτσα) για να συλλέξετε τα υπολείμματα φαγητού και να τα μεταφέρετε στην περιοχή αποστράγγισης. Αφού αφαιρέσετε τα υπολείμματα φαγητού, στεγνώστε την επιφάνεια της πλάκας ψησταριάς με ένα καθαρό χαρτί κουζίνας και επεξεργαστείτε την επιφάνεια όπως περιγράφεται παραπάνω.
- ΣΗΜΑΝΤΙΚΟ: Προσέξτε να διατηρείτε την ξύστρα υπό γωνία ως προς την επιφάνεια της σχάρας. Μην ξύνετε πολύ βαθιά, καθώς μπορεί να αφήσει γρατσουνιές στην επιφάνεια της σχάρας, οι οποίες θα κάνουν το φαγητό να κολλήσει στην επιφάνεια.
- Εάν η επιφάνεια είναι πολύ βρώμικη, μπορεί να πλυθεί με νερό και απορρυπαντικό.
- ΣΗΜΑΝΤΙΚΟ: Λάβετε υπόψη ότι τα απορρυπαντικά αφαιρούν το φυσικό φιλμ λαδιού από την επιφάνεια, επομένως η σχάρα πρέπει να καλυφθεί με λάδι μετά το πλύσιμο.
- Μετά από κάθε χρήση, αφαιρέστε και καθαρίστε το συρτάρι συλλογής. Το δοχείο πρέπει να πλυθεί με απορρυπαντικό.
- ΣΗΜΑΝΤΙΚΟ: Εάν το δοχείο δεν καθαριστεί, τα υπολείμματα φαγητού και λίπους ενδέχεται να αναφλεγούν όταν η σχάρα θερμανθεί ξανά.
- ΣΗΜΑΝΤΙΚΟ: Μην ρίχνετε νερό πάνω στις ζεστές πλάκες ψησίματος. Μπορεί να προκληθεί παραμόρφωση και ρωγμές στην πλάκα θέρμανσης, δηλαδή μόνιμη ζημιά.

4.4.4. Απόρριψη χρησιμοποιημένων συσκευών

Μην πετάτε αυτήν τη συσκευή σε συστήματα αστικών απορριμμάτων. Παραδώστε την σε ένα σημείο ανακύκλωσης και συλλογής ηλεκτρικών συσκευών. Ελέγξτε το σύμβολο στο προϊόν, στο εγχειρίδιο οδηγιών και στη συσκευασία. Τα πλαστικά που χρησιμοποιούνται για την κατασκευή της συσκευής μπορούν να ανακυκλωθούν σύμφωνα με τις σημάνσεις τους. Επιλέγοντας την ανακύκλωση, συμβάλλετε σημαντικά στην προστασία του περιβάλλοντός μας.

Επικοινωνήστε με τις τοπικές αρχές για πληροφορίες σχετικά με την τοπική σας εγκατάσταση ανακύκλωσης.

4.5. Λίστα ανταλλακτικών

Σχήμα 3: Ανταλλακτικά του μοντέλου RCG-50HB

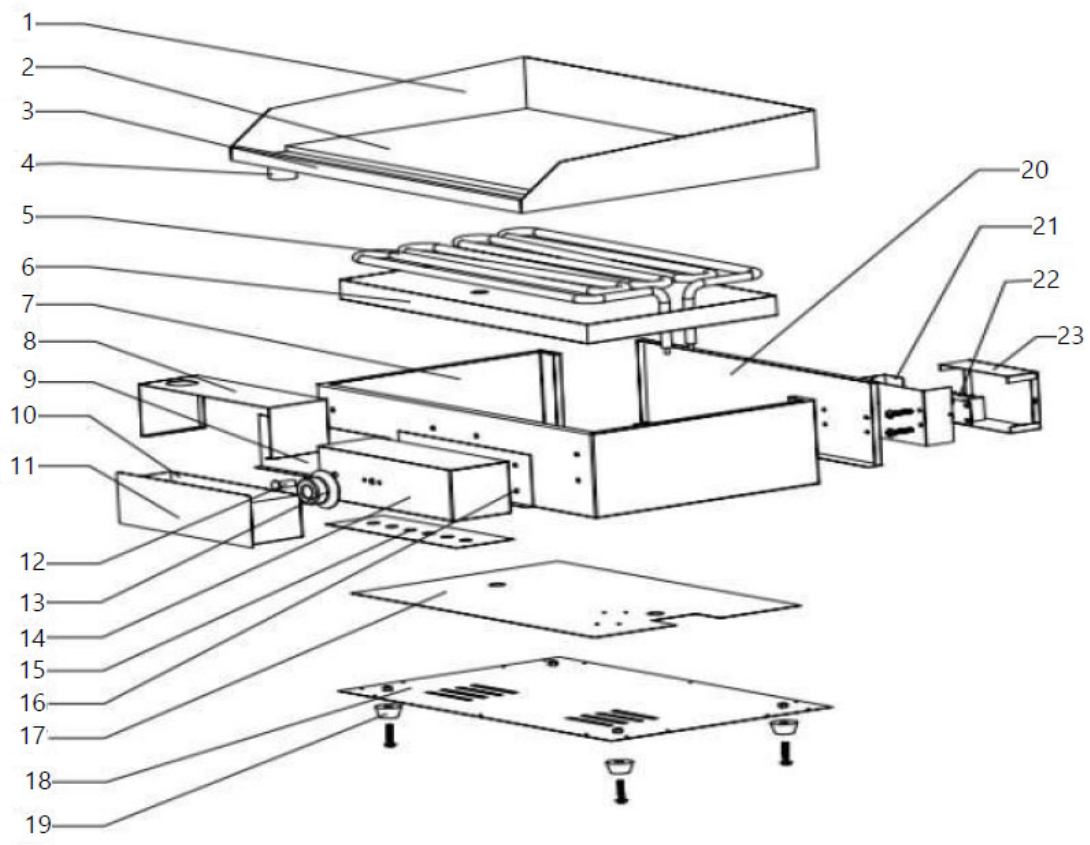

Σχήμα 4: Ανταλλακτικά του μοντέλου*RCG-60GB*

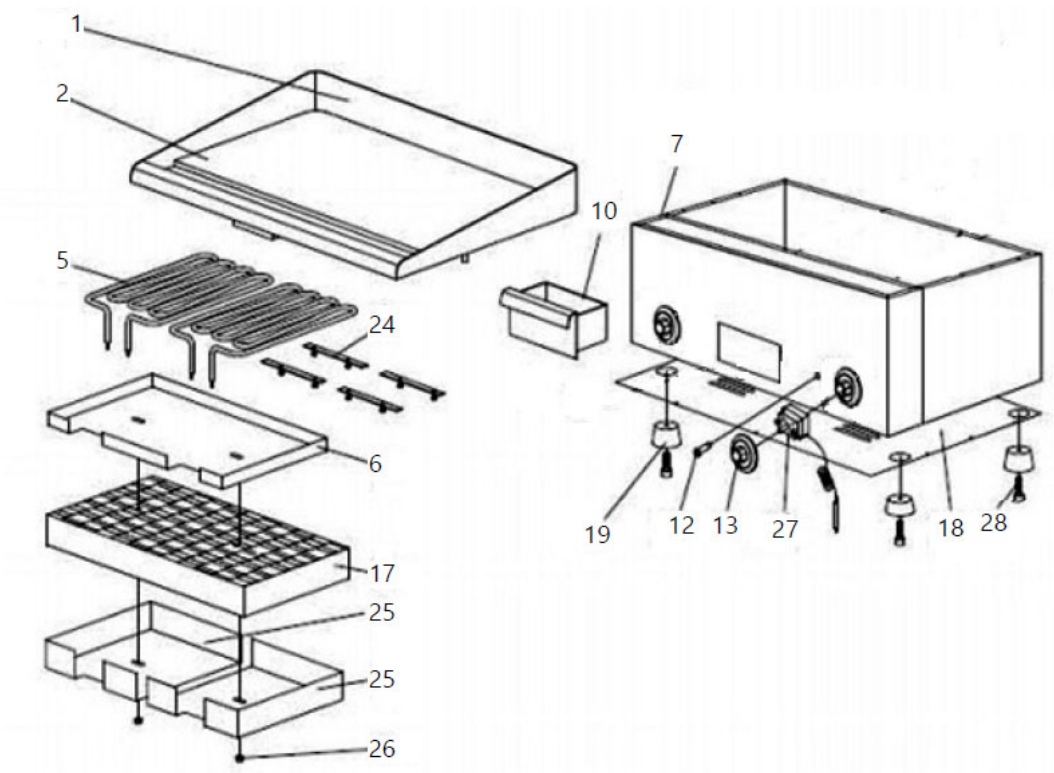

Πίνακας 2: Λίστα ανταλλακτικών

Αριθμός εξαρτήματος	Περιγραφή
1	Πλάκα κλειδώματος
2	Πλάκα ψησίματος
3	Μπροστινή πλάκα
4	Σωλήνας αποστράγγισης
5	Στοιχείο θέρμανσης
6	Προστατευτικό στοιχείου θέρμανσης
7	Στέγαση συσκευής
8	Στέγαση συρταριού
9	Καπάκι συρταριού
10	Συρτάρι συλλογής
11	Λαβή συρταριού
12	Ενδεικτική λυχνία
13	Κουμπί θερμοστάτη
14	Προστατευτικό ελεγκτή θερμοκρασίας
15	Πλάκα ελεγκτή θερμοκρασίας (κλίμακα)
16	Κύρια πλακέτα ελεγκτή θερμοκρασίας
17	Μόνωση από βαμβάκι
18	Κάτω κατοικίες
19	Πόδια
20	Πίσω περίβλημα
21	Προστατευτικό καλωδίου τροφοδοσίας
22	Τερματικό
23	Καλώδιο τροφοδοσίας

24	Υποστήριξη θερμαντικού στοιχείου
25	Πίεσης
26	Εξάγωνο παξιμάδι
27	Θερμοστάτης
28	Εξάγωνη βίδα

⚠

Ovaj korisnički priručnik preveden je pomoću strojnog prevođenja. Uložili smo maksimalan napor kako bismo osigurali točnost prijevoda, ali imajte na umu da automatizirani prijevodi nisu savršeni i nisu namijenjeni zamjeni ljudskih prevoditelja. Službena verzija korisničkog priručnika je na engleskom jeziku. Bilo kakve razlike između prevedene verzije i izvornog engleskog jezika nisu pravno obvezujuće. Ako imate bilo kakvih pitanja o točnosti prijevoda, molimo pogledajte englesku verziju koja je službena referenca. Više jezičnih verzija dostupno je na zahtjev putem info@expondo.com.

1. Tehnički podaci

Tablica 1: Tehnički podaci proizvoda

Opis parametra	Vrijednost parametra	
Naziv proizvoda	Dvostruka električna ploča za roštilj	Električna ploča za roštilj
Model	RCG-60GB	RCG-50HB
Nazivni napon [V~] / frekvencija [Hz]	230 / 50	
Nazivna snaga [W]	6400	3200
Raspon temperature [°C]	50-300	
Dimenzije ogrjevne površine [mm]	401 x 596	400 x 498
Dimenzije [širina x dubina x visina; mm]	517 x 601 x 306	517 x 501 x 305
Težina [kg]	32,5	26

2. Opći opis

Korisnički priručnik je osmišljen kako bi pomogao u sigurnoj i nesmetanoj upotrebi uređaja. Proizvod je dizajniran i proizveden u skladu sa strogim tehničkim smjernicama, koristeći najsuvremenije tehnologije i komponente. Osim toga, proizvodi se u skladu s najstrožim standardima kvalitete.

NE KORISTITE UREĐAJ AKO NISTE PAŽLJIVO PROČITALI I RAZUMJELI OVAJ KORISNIČKI PRIRUČNIK.

Kako biste produžili vijek trajanja uređaja i osigurali nesmetan rad, koristite ga u skladu s ovim korisničkim priručnikom i redovito obavljajte radove održavanja. Tehnički podaci i specifikacije u ovom korisničkom priručniku su ažurni. Proizvođač zadržava pravo na promjene povezane s poboljšanjem kvalitete. Uređaj je dizajniran kako bi se rizici emisije buke sveli na minimum, uzimajući u obzir tehnološki napredak i mogućnosti smanjenja buke.

2.1. Legenda

Ikona	Opis
CE	Proizvod zadovoljava relevantne sigurnosne standarde.
	Prije upotrebe pročitajte upute.

	Proizvod se mora reciklirati.
	**UPOZORENJE!** ili OPREZ! ili **ZAPAMTITE!** Primjenjivo na danu situaciju. (opći znak upozorenja)
	PAŽNJA! Upozorenje na strujni udar!
	PAŽNJA! Vruća površina, opasnost od opeklina!



MOLIMO VAS DA OBAZRETE PAŽNJU! CRTEŽI U OVOM PRIRUČNIKU SLUŽE SAMO U ILUSTRATIVNE SVRHE I U NEKIM DETALJIMA MOGU SE RAZLIKOVATI OD STVARNOG PROIZVODA.

3. Sigurnost korištenja



PAŽNJA! PROČITAJTE SVA SIGURNOSNA UPOZORENJA I SVE UPUTE. NEPOŠTIVANJE UPOZORENJA I UPUTA MOŽE UZROKOVATI STRUJNI UDAR, POŽAR I/ILI TEŠKE OZLJEDE ILI ČAK SMRT.

Izrazi „uređaj“ ili „proizvod“ koriste se u upozorenjima i uputama za:

Dvostruka električna ploča za roštilj / Električna ploča za roštilj

3.1. Električna sigurnost

a) Utikač mora odgovarati utičnici. Ne mijenjajte utikač ni na koji način. Korištenje originalnih utikača i odgovarajućih utičnica smanjuje rizik od strujnog udara.

b) Izbjegavajte dodirivanje uzemljenih elemenata poput cijevi, grijalica, bojlera i hladnjaka. Postoji povećani rizik od strujnog udara ako je uzemljeni uređaj izložen kiši, ako dođe u izravan kontakt s mokrom površinom ili ako radi u vlažnom okruženju. Ulazak vode u uređaj povećava rizik od oštećenja uređaja i strujnog udara.

c) Ne dodirujte uređaj mokrim ili vlažnim rukama.

d) Kabel koristite samo za njegovu namjenu. Nikada ga ne koristite za nošenje uređaja ili za izvlačenje utikača iz utičnice. Držite kabel dalje od izvora topline, ulja, oštrih rubova ili pokretnih dijelova. Oštećeni ili zapetljani kablovi povećavaju rizik od strujnog udara.

e) Ako radite s uređajem na otvorenom, obavezno koristite produžni kabel prikladan za vanjsku upotrebu. Korištenje produžnog kabela prikladnog za vanjsku upotrebu smanjuje rizik od strujnog udara.

f) Ako se korištenje uređaja u vlažnom okruženju ne može izbjeći, treba koristiti zaštitni prekidač (RCD). Korištenje RCD-a smanjuje rizik od strujnog udara.

g) Ne koristite uređaj ako je kabel za napajanje oštećen ili pokazuje očite znakove istrošenosti. Oštećeni kabel za napajanje treba zamijeniti kvalificirani električar ili servisni centar proizvođača.

h) Kako biste izbjegli strujni udar, nemojte uranjati kabel, utikač ili uređaj u vodu ili druge tekućine. Ne koristite uređaj na mokrim površinama.

i) PAŽNJA! OPASNOST PO ŽIVOT! Tijekom čišćenja nikada ne uranjajte uređaj u vodu ili druge tekućine.

j) Ne koristiti u vrlo vlažnim okruženjima ili u neposrednoj blizini spremnika za vodu.

k) Spriječite da se uređaj smoči. Opasnost od strujnog udara!

3.2. Sigurnost na radnom mjestu

a) Pobrinite se da je radno mjesto čisto i dobro osvijetljeno. Neuredno ili slabo osvijetljeno radno mjesto može dovesti do nesreća. Pokušajte razmišljati unaprijed, promatrati što se događa i koristiti zdrav razum pri radu s uređajem.

b) Ne koristite uređaj u potencijalno eksplozivnom okruženju, na primjer u prisutnosti zapaljivih tekućina, plinova ili prašine. Uređaj stvara iskre koje mogu zapaliti prašinu ili pare.

c) Ako primijetite oštećenja ili nepravilan rad, odmah isključite uređaj i bez odlaganja prijavite to nadređenom.

d) Ako niste sigurni radi li uređaj ispravno ili ako pronađete oštećenja, obratite se servisnom centru proizvođača.

e) Samo servisni centar proizvođača smije vršiti popravke uređaja. Ne pokušavajte sami vršiti popravke!

f) U slučaju požara, za gašenje upotrijebite aparat za gašenje požara u prahu ili ugljičnim dioksidom (CO_2) (onaj namijenjen za upotrebu na električnim uređajima pod naponom).

g) Djeci ili neovlaštenim osobama zabranjen je ulazak na radno mjesto. Odvraćanje pažnje može rezultirati gubitkom kontrole nad uređajem.

h) Koristite uređaj u dobro prozračenom prostoru.

i) Redovito provjeravajte stanje sigurnosnih naljepnica. Ako su naljepnice nečitljive, moraju se zamijeniti.

j) Molimo vas da ovaj priručnik sačuvate za buduću upotrebu. Ako se ovaj uređaj daje trećoj strani, uz njega se mora priložiti i priručnik.



ZAPAMTI! PRILIKOM KORIŠTENJA UREĐAJA ZAŠTITITE DJECU I OSTALE PROMATRAČE.

3.3. Osobna sigurnost

a) Ne koristite uređaj kada ste umorni, bolesni ili pod utjecajem alkohola, narkotika ili lijekova koji mogu značajno smanjiti sposobnost rukovanja uređajem.

b) Uređaj nije namijenjen za rukovanje osobama (uključujući djecu) s ograničenim mentalnim i senzornim funkcijama ili osobama bez odgovarajućeg iskustva i/ili znanja, osim ako ih ne nadzire osoba odgovorna za njihovu sigurnost ili ako su primile upute o rukovanju uređajem.

c) Prilikom rada s uređajem koristite zdrav razum i budite oprezni. Privremeni gubitak koncentracije tijekom korištenja uređaja može dovesti do ozbiljnih ozljeda.

d) Kako biste spriječili slučajno uključivanje uređaja, prije spajanja na izvor napajanja provjerite je li prekidač u položaju ISKLJUČENO.

e) Ne precjenjujte svoje sposobnosti. Prilikom korištenja uređaja, održavajte ravnotežu i ostanite stabilni cijelo vrijeme. To će osigurati bolju kontrolu nad uređajem u neočekivanim situacijama.

f) Uređaj nije igračka. Djecu treba nadzirati kako bi se osiguralo da se ne igraju s uređajem.

g) NAPOMENA: Tijekom rada neki elementi uređaja postaju vrlo vrući – Upozorenje: opasnost od opeklina! Ne dirajte ove elemente golim rukama! Kuhanu hranu izvadite hvataljkama ili drugim kuhinjskim priborom.

h) Sav materijal za pakiranje držite izvan dohvata djece kako biste izbjegli rizik od nezgode (npr. gušenja).

3.4. Sigurna upotreba uređaja

a) Prije bilo kakvih podešavanja, zamjene dodatne opreme ili odlaganja uređaja provjerite je li utikač isključen iz utičnice. Takve mjere opreza smanjit će rizik od slučajnog aktiviranja uređaja.

b) Kada se ne koristi, čuvajte ga na sigurnom mjestu, dalje od djece i osoba koje nisu upoznate s uređajem i nisu pročitale upute za uporabu. Uređaj može predstavljati opasnost u rukama neiskusnih korisnika.

c) Uređaj održavajte u besprijekornom tehničkom stanju. Prije svake upotrebe provjerite opća oštećenja, posebno pokretne komponente na napuknute dijelove ili elemente te ima li drugih stanja koja mogu utjecati na siguran rad uređaja. Ako se otkrije oštećenje, prije upotrebe predajte uređaj na popravak.

d) Uređaj držite izvan dohvata djece.

e) Popravak ili održavanje uređaja trebaju obavljati kvalificirane osobe, koristeći samo originalne rezervne dijelove. To će osigurati sigurnu upotrebu.

f) Kako biste osigurali ispravnost uređaja, nemojte uklanjati tvornički ugrađene zaštitne elemente i nemojte otpuštati vijke.

g) Ne pomičite, ne podešavajte i ne rotirajte uređaj tijekom rada.

h) Ne ostavljajte ovaj uređaj bez nadzora dok je u upotrebi.

i) Redovito čistite uređaj kako biste spriječili nakupljanje tvrdokorne prljavštine.

j) Ne prekrivajte otvore za dovod i odvod zraka.

k) Nakon upotrebe, isključite uređaj pritiskom na gumb za napajanje.

l) Zabranjeno je miješati se u strukturu uređaja radi promjene njegovih parametara ili konstrukcije.

m) Ovo je samostojeći uređaj i ne smije se ugrađivati u kuhinjski ormarić.

n) Štetni dimovi i pare nastaju zagrijavanjem ljepila, plastike, tekućina i zapaljivih materijala.

o) Ne koristite ovaj uređaj za sušenje, zagrijavanje ili isušivanje predmeta.

p) Ne ostavljajte posuđe u isključenom uređaju. Nastala vlaga uzrokuje oštećenje proizvoda.

q) Korisnici moraju biti obučeni za korištenje uređaja i trebaju pročitati upute za uporabu. Upute za uporabu moraju uvijek biti dostupne na mjestu gdje se uređaj koristi.

r) Koristite kuhinjski pribor koji je namijenjen za korištenje s hranom i koji neće ogrebati uređaj. Ne koristite oštre i metalne predmete.

s) Priključak na električnu mrežu smije izvršiti samo osoblje s odgovarajućim ovlaštenjem i kvalifikacijama.

t) Ne preporučuje se korištenje kukuruznog ulja zbog visokog sadržaja šećera. Šećer se topi tijekom zagrijavanja, zagori na površini tanjura i onda ga je teško ukloniti.

u) Ne dodirujte grijaću ploču dok je uređaj u upotrebi. Opasnost od opeklina.

PAŽNJA! UNATOČ SIGURNOM DIZAJNU UREĐAJA I NJEGOVIM ZAŠTITNIM ZNAČAJKAMA, TE UNATOČ KORIŠTENJU DODATNIH ELEMENATA KOJI ŠTITE OPERATERA, I DALJE POSTOJI MALI RIZIK OD NEZGODE ILI OZLJEDE PRILIKOM KORIŠTENJA UREĐAJA. BUDITE OPREZNI I KORISTITE ZDRAV RAZUM PRILIKOM KORIŠTENJA UREĐAJA.

4. Smjernice za korištenje

Uređaj je namijenjen za pečenje mesa, ribe i povrća izravno na grijaćoj ploči.

Korisnik je odgovoran za svaku štetu nastalu nenamjenskom upotrebom uređaja.

4.1. Opis uređaja

Slika 1: Pregled modela RCG-50HB *Slika 2: Pregled modela RCG-60GB*



1) Termostat

2) POWER - lampica napajanja

3) HEAT - lampica termostata

4) RESET - lampica upozorenja na pregrijavanje

5) Odvod

6) Ladica za kolekcije

7) Kabel za napajanje

8) Tipka RESET

9) Ploča za roštilj

4.2. Priprema za upotrebu

4.2.1. Lokacija uređaja

Temperatura okoline ne smije biti viša od 40°C, a relativna vlažnost zraka manja od 85%. Osigurajte dobru ventilaciju u prostoriji u kojoj se uređaj koristi. Udaljenost između svake strane uređaja i zida ili drugih predmeta treba biti najmanje 10 cm. Držite uređaj dalje od vrućih površina. Uređaj koristite na ravnim, stabilnim, čistim, vatrostalnim i suhim površinama izvan dohvata djece i osoba s mentalnim invaliditetom. Uređaj instalirajte pazeći da je osiguran stalan pristup glavnom utikaču. Kabel za napajanje spojen na uređaj mora biti propisno uzemljen i odgovarati tehničkim podacima. Prije prve upotrebe, uklonite sve elemente i očistite ih zajedno s cijelim uređajem.

VAŽNO: Uređaj je prekriven antikorozivnom folijom. Tijekom prve upotrebe, uređaj može ispuštati malo dima iz grijaćih elemenata. Ovo je normalno i sigurno. Obavezno koristite

odgovarajuću ventilaciju. NAPOMENA: Nakon prvog zagrijavanja, roštilj može manje-više ravnomjerno potamniti. Ovo je sasvim normalno.

4.3. Korištenje uređaja

1) Spojite roštilj na napajanje. Zelena indikatorska lampica će se upaliti (NAPAJANJE).

2) Pomoću termostata podesite željenu temperaturu. Žuta lampica termostata će se upaliti (GRIJANJE). Temperatura grijanja može se podesiti po potrebi.

3) Kada se postigne željena temperatura, žuto indikatorsko svjetlo se gasi i možete započeti s roštiljanjem. Termostat će održavati temperaturu na konstantnoj razini. (Lijevi termostat kontrolira lijevu ploču roštilja, a desni termostat kontrolira desnu ploču.)

4) Odvod i posuda za sakupljanje koriste se za uklanjanje viška ulja s ploče.

PAŽNJA! Uređaj ima mehanizam zaštite od pregrijavanja. Ako se pregrije, upalit će se lampice RESET i uređaj će se isključiti. Pričekajte otprilike 15 minuta, odvrnite čepove s tipki RESET i pritisnite tipke RESET te vratite čepove. Sada možete ponovno koristiti uređaj.

4.4. Čišćenje i održavanje

4.4.1. Opće upute

a) Prije svakog čišćenja, podešavanja ili zamjene pribora, ili ako se uređaj ne koristi, isključite mrežni utikač i pustite da se uređaj potpuno ohladi.

b) Uvijek isključite uređaj iz struje prije čišćenja ili odlaganja.

c) Za čišćenje površine koristite samo nekorozivna sredstva za čišćenje.

d) Za pranje uređaja koristite samo blage deterdžente sigurne za hranu.

e) Nakon čišćenja uređaja, sve dijelove treba potpuno osušiti prije ponovne upotrebe.

f) Uređaj čuvajte na suhom, hladnom mjestu, zaštićenom od vlage i izravne sunčeve svjetlosti.

g) Ne prskajte uređaj mlazom vode niti ga uranjajte u vodu.

h) Ne dopustite da voda uđe u uređaj kroz otvore na kućištu uređaja.

i) Očistite otvore za ventilaciju četkom i komprimiranim zrakom.

j) Uređaj se mora redovito pregledavati kako bi se provjerila njegova tehnička učinkovitost i uočila eventualna oštećenja.

k) Za čišćenje koristite meku, vlažnu krpu.

l) Ne koristite oštre i/ili metalne predmete za čišćenje (npr. žičanu četku ili metalnu lopaticu) jer mogu oštetiti površinski materijal uređaja.

m) Ne čistite uređaj kiselim tvarima, sredstvima za medicinsku namjenu, razrjeđivačima, gorivom, uljima ili drugim kemijskim tvarima jer to može oštetiti uređaj.

4.4.2. Održavanje ploča

- Zaštitite tanjur tako da ga prekrijete uljem za kuhanje bez soli, koristeći kuhinjsku roladu ili krpu. Ostavite tanjur jedan sat, a zatim obrišite preostalo ulje krpom. Ploča za roštilj pripremljena na opisani način može se ponovno koristiti za roštiljanje.

4.4.3. Upute za čišćenje

Nakon svake upotrebe, roštilj se mora temeljito očistiti:

- U slučaju jednokratne, kratke upotrebe, jednostavno obrišite roštilj papirnatim ručnikom.
- Nakon duljeg razdoblja korištenja, možete upotrijebiti posebnu strugalicu za roštilj (i/ili spužvu ili četku) za prikupljanje preostale hrane i uklanjanje u područje odvoda. Nakon što uklonite preostalu hranu, osušite površinu ploče za roštilj čistom kuhinjskom krpom i tretirajte površinu kako je gore opisano.
- VAŽNO: Pazite da strugalicu držite pod kutom u odnosu na površinu roštilja. Nemojte strugati previše duboko jer biste mogli ostaviti ogrebotine na površini roštilja, zbog čega će se hrana lijepiti za površinu.
- Ako je površina jako prljava, može se oprati vodom i deterdžentom.
- VAŽNO: Imajte na umu da deterdženti uklanjaju prirodni uljni film s površine, stoga roštilj nakon pranja morate premazati uljem.
- Nakon svake upotrebe izvadite i očistite ladicu za sakupljanje. Posuda se mora oprati deterdžentom.
- VAŽNO: Ako se posuda ne očisti, preostala hrana i masnoće mogu se zapaliti kada se roštilj ponovno zagrije.
- VAŽNO: Ne prelijevajte vodu preko vrućih ploča za roštilj. To može uzrokovati deformaciju i pukotine na grijaćoj ploči, tj. trajna oštećenja.

4.4.4. Odlaganje rabljenih uređaja

Ne odlažite ovaj uređaj u komunalne sustave za odlaganje otpada. Predajte ga na mjestu za recikliranje i sakupljanje električnih i električnih uređaja. Provjerite simbol na proizvodu, uputama za uporabu i pakiranju. Plastika korištena za izradu uređaja može se reciklirati u skladu s njihovim oznakama. Odabirom recikliranja dajete značajan doprinos zaštiti našeg okoliša.

Za informacije o vašem lokalnom reciklažnom centru obratite se lokalnim vlastima.

4.5. Popis dijelova

Slika 3: Rezervni dijelovi modela RCG-50HB

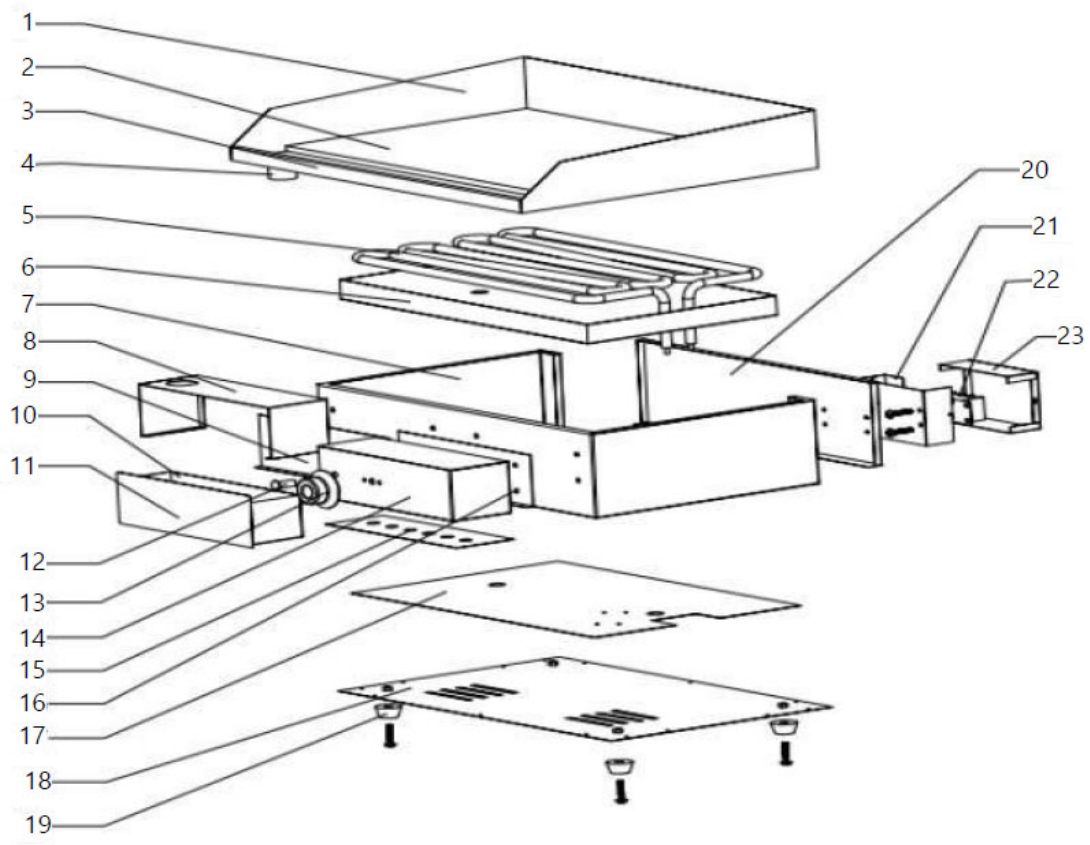

Slika 4: Rezervni dijelovi modela *RCG-60GB*

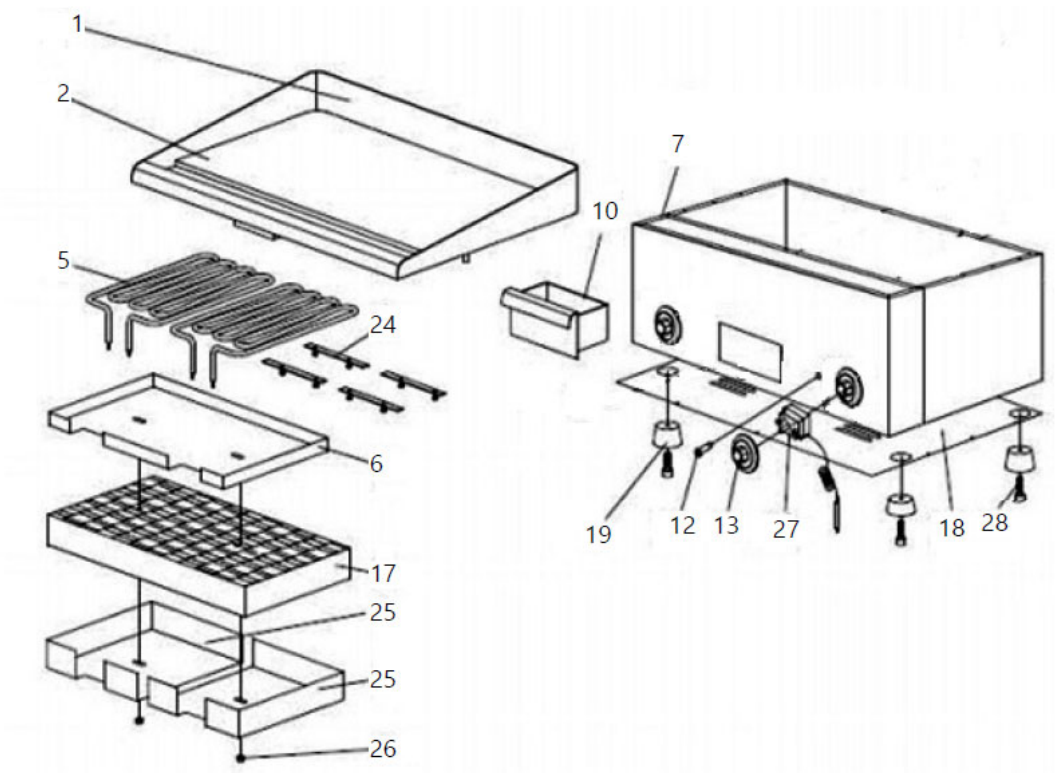

Tablica 2: Popis rezervnih dijelova

Broj dijela	Opis
1	Zaključavajuća ploča
2	Ploča za roštilj
3	Prednja ploča
4	Odvodna cijev
5	Grijaći element
6	Zaštita grijaćeg elementa
7	Kućište uređaja
8	Kućište ladice
9	Poklopac ladice
10	Ladica za kolekcije
11	Ručka ladice
12	Indikatorska lampica
13	Gumb termostata
14	Zaštita regulatora temperature
15	Ploča regulatora temperature (skala)
16	Glavna ploča regulatora temperature
17	Pamučna izolacija
18	Donje kućište
19	Stopala
20	Stražnje kućište
21	Zaštita za kabel za napajanje
22	Terminal
23	Kabel za napajanje

24	Nosač grijaćeg elementa
25	Pritisna podloga
26	Šesterokutna matica
27	Termostat
28	Šesterokutni vijak

⚠

Šis naudotojo vadovas išverstas naudojant mašininį vertimą. Dėjome visas pastangas, kad vertimas būtų tikslus, tačiau atkreipkite dėmesį, kad automatiniai vertimai nėra tobuli ir neturi pakeisti žmonių vertėjų. Oficiali naudotojo vadovo versija yra anglų kalba. Bet kokie skirtumai tarp išverstos versijos ir originalo anglų kalba nėra teisiškai įpareigojantys. Jei turite klausimų dėl vertimo tikslumo, žr. anglišką versiją, kuri yra oficiali nuoroda. Daugiau kalbų versijų galite gauti paprašę el. paštu info@expondo.com.

1. Techniniai duomenys

1 lentelė: Produkto techniniai duomenys

Parametro aprašymas	Parametro reikšmė	
Produkto pavadinimas	Dviguba elektrinė kepimo plokštė	Elektrinė kepimo plokštė
Modelis	RCG-60GB	RCG-50HB
Nominali įtampa [V~] / dažnis [H]	230 / 50	
Nominali galia [W]	6400	3200
Temperatūros diapazonas [°C]	50-300	
Šildymo paviršiaus matmenys [mm]	401 x 596	400 x 498
Matmenys [plotis x gylis x aukštis; mm]	517 x 601 x 306	517 x 501 x 305
Svoris [kg]	32,5	26

2. Bendras aprašymas

Naudotojo vadovas skirtas padėti saugiai ir be problemų naudoti įrenginį. Produktas suprojektuotas ir pagamintas laikantis griežtų techninių gairių, naudojant pažangiausias technologijas ir komponentus. Be to, jis gaminamas laikantis griežčiausių kokybės standartų.

NENAUDOKITE ĮRENGINIO, JEI AŠTRIAI NEPERSKAITĖTE IR NESUPRATOTE ŠIO NAUDOTOJO VADOVO.

Norėdami pailginti įrenginio tarnavimo laiką ir užtikrinti sklandų veikimą, naudokite jį pagal šį naudotojo vadovą ir reguliariai atlikite techninės priežiūros darbus. Šiame naudotojo vadove pateikti techniniai duomenys ir specifikacijos yra naujausios. Gamintojas pasilieka teisę atlikti pakeitimus, susijusius su kokybės gerinimu. Įrenginys sukurtas taip, kad triukšmo skleidžiamo triukšmo rizika būtų kuo mažesnė, atsižvelgiant į technologinę pažangą ir triukšmo mažinimo galimybes.

2.1. Legenda

Piktograma	Aprašymas
CE	Produktas atitinka atitinkamus saugos standartus.
	Prieš naudojimą perskaitykite instrukcijas.

	Produktas turi būti perdirbamas.
	**ĮSPĖJIMAS!** arba AT?ARGIAI! arba **ATMINTINĖ!** Taikoma konkrečiai situacijai. (bendras įspėjamasis ženklas)
	DĖME?IO! Įspėjimas apie elektros šoką!
	DĖME?IO! Karštas paviršius, nudegimų pavojus!



PRAŠOME ATKREIPTI DĖMESĮ! ŠIAME VADOVE PATEIKTI BRĖŽINIAI YRA TIK ILIUSTRACINIAI IR KAI KURIOSE DETALĖSE GALI SKIRTIS NUO TIKROJO GAMINIO.

3. Naudojimo saugumas



DĖMESIO! PERSKAITYKITE VISUS SAUGOS ĮSPĖJIMUS IR VISAS INSTRUKCIJAS. NESILAIKANT ĮSPĖJIMŲ IR INSTRUKCIJŲ, GALI KILTI ELEKTROS SMŪGIS, GAISRAS IR (ARBA) SUNKŪS SUŽALOJIMAI AR NET MIRTIS.

Terminai „įrenginys“ arba „gaminys“ įspėjimuose ir instrukcijose vartojami kalbant apie:

Dviguba elektrinė kepsninė / Elektrinė kepsninė

3.1. Elektros sauga

a) Kištukas turi tikti li?dui. Jokiu būdu nemodifikuokite kištuko. Originalių kištukų ir tinkamų li?dų naudojimas sumažina elektros smūgio ri?iką.

b) Venkite liesti įžemintų elementų, tokių kaip vam?džiai, šildytuvai, katilai ir šaldytuvai. Padidėja elektros smūgio ri?ika, jei įžemintas prietaisas lyja, tiesiogiai liečiasi su šlapiu paviršiumi arba veikia drėgnoje aplinkoje. Į prietaisą patekęs vanduo padidina prietaiso pažeidimo ir elektros smūgio ri?iką.

c) Nelieskite prietaiso šlapiomis ar drėgnomis rankomis.

d) Naudokite laidą tik pagal paskirtį. Niekada nenaudokite jo prietaisui nešti arba kištukui ištraukti iš li?do. Laikykite laidą atokiau nuo šilumos šaltinių, alyvos, aštrių briaunų ar judančių dalių. Pažeisti arba susipynę laidai padidina elektros smūgio ri?iką.

e) Jei su prietaisu dirbate lauke, būtinai naudokite ilgintuvą, tinkamą naudoti lauke. Naudojant lauko sąlygoms tinkamą ilgintuvą, sumažėja elektros smūgio ri?ika.

f) Jei negalima išvengti prietaiso naudojimo drėgnoje aplinkoje, reikia naudoti liekamosios srovės įtaisą (RCD). RCD naudojimas sumažina elektros smūgio riziką.

g) Nenaudokite prietaiso, jei maitinimo laidas yra pažeistas arba matomi akivaizdūs susidėvėjimo požymiai. Pažeistą maitinimo laidą turi pakeisti kvalifikuotas elektrikas arba gamintojo techninės priežiūros centras.

h) Kad išvengtumėte elektros smūgio, nemerkite laido, kištuko ar įrenginio į vandenį ar kitus skysčius. Nenaudokite prietaiso ant šlapių paviršių.

i) DĖMESIO! PAVOJUS GYVYBEI! Valydami prietaisą, niekada nemerkite jo į vandenį ar kitus skysčius.

j) Nenaudoti labai drėgnoje aplinkoje arba tiesioginėje vandens talpyklų aplinkoje.

k) Saugokite prietaisą nuo drėgmės. Elektros smūgio pavojus!

3.2. Saugumas darbo vietoje

a) Įsitikinkite, kad darbo vieta yra švari ir gerai apšviesta. Netvarkinga arba prastai apšviesta darbo vieta gali tapti nelaimingų atsitikimų priežastimi. Dirbdami su įrenginiu, stenkitės mąstyti į priekį, stebėkite, kas vyksta, ir vadovaukitės sveiku protu.

b) Nenaudokite prietaiso potencialiai sprogioje aplinkoje, pavyzdžiui, kai yra degių skysčių, dujų ar dulkių. Įrenginys skleidžia kibirkštis, kurios gali uždegti dulkes arba garus.

c) Jei pastebėjote gedimų ar netinkamą veikimą, nedelsdami išjunkite įrenginį ir nedelsdami praneškite apie tai vadovui.

d) Jei nesate tikri, ar prietaisas veikia tinkamai, arba jei pastebėjote pažeidimų, kreipkitės į gamintojo techninės priežiūros centrą.

e) Įrenginį gali remontuoti tik gamintojo techninės priežiūros centras. Nebandykite patys atlikti remonto!

f) Kilus gaisrui, naudokite miltelinį arba anglies dioksido (CO_2) gesintuvą (skirtą naudoti gesinant elektros prietaisus).

g) Vaikams ar pašaliniams asmenims draudžiama įeiti į darbo vietą. Dėl dėmesio blaškymo galite prarasti įrenginio kontrolę.

h) Naudokite prietaisą gerai vėdinamoje patalpoje.

i) Reguliariai tikrinkite saugos etikečių būklę. Jei etiketės neįskaitomos, jas reikia pakeisti.

j) Prašome išsaugoti šį vadovą, kad galėtumėte juo pasinaudoti ateityje. Jei šis prietaisas perduodamas trečiajai šaliai, kartu su juo turi būti perduota ir naudojimo instrukcija.



PRISIMINKITE! NAUDODAMI PRIETAISĄ, SAUGOKITE VAIKUS IR KITUS PAŠALINIUS ASMENIS.

3.3. Asmeninis saugumas

a) Nenaudokite prietaiso, kai esate pavargę, sergate arba apsvaigę nuo alkoholio, narkotinių medžiagų ar vaistų, kurie gali smarkiai sutrikdyti gebėjimą valdyti prietaisą.

b) Įrenginys nėra skirtas asmenims (įskaitant vaikus) su ribotomis psichinėmis ir sensorinėmis funkcijomis arba asmenims, neturintiems atitinkamos patirties ir (arba) žinių, nebent juos prižiūri už jų saugumą atsakingas asmuo arba jie yra instruktuoti, kaip valdyti įrenginį.

c) Dirbdami su prietaisu, vadovaukitės sveiku protu ir būkite budrūs. Laikinas susikaupimo praradimas naudojant įrenginį gali sukelti sunkius sužalojimus.

d) Kad prietaisas netyčia neįsijungtų, prieš prijungdami jį prie maitinimo šaltinio, įsitikinkite, kad jungiklis yra IŠJUNGTOJE padėtyje.

e) Nepervertinkite savo sugebėjimų. Naudodami įrenginį, visada išlaikykite pusiausvyrą ir būkite stabilūs. Tai užtikrins geresnę įrenginio kontrolę nenumatytose situacijose.

f) Šis prietaisas nėra žaislas. Vaikus reikia prižiūrėti, kad jie nežaistų su prietaisu.

g) PA□TABA: Veikimo metu kai kurie prietaiso elementai labai įkaista – Įspėjimas: nudegimo pavojus! Nelieskite šių elementų plikomis rankomis! Išimkite paruoštą maistą naudodami žnyples ar kitus virtuvės reikmenis.

h) Visas pakavimo medžiagas laikykite vaikams nepasiekiamoje vietoje, kad išvengtumėte nelaimingų atsitikimų (pv□, uždusimo) ri□ikos.

3.4. Saugus įrenginio naudojimas

a) Prieš atlikdami bet kokius reguliavimo veiksmus, keisdami priedus arba padėdami prietaisą į šalį, įsitikinkite, kad kištukas yra atjungtas nuo li□do. Tokios atsargumo priemonės sumažins atsitiktinio įrenginio įjungimo ri□ką.

b) Nenaudojamą laikykite saugioje vietoje, atokiau nuo vaikų ir asmenų, kurie nėra susipažinę su prietaisu ir neskaitė naudojimo instrukcijos. Įrenginys gali kelti pavojų nepatyrusiems naudotojams.

c) Laikykite įrenginį nepriekaištingos techninės būklės. Prieš kiekvieną naudojimą patikrinkite, ar nėra bendrų pažeidimų, ypač ar judančios dalys nėra įtrūkusios, ir ar nėra kitų pažeidimų, kurie galėtų turėti įtakos saugiam įrenginio naudojimui. Jei aptinkama pažeidimų, prieš naudojimą prietaisą reikia perduoti remontui.

d) Laikykite prietaisą vaikams nepasiekiamoje vietoje.

e) Įrenginio remontą ar techninę priežiūrą turėtų atlikti kvalifikuoti asmenys, naudodami tik originalias atsargines dalis. Tai užtikrins saugų naudojimą.

f) Kad užtikrintumėte įrenginio veikimą, nenuimkite gamykloje sumontuotų apsaugų ir neatsukite jokių varžtų.

g) Darbo metu nejudinkite, nereguliuokite ir nesukite įrenginio.

h) Nepalikite šio prietaiso be priežiūros, kai jis naudojamas.

i) Reguliariai valykite prietaisą, kad nesikauptų sunkiai įveikiami nešvarumai.

j) Neuždenkite oro įleidimo ir išleidimo angų.

k) Po naudojimo išjunkite prietaisą paspausdami maitinimo mygtuką.

l) Draudžiama kištis į įrenginio konstrukciją, siekiant pakeisti jo parametrus ar konstrukciją.

m) Tai yra atskiras prietaisas ir jo negalima įmontuoti į virtuvės spintelę.

n) Kaitinant klijus, plastiką, skysčius ir degias medžiagas, susidaro kenksmingi dūmai ir garai.

o) Nenaudokite šio prietaiso daiktams džiovinti, šildyti ar džiovinti.

p) Nepalikite indų išjungtame prietaise. Dėl susidariusios drėgmės gaminys tampa pažeidžiamas.

q) Naudotojai turi būti apmokyti naudotis prietaisu ir perskaityti naudojimo instrukciją. Naudojimo instrukcija visada turi būti prieinama prietaiso naudojimo vietoje.

r) Naudokite virtuvės reikmenis, skirtus naudoti su maistu ir kurie nesubraižys prietaiso. Nenaudokite aštrių ir metalinių daiktų.

s) Prijungimą prie elektros tinklo gali atlikti tik atitinkamus leidimus ir kvalifikaciją turintys asmenys.

t) Nerekomenduojama naudoti kukurūzų aliejaus dėl didelio cukraus kiekio. Cukrus kaitinant lydosi, pridega ant lėkštės paviršiaus ir tada jį sunku pašalinti.

u) Nelieskite kaitinimo plokštės, kai prietaisas veikia. Nudegimų rizika.

DĖMESIO! NEPAISANT SAUGIOS ĮRENGINIO KONSTRUKCIJOS IR APSAUGINIŲ SAVYBIŲ, TAIP PAT NEPAISANT PAPILDOMŲ OPERATORIŲ APSAUGANČIŲ ELEMENTŲ NAUDOJIMO, NAUDOJANT ĮRENGINĮ VIS TIEK IŠLIEKA NEDIDELĖ NELAIMINGO ATSITIKIMO AR SUŽALOJIMO RIZIKA. NAUDODAMIESI PRIETAISU, BŪKITE BUDRŪS IR VADOVAUKITĖS SVEIKU PROTU.

4. Naudojimo gairės

Šis prietaisas skirtas mėsai, žuviai ir daržovėms kepti tiesiai ant kaitinimo plokštės.

Vartotojas yra atsakingas už bet kokią žalą, atsiradusią dėl ne pagal paskirtį naudojamo įrenginio.

4.1. Įrenginio aprašymas

1 pav.: Modelio RCG-50HB apžvalga 2 pav.: Modelio apžvalga RCG-60GB



1) Termostatas

2) MAITINIMA - maitinimo lemputė

3) ŠILDYMA - termostato lemputė

4) AT TATYTI - perkaitimo įspėjamoji lemputė

5) Nutekėjimas

6) Kolekcijos stalčius

7) Maitinimo laidas

8) AT TATYMO mygtukas

9) Grilio lėkštė

4.2. Pasiruošimas naudoti

4.2.1. Prietaiso vieta

Aplinkos temperatūra neturi būti aukštesnė nei 40 °C, o santykinė oro drėgmė – mažesnė nei 85 %. Užtikrinkite gerą vėdinimą patalpoje, kurioje naudojamas prietaisas. Atstumas tarp kiekvienos įrenginio pusės ir sienos ar kitų objektų turi būti bent 10 cm. Laikykite prietaisą atokiau nuo karštų paviršių. Naudokite prietaisą ant lygaus, stabilaus, švaraus, atsparaus ugniai ir sauso paviršiaus vaikams ir asmenims su protine negalia nepasiekiamoje vietoje. Įrenginį įrenkite taip, kad būtų užtikrinta nuolatinė prieiga prie pagrindinio kištuko. Prie prietaiso prijungtas maitinimo laidas turi būti tinkamai įžemintas ir atitikti techninius duomenis. Prieš pirmą kartą naudodami, išimkite visus elementus ir išvalykite juos kartu su visu prietaisu.

VARBU: Įrenginys padengtas antikorozine plėvele. Pirmą kartą naudojant prietaisą, iš kaitinimo elementų gali sklisti šiek tiek dūmų. Tai normalu ir saugu. Būtinai naudokite tinkamą vėdinimą. PASTABA: Po pirmojo kaitinimo grilis gali daugiau ar mažiau tolygiai patamsėti. Tai gana normalu.

4.3. Įrenginio naudojimas

1) Prijunkite grilį prie maitinimo šaltinio. Užsidegs žalia indikatoriaus lemputė (MAITINIMAS).
2) Nustatykite norimą temperatūrą naudodami termostatą. Užsidegs geltona termostato lemputė (HEAT). Šildymo temperatūrą galima reguliuoti pagal poreikį.
3) Kai pasiekiama norima temperatūra, geltona indikatoriaus lemputė užgęsta ir galite pradėti kepti ant grotelių. Termostatas palaikys pastovią temperatūrą. (Kairysis termostatas valdo kairę grilio plokštę, o dešinysis – dešinę.)
4) Drenažas ir surinkimo indas naudojami alyvos pertekliui nuo plokštelės pašalinti.

DĖMESIO! Įrenginys turi apsaugos nuo perkaitimo mechanizmą. Jei jis perkaista, užsidega RESET lemputės ir prietaisas išsijungia. Palaukite maždaug 15 minučių, atsukite dangtelius nuo RESET mygtukų, paspauskite RESET mygtukus ir uždėkite dangtelius atgal. Dabar galite vėl naudoti įrenginį.

4.4. Valymas ir priežiūra

4.4.1. Bendrosios instrukcijos

a) Prieš kiekvieną valymą, reguliavimą ar priedų keitimą, arba jei prietaisas nenaudojamas, atjunkite maitinimo kištuką ir leiskite prietaisui visiškai atvėsti.
b) Prieš valydami ar padėdami įrenginį į vietą, visada atjunkite jį nuo elektros tinklo.
c) Paviršiui valyti naudokite tik nekorozinius valiklius.
d) Įrenginiui plauti naudokite tik švelnius, maistui saugius ploviklius.
e) Išvalius prietaisą, prieš vėl naudojant, visas jo dalis reikia kruopščiai išdžiovinti.
f) Įrenginį laikykite sausoje, vėsioje vietoje, apsaugotoje nuo drėgmės ir tiesioginių saulės spindulių.
g) Nepurkškite prietaiso vandens srove ir nemerkite jo į vandenį.
h) Neleiskite vandeniui patekti į įrenginio vidų per įrenginio korpuse esančias ventiliacijos angas.
i) Išvalykite ventiliacijos angas šepečiu ir suslėgtu oru.
j) Įrenginį reikia reguliariai tikrinti, siekiant patikrinti jo techninį efektyvumą ir nustatyti bet kokius pažeidimus.
k) Valymui naudokite minkštą, drėgną šluostę.

l) Valymui nenaudokite aštrių ir (arba) metalinių daiktų (pv, vielinio šepečio ar metalinės mentelės), nes jie gali pažeisti prietaiso paviršių.

m) Nevalykite prietaiso rūgštinėmis medžiagomis, medicininės paskirties priemonėmis, skiedikliais, degalais, alyvomis ar kitomis cheminėmis medžiagomis, nes tai gali pažeisti prietaisą.

4.4.2. Plokščių priežiūra

- Apsaugokite lėkštę, patepdami ją druskos neturinčiu aliejumi, naudodami virtuvinį rankšluosčiu arba šluostę. Palikite plokštelę valandai, o tada nuvalykite likusį aliejų šluoste. Aprašytu būdu paruoštą grilio plokštę galima vėl naudoti kepimui ant grotelių.

4.4.3. Valymo instrukcijos

Po kiekvieno naudojimo grilį reikia kruopščiai išvalyti:

- Vienkartinio, trumpo naudojimo atveju tiesiog nuvalykite groteles popieriniu rankšluosčiu.
- Po ilgesnio naudojimo galite naudoti specialią grilio grandiklį (ir (arba) kempinę ar šepetį), kad surinktumėte likusį maistą ir pašalintumėte jį į drenažo oną. Pašalinus likusį maistą, nusausinkite grilio plokštės paviršių švaria virtuvine servetėle ir apdorokite paviršių, kaip aprašyta aukščiau.
- VARBU: Laikykite grandiklį kampu į grilio paviršių. Negrandykite per giliai, nes ant grotelių paviršiaus gali likti įbrėžimų, dėl kurių maistas prilips prie paviršiaus.
- Jei paviršius labai nešvarus, jį galima nuplauti vandeniu ir plovikliu.
- VARBU: Atkreipkite dėmesį, kad plovikliai pašalina natūralią aliejaus plėvelę nuo paviršiaus, todėl po plovimo grilį reikia patepti aliejumi.
- Po kiekvieno naudojimo išimkite ir išvalykite surinkimo stalčiuką. Talpyklą reikia nuplauti plovikliu.
- VARBU: Jei indas nebus išvalytas, likęs maistas ir riebalai gali užsidegti, kai grilis vėl bus įkaitintas.
- VARBU: Nepilkite vandens ant karštų grilio plokščių. Tai gali deformuoti ir įtrūkti kaitinimo plokštėje, t. y. padaryti negrįžtamą žalą.

4.4.4. Panaudotų prietaisų utilizavimas

Neišmeskite šio prietaiso į komunalinių atliekų sistemas. Pristatykite jį į elektros ir elektros prietaisų perdirbimo ir surinkimo punktą. Patikrinkite simbolį ant gaminio, naudojimo instrukcijos ir pakuotės. Įrenginio gamybai naudotas plastikas gali būti perdirbamas pagal jų ženklinimą. Pasirinkdami perdirbti atliekas, Jūs reikšmingai prisidedate prie mūsų aplinkos apsaugos.

Dėl informacijos apie vietinę perdirbimo įmonę kreipkitės į vietos valdžios institucijas.

4.5. Dalių sąrašas

3 pav.: Modelio atsarginės dalys RCG-50HB

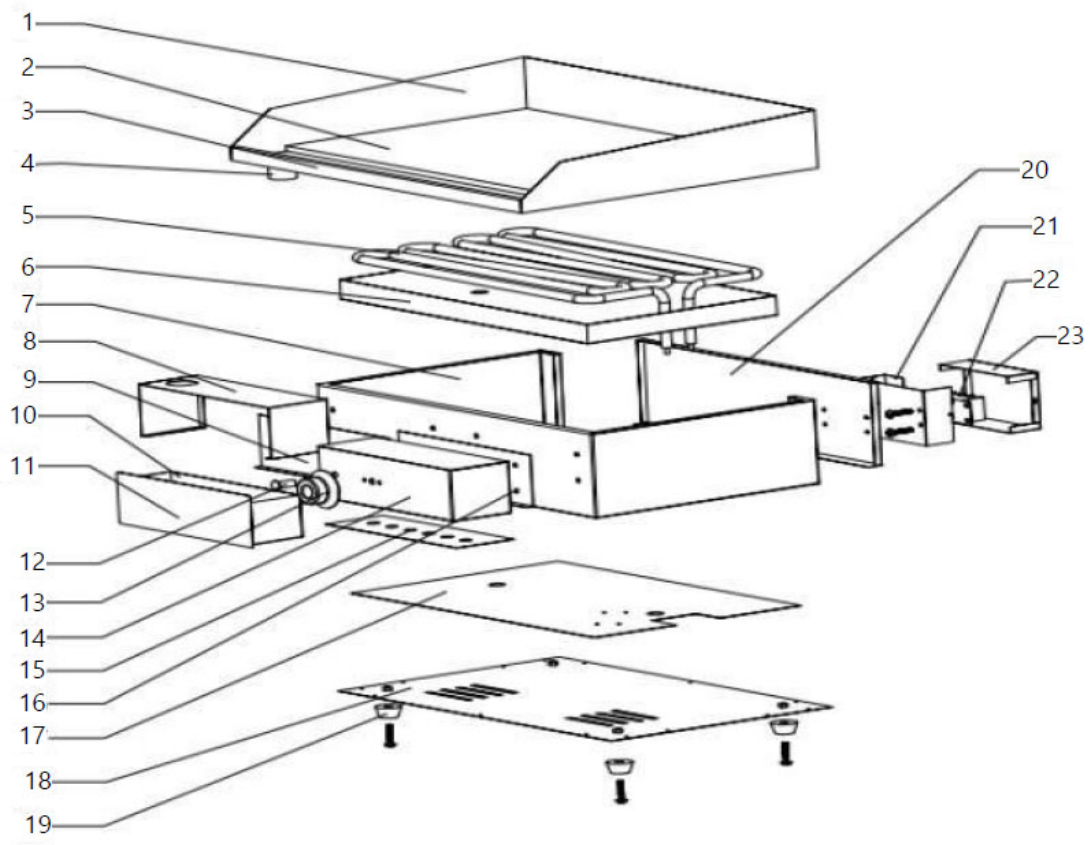

4 pav.: Modelio atsarginės dalys *RCG-60GB*

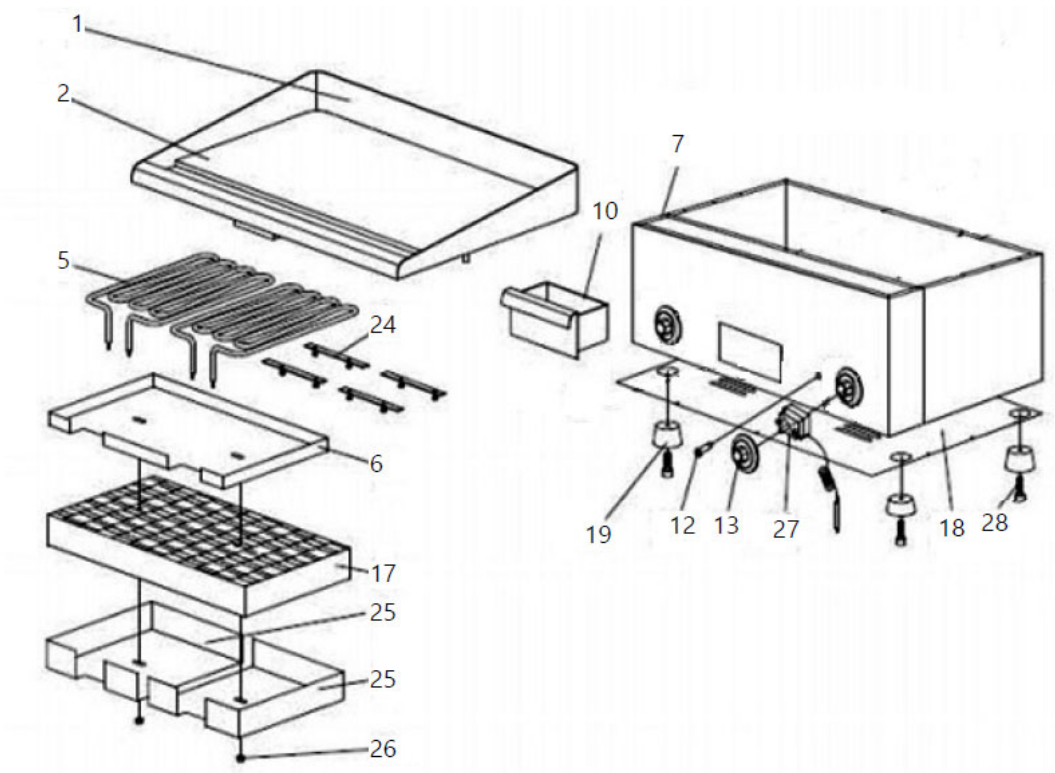

2 lentelė. Atsarginių dalių sąrašas

Dalies numeris	Aprašymas
1	Fiksavimo plokštelė
2	Grilio lėkštė
3	Priekinė plokštė
4	Išleidimo vam□dis
5	Šildymo elementas
6	Kaitinimo elemento apsauga
7	Prietaiso korpusas
8	□talčiaus korpusas
9	□talčiaus dangtis
10	Kolekcijos stalčius
11	□talčiaus rankena
12	Indikatoriaus lemputė
13	Termostato rankenėlė
14	Temperatūros reguliatoriaus apsauga
15	Temperatūros reguliatoriaus plokštelė (skalė)
16	Temperatūros reguliatoriaus pagrindinė plokštė
17	Medvilnės i□oliacija
18	Apatinis korpusas
19	Pėdos
20	Galinis korpusas
21	Maitinimo laido apsauga
22	Terminalas
23	Maitinimo laidas

24	Šildymo elemento atrama
25	lėgio pagalvėlė
26	Šešiakampė veržlė
27	Termostatas
28	Šešiakampis varžtas

⚠

Acest Manual de utilizare a fost tradus folosind traducerea automată. Am depus toate eforturile pentru a ne asigura că traducerea este corectă, dar rețineți că traducerile automate nu sunt perfecte și nu sunt menite să înlocuiască traducătorii umani. Versiunea oficială a Manualului de utilizare este în limba engleză. Orice diferențe dintre versiunea tradusă și originalul în limba engleză nu sunt obligatorii din punct de vedere juridic. Dacă aveți întrebări cu privire la acuratețea traducerii, vă rugăm să consultați versiunea în limba engleză, care este referința oficială. Mai multe versiuni lingvistice sunt disponibile la cerere prin intermediul adresei info@expondo.com.

1. Date tehnice

Tabelul 1: Date tehnice ale produsului

Descrierea parametrilor	Valoarea parametrului	
Numele produsului	Placă de grătar electrică dublă	Placă de grătar electrică
Model	RCG-60GB	RCG-50HB
Tensiune nominală [V~] / frecvență [Hz]	230 / 50	
Putere nominală [W]	6400	3200
Interval de temperatură [°C]	50-300	
Dimensiuni suprafață de încălzire [mm]	401 x 596	400 x 498
Dimensiuni [lățime x adâncime x înălțime; mm]	517 x 601 x 306	517 x 501 x 305
Greutate [kg]	32,5	26

2. Descriere generală

Manualul de utilizare este conceput pentru a ajuta la utilizarea sigură și fără probleme a dispozitivului. Produsul este proiectat și fabricat în conformitate cu instrucțiuni tehnice stricte, utilizând tehnologii și componente de ultimă generație. În plus, este produs în conformitate cu cele mai stricte standarde de calitate.

NU UTILIZAȚI DISPOZITIVUL DACĂ AȚI CITIT ȘI ÎNȚELES CU CURIERE ACEST MANUAL DE UTILIZARE.

Pentru a crește durata de viață a dispozitivului și pentru a asigura o funcționare fără probleme, utilizați-l în conformitate cu acest manual de utilizare și efectuați periodic sarcinile de întreținere. Datele tehnice și specificațiile din acest manual de utilizare sunt actualizate. Producătorul își rezervă dreptul de a efectua modificări legate de îmbunătățirea calității. Dispozitivul este conceput pentru a reduce la minimum riscurile legate de emisiile de zgomot, ținând cont de progresul tehnologic și de oportunitățile de reducere a zgomotului.

2.1. Legendă

Pictogramă	Descriere

	Produsul îndeplinește standardele de siguranță relevante.
	Citiți instrucțiunile înainte de utilizare.
	Produsul trebuie reciclat.
	**AVERTISMENT!** sau ATENȚIE! sau **REȚINEȚI!** Aplicabil situației date. (semn de avertizare general)
	ATENȚIE! Avertisment privind electrocutarea!
	ATENȚIE! Suprafață fierbinte, pericol de arsuri!



VĂ RUGĂM SĂ REȚINEȚI! DESENELE DIN ACEST MANUAL SUNT DOAR CU TITLU ILUSTRATIV ȘI POT DIFERI ÎN ANUMITE DETALII DE PRODUSUL REAL.

3. Siguranța utilizării



ATENŢIE! CITIȚI TOATE AVERTISMENTELE DE SIGURANȚĂ ȘI TOATE INSTRUCȚIUNILE. NERESPECTAREA AVERTISMENTELOR ȘI INSTRUCȚIUNILOR POATE DUCE LA ELECTROCUTARE, INCENDIU ȘI/SAU VĂTĂMĂRI CORPORALE GRAVE SAU CHIAR DECES.

Termenii „dispozitiv” sau „produs” sunt utilizați în avertismente și instrucțiuni pentru a se referi la:

Placă de grătar electrică dublă / Placă de grătar electrică

3.1. Siguranța electrică

a) Ștecherul trebuie să se potrivească în priză. Nu modificați ștecherul în niciun fel. Utilizarea ștecherelor originale și a prizelor corespunzătoare reduce riscul de electrocutare.

b) Evitați atingerea elementelor legate la pământ, cum ar fi țevile, încălzitoarele, boilerele și frigiderele. Există un risc crescut de electrocutare dacă dispozitivul împământat este expus la ploaie, intră în contact direct cu o suprafață umedă sau funcționează într-un mediu umed. Pătrunderea apei în dispozitiv crește riscul de deteriorare a acestuia și de electrocutare.

c) Nu atingeți dispozitivul cu mâinile ude sau umede.

d) Folosiți cablul doar în scopul pentru care a fost conceput. Nu îl folosiți niciodată pentru a transporta dispozitivul sau pentru a scoate ștecherul din priză. Țineți cablul departe de surse de căldură, ulei, muchii ascuțite sau piese mobile. Cablurile deteriorate sau încâlcite cresc riscul de electrocutare.

e) Dacă lucrați cu dispozitivul în aer liber, asigurați-vă că utilizați un prelungitor potrivit pentru utilizare în exterior. Utilizarea unui prelungitor potrivit pentru utilizare în exterior reduce riscul de electrocutare.

f) Dacă nu se poate evita utilizarea dispozitivului într-un mediu umed, trebuie aplicat un dispozitiv de curent rezidual (RCD). Utilizarea unui întrerupător diferențial diferențial (RCD) reduce riscul de electrocutare.

g) Nu utilizați dispozitivul dacă cablul de alimentare este deteriorat sau prezintă semne evidente de uzură. Un cablu de alimentare deteriorat trebuie înlocuit de un electrician calificat sau de centrul de service al producătorului.

h) Pentru a evita electrocutarea, nu introduceți cablul, ștecherul sau dispozitivul în apă sau alte lichide. Nu utilizați dispozitivul pe suprafețe umede.

i) ATENŢIE! PERICOL PENTRU VIAȚĂ! În timpul curățării, nu scufundați niciodată dispozitivul în apă sau alte lichide.

j) Nu utilizați în medii foarte umede sau în imediata apropiere a rezervoarelor de apă.

k) Preveniți udarea dispozitivului. Pericol de electrocutare!

3.2. Siguranța la locul de muncă

a) Asigurați-vă că locul de muncă este curat și bine iluminat. Un loc de muncă dezordonat sau prost iluminat poate duce la accidente. Încearcă să te gândești din timp, să observi ce se întâmplă și să folosești bunul simț atunci când lucrezi cu dispozitivul.

b) Nu utilizați dispozitivul într-un mediu potențial exploziv, de exemplu în prezența lichidelor, gazelor sau prafului inflamabile. Dispozitivul generează scântei care pot aprinde praful sau vaporii.

c) Dacă observați o deteriorare sau o funcționare neregulamentară, opriți imediat dispozitivul și raportați-l fără întârziere unui supraveghetor.

d) Dacă nu sunteți sigur dacă dispozitivul funcționează corect sau dacă observați deteriorări, vă rugăm să contactați centrul de service al producătorului.

e) Numai centrul de service al producătorului poate efectua reparații la dispozitiv. Nu încercați să faceți singuri reparațiile!

f) În caz de incendiu, folosiți un stingător cu pulbere sau dioxid de carbon (CO_2) (unul destinat utilizării pe dispozitive electrice sub tensiune) pentru a-l stinge.

g) Copiilor sau persoanelor neautorizate le este interzis accesul la postul de lucru. O distragere a atenției poate duce la pierderea controlului asupra dispozitivului.

h) Folosiți dispozitivul într-un spațiu bine ventilat.

i) Verificați periodic starea etichetelor de siguranță. Dacă etichetele sunt ilizibile, acestea trebuie înlocuite.

j) Vă rugăm să păstrați acest manual la îndemână pentru referințe ulterioare. Dacă acest dispozitiv este predat unei terțe părți, manualul trebuie predat odată cu acesta.



ȚINE MINTE! CÂND UTILIZAȚI DISPOZITIVUL, PROTEJAȚI COPIII ȘI ALTE PERSOANE DIN APROPIERE.

3.3. Siguranța personală

a) Nu utilizați dispozitivul dacă sunteți obosit, bolnav sau sub influența alcoolului, narcoticelor sau medicamentelor, deoarece acestea pot afecta semnificativ capacitatea de a utiliza dispozitivul.

b) Dispozitivul nu este conceput pentru a fi manipulat de către persoane (inclusiv copii) cu funcții mentale și senzoriale limitate sau de către persoane care nu dispun de experiență și/sau cunoștințe relevante, cu excepția cazului în care sunt supravegheate de o persoană responsabilă de siguranța lor sau au primit instrucțiuni privind modul de utilizare a dispozitivului.

c) Când lucrați cu dispozitivul, folosiți bunul simț și fiți atenți. Pierderea temporară a concentrării în timpul utilizării dispozitivului poate duce la răniri grave.

d) Pentru a preveni pornirea accidentală a dispozitivului, asigurați-vă că întrerupătorul este în poziția OPRIT înainte de a-l conecta la o sursă de alimentare.

e) Nu-ți supraestima abilitățile. Când utilizați dispozitivul, mențineți-vă echilibrul și stabilitatea în permanență. Acest lucru va asigura un control mai bun asupra dispozitivului în situații neprevăzute.

f) Aparatul nu este o jucărie. Copiii trebuie supravegheați pentru a se asigura că nu se joacă cu dispozitivul.

g) NOTĂ: În timpul funcționării, unele elemente ale dispozitivului se încing foarte tare – Atenție: pericol de arsuri! Nu atingeți aceste elemente cu mâinile goale! Scoateți mâncărurile gătite folosind un clește sau alte ustensile de bucătărie.

h) A nu se lăsa la îndemâna copiilor toate materialele de ambalare pentru a evita orice risc de accident (de exemplu, sufocare).

3.4. Utilizarea sigură a dispozitivului

a) Asigurați-vă că ștecherul este deconectat de la priză înainte de a încerca orice reglaje, înlocuiri de accesorii sau înainte de a pune dispozitivul deoparte. Astfel de precauții vor reduce riscul activării accidentale a dispozitivului.

b) Când nu este utilizat, depozitați într-un loc sigur, departe de copii și de persoanele care nu sunt familiarizate cu dispozitivul și care nu au citit manualul de utilizare. Dispozitivul poate reprezenta un pericol în mâinile utilizatorilor neexperimentați.

c) Păstrați dispozitivul în stare tehnică perfectă. Înainte de fiecare utilizare, verificați dacă există deteriorări generale, în special dacă există componente mobile care prezintă fisuri sau piese, precum și orice alte afecțiuni care pot afecta funcționarea în siguranță a

dispozitivului. Dacă se constată o deteriorare, predați dispozitivul pentru reparare înainte de utilizare.

d) A nu se lăsa la îndemâna copiilor.

e) Repararea sau întreținerea dispozitivului trebuie efectuată de către persoane calificate, folosind numai piese de schimb originale. Acest lucru va asigura o utilizare în siguranță.

f) Pentru a asigura integritatea funcțională a dispozitivului, nu îndepărtați protecțiile montate din fabrică și nu slăbiți niciun șurub.

g) Nu mișcați, reglați și nu rotiți dispozitivul în timpul lucrului.

h) Nu lăsați acest aparat nesupravegheat în timp ce este în uz.

i) Curățați dispozitivul în mod regulat pentru a preveni acumularea de murdărie persistentă.

j) Nu acoperiți admisia și evacuarea aerului.

k) După utilizare, opriți aparatul apăsând butonul de pornire/oprire.

l) Este interzisă intervenția asupra structurii dispozitivului pentru a-i modifica parametrii sau construcția.

m) Acesta este un aparat independent și nu trebuie încorporat într-un dulap de bucătărie.

n) La încălzirea adezivilor, materialelor plastice, lichidelor și materialelor inflamabile se generează vapori și vapori nocivi.

o) Nu utilizați acest dispozitiv pentru uscarea, încălzirea sau dezinfectarea obiectelor.

p) Nu lăsați vasele în aparatul oprit. Umiditatea rezultată provoacă deteriorarea produsului.

q) Utilizatorii trebuie să fie instruiți în utilizarea aparatului și ar trebui să citească manualul de instrucțiuni. Manualul de instrucțiuni trebuie să fie întotdeauna disponibil în locul unde este utilizat aparatul.

r) Folosiți ustensile de bucătărie destinate utilizării cu alimente și care nu vor zgâria aparatul. Nu folosiți obiecte ascuțite și metalice.

s) Conectarea la rețeaua electrică poate fi efectuată numai de către personal cu autorizațiile și calificările corespunzătoare.

t) Nu se recomandă utilizarea uleiului de porumb din cauza conținutului ridicat de zahăr. Zahărul se topește în timp ce se încălzește, se arde pe suprafața farfuriei și apoi este dificil de îndepărtat.

u) Nu atingeți placa de încălzire în timp ce aparatul este în funcțiune. Risc de arsuri.



ATENŢIE! ÎN CIUDA DESIGNULUI SIGUR AL DISPOZITIVULUI ȘI A CARACTERISTICILOR SALE DE PROTECȚIE, PRECUM ȘI ÎN CIUDA UTILIZĂRII UNOR ELEMENTE SUPLIMENTARE CARE PROTEJEAZĂ OPERATORUL, EXISTĂ TOTUȘI UN RISC MIC DE ACCIDENT SAU VĂTĂMARE CORPORALĂ LA UTILIZAREA DISPOZITIVULUI. FIȚI ATENȚI ȘI FOLOSIȚI BUNUL SIMȚ ATUNCI CÂND UTILIZAȚI DISPOZITIVUL.

4. Utilizați instrucțiunile

Aparatul este destinat pentru grătarul cărnii, peștelui și legumelor direct pe placa de încălzire.

Utilizatorul este responsabil pentru orice daune rezultate din utilizarea neintenționată a dispozitivului.

4.1. Descrierea dispozitivului

Figura 1: Prezentare generală a modelului RCG-50HB



Figura 2: Prezentare generală a modelului RCG-60GB

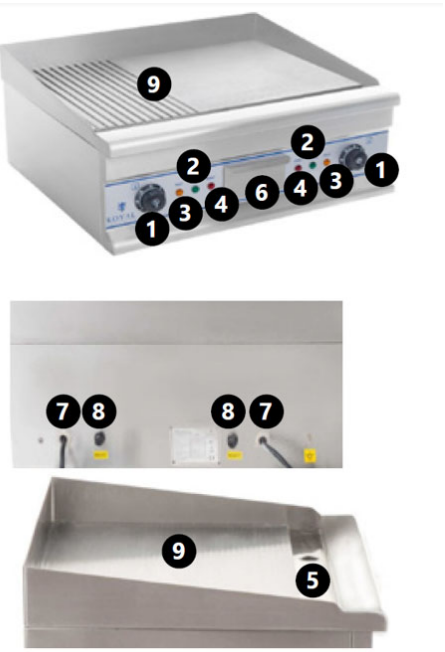

1) Termostat
2) POWER - indicator luminos de alimentare
3) ÎNCĂLZIRE - lumină termostat
4) RESETARE - martor luminos de avertizare la supraîncălzire
5) Scurgere
6) Sertar de colecție
7) Cablu de alimentare
8) Butonul RESET
9) Placă de grătar

4.2. Pregătirea pentru utilizare

4.2.1. Locația aparatului

Temperatura mediului nu trebuie să depășească 40°C, iar umiditatea relativă trebuie să fie sub 85%. Asigurați o bună ventilație în încăperea în care este utilizat dispozitivul. Distanța dintre fiecare parte a dispozitivului și perete sau alte obiecte trebuie să fie de cel puțin 10 cm. Țineți dispozitivul departe de suprafețele fierbinți. Folosiți dispozitivul pe suprafețe plane, stabile, curate, refractare și uscate, ferite de accesul copiilor și al persoanelor cu dizabilități mintale. Instalați dispozitivul asigurându-vă că este asigurat accesul constant la ștecherul principal. Cablul de alimentare conectat la aparat trebuie să fie împământat corespunzător și să corespundă specificațiilor tehnice. Înainte de prima utilizare, scoateți toate elementele și curățați-le împreună cu întregul dispozitiv.

IMPORTANT: Dispozitivul a fost acoperit cu o folie anticorozivă. În timpul primei utilizări, aparatul poate elibera fum din elementele de încălzire. Acest lucru este normal și sigur. Asigurați-vă că utilizați o ventilație adecvată. NOTĂ: După prima încălzire, grătarul se poate înnegri mai mult sau mai puțin regulat. Acest lucru este destul de normal.

4.3. Utilizarea dispozitivului

1) Conectați grătarul la sursa de alimentare. Indicatorul luminos verde se va aprinde (POWER).

2) Setați temperatura dorită folosind termostatul. Lumina galbenă a termostatului se va aprinde (ÎNCĂLZIRE). Temperatura de încălzire poate fi ajustată după cum este necesar.

3) Când se atinge temperatura dorită, indicatorul luminos galben se stinge și puteți începe să gătiți la grătar. Termostatul va menține temperatura la un nivel constant. (Termostatul din stânga controlează placa grătarului din stânga, iar termostatul din dreapta controlează placa din dreapta.)

4) Scurgerea și recipientul de colectare sunt folosite pentru a îndepărta excesul de ulei de pe placă.

ATENŢIE! Dispozitivul are un mecanism de siguranță la supraîncălzire. Dacă se supraîncălzește, luminile RESET se vor aprinde și dispozitivul se va opri. Așteptați aproximativ 15 minute, deșurubați capacele de la butoanele RESET și apăsați butoanele RESET, apoi puneți capacele la loc. Acum puteți utiliza din nou dispozitivul.

4.4. Curățare și întreținere

4.4.1. Instrucțiuni generale

a) Deconectați ștecherul de la rețea și lăsați dispozitivul să se răcească complet înainte de fiecare curățare, reglare sau înlocuire a accesoriilor sau dacă dispozitivul nu este utilizat.

b) Deconectați întotdeauna dispozitivul înainte de a-l curăța sau de a-l depozita.

c) Folosiți doar produse de curățare necorozive pentru curățarea suprafeței.

d) Folosiți doar detergenți blânzi, siguri pentru alimente, pentru a spăla dispozitivul.

e) După curățarea dispozitivului, toate componentele trebuie uscate complet înainte de a-l utiliza din nou.

f) Depozitați unitatea într-un loc uscat și răcoros, ferit de umiditate și de expunerea directă la lumina soarelui.

g) Nu pulverizați dispozitivul cu jet de apă și nu îl scufundați în apă.

h) Nu permiteți pătrunderea apei în dispozitiv prin orificiile de ventilație din carcasa acestuia.

i) Curățați gurile de ventilație cu o perie și aer comprimat.

j) Dispozitivul trebuie inspectat periodic pentru a-i verifica eficiența tehnică și a detecta orice deteriorări.

k) Folosiți o cârpă moale și umedă pentru curățare.

l) Nu folosiți obiecte ascuțite și/sau metalice pentru curățare (de exemplu, o perie de sârmă sau o spatulă metalică), deoarece acestea pot deteriora materialul suprafeței aparatului.

m) Nu curățați dispozitivul cu substanțe acide, agenți de uz medical, diluanți, combustibil, uleiuri sau alte substanțe chimice, deoarece acest lucru poate deteriora dispozitivul.

4.4.2. Întreținerea plăcilor

- Protejați farfuria acoperind-o cu ulei de gătit fără sare, folosind o folie de bucătărie sau o cârpă. Lăsați farfuria timp de o oră, apoi ștergeți uleiul rămas cu o cârpă. Placa de grătar pregătită în modul descris poate fi folosită din nou pentru grătar.

4.4.3. Instrucțiuni de curățare

După fiecare utilizare, grătarul trebuie curățat temeinic:

- În cazul unei utilizări unice și scurte, ștergeți pur și simplu grătarul cu un prosop de hârtie.
- După o perioadă lungă de utilizare, puteți folosi o racletă specială pentru grătar (și/sau un burete sau o perie) pentru a colecta resturile de mâncare și a le scoate în zona de scurgere. După ce ați îndepărtat resturile de mâncare, uscați suprafața plăcii de grătar cu o hârtie absorbantă curată și tratați suprafața așa cum este descris mai sus.
- IMPORTANT: Aveți grijă să mențineți racleta într-un unghi față de suprafața grătarului. Nu răzuiți prea adânc, deoarece puteți lăsa zgârieturi pe suprafața grătarului, ceea ce va face ca mâncarea să se lipească de suprafață.
- Dacă suprafața este foarte murdară, aceasta poate fi spălată cu apă și detergent.
- IMPORTANT: Rețineți că detergenții îndepărtează pelicula naturală de ulei de pe suprafață, așadar grătarul trebuie acoperit cu ulei după spălare.
- După fiecare utilizare, scoateți și curățați sertarul de colectare. Recipientul trebuie spălat cu detergent.
- IMPORTANT: Dacă recipientul nu este curățat, alimentele și grăsimile rămase se pot aprinde atunci când grătarul este încălzit din nou.
- IMPORTANT: Nu turnați apă peste plăcile de grătar fierbinți. Poate provoca deformări și fisuri ale plăcii de încălzire, adică daune permanente.

4.4.4. Eliminarea dispozitivelor uzate

Nu aruncați acest dispozitiv în sistemele de colectare a deșeurilor municipale. Predați-l la un punct de colectare și reciclare a dispozitivelor electrice. Verificați simbolul de pe produs, manualul de instrucțiuni și ambalaj. Materialele plastice folosite la construirea dispozitivului pot fi reciclate în conformitate cu marcajele lor. Alegând să reciclezi, aduci o contribuție semnificativă la protejarea mediului nostru.

Contactați autoritățile locale pentru informații despre centrul local de reciclare.

4.5. Listă de piese

Figura 3: Piese de schimb ale modelului RCG-50HB

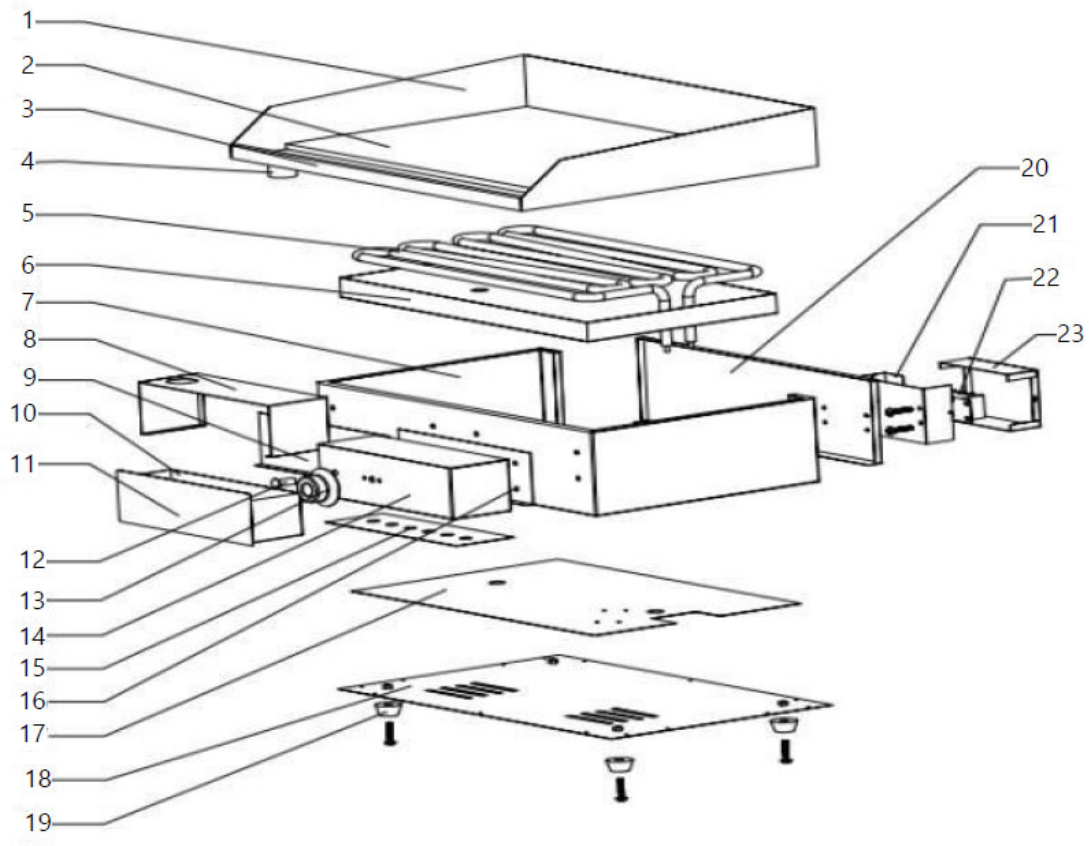

Figura 4: Piese de schimb ale modelului *RCG-60GB*

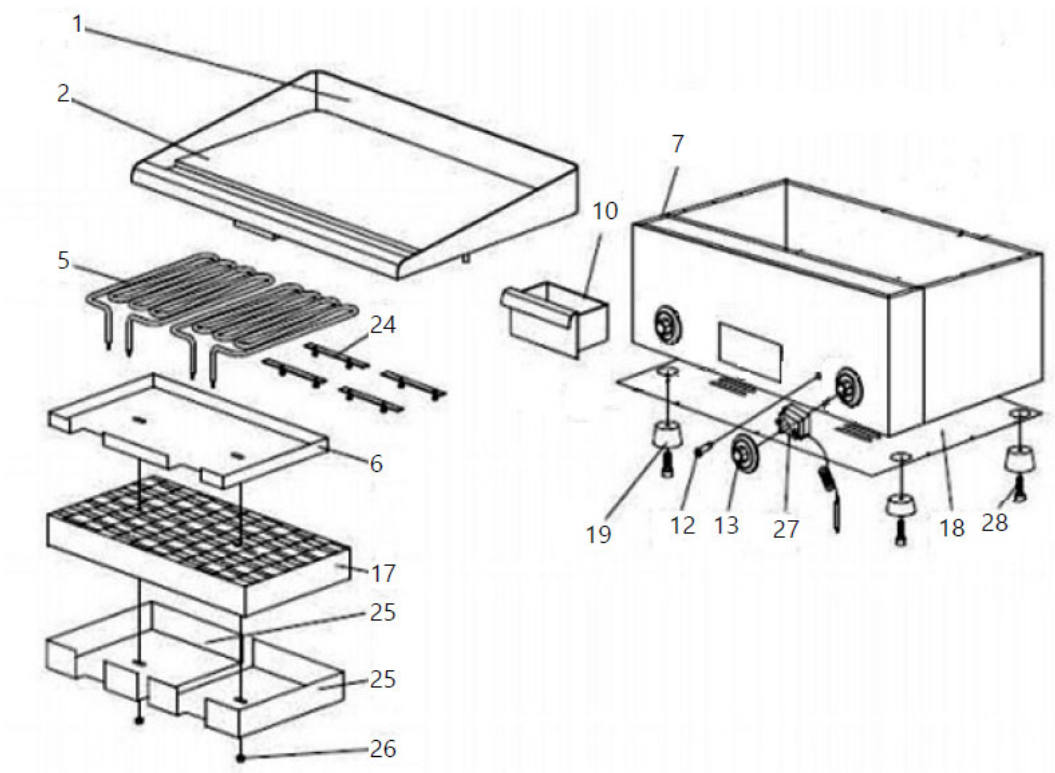

Tabelul 2: Listă de piese de schimb

Număr piesă	Descriere
1	Placă de blocare
2	Placă de grătar
3	Placă frontală
4	Țeavă de scurgere
5	Element de încălzire
6	Protecție element de încălzire
7	Carcasa aparatului
8	Carcasă sertar
9	Capacul sertarului
10	Sertar de colecție
11	Mâner sertar
12	Indicator luminos
13	Butonul termostatului
14	Protecție controler de temperatură
15	Placă de control al temperaturii (scală)
16	Placa principală a regulatorului de temperatură
17	Izolație din bumbac
18	Carcasă inferioară
19	Picioare
20	Carcasă spate
21	Apărătoare pentru cablul de alimentare
22	Terminal
23	Cablu de alimentare

24	Suport element de încălzire
25	Pernă de presiune
26	Piuliță hexagonală
27	Termostat
28	Șurub hexagonal

⚠

Ta uporabniški priročnik je bil preveden s strojnim prevajanjem. Potrudili smo se, da bi zagotovili točnost prevoda, vendar upoštevajte, da avtomatizirani prevodi niso popolni in niso namenjeni nadomestitvi človeških prevajalcev. Uradna različica uporabniškega priročnika je v angleščini. Kakršne koli razlike med prevedeno različico in izvirno angleščino niso pravno zavezujoče. Če imate kakršna koli vprašanja o točnosti prevoda, si oglejte angleško različico, ki je uradna referenca. Več jezikovnih različic je na voljo na zahtevo prek info@expondo.com.

1. Tehnični podatki

Tabela 1: Tehnični podatki izdelka

Opis parametra	Vrednost parametra	
Ime izdelka	Dvojna električna plošča za žar	Električna plošča za žar
Model	RCG-60GB	RCG-50HB
Nazivna napetost [V~] / frekvenca [Hz]	230 / 50	
Nazivna moč [W]	6400	3200
Temperaturno območje [°]	50-300	
Dimenzije ogrevalne površine [mm]	401 x 596	400 x 498
Dimenzije [širina x globina x višina; mm]	517 x 601 x 306	517 x 501 x 305
Teža [kg]	32,5	26

2. Splošni opis

Uporabniški priročnik je zasnovan tako, da vam pomaga pri varni in nemoteni uporabi naprave. Izdelek je zasnovan in izdelan v skladu s strogimi tehničnimi smernicami, z uporabo najsodobnejših tehnologij in komponent. Poleg tega je izdelan v skladu z najstrožjimi standardi kakovosti.

NAPRAVE NE UPORABLJAJTE, ČE NISTE TEMELJNO PREBRALI IN RAZUMELI TEGA UPORABNIŠKEGA PRIROČNIKA.

Za podaljšanje življenjske dobe naprave in zagotovitev nemotenega delovanja jo uporabljajte v skladu s tem uporabniškim priročnikom in redno izvajajte vzdrževalna dela. Tehnični podatki in specifikacije v tem uporabniškem priročniku so posodobljeni. Proizvajalec si pridržuje pravico do sprememb, povezanih z izboljšanjem kakovosti. Naprava je zasnovana tako, da čim bolj zmanjša tveganja za emisije hrupa, pri čemer upošteva tehnološki napredek in možnosti za zmanjšanje hrupa.

2.1. Legenda

Ikona	Opis
CE	Izdelek izpolnjuje ustrezne varnostne standarde.
	Pred uporabo preberite navodila.

	Izdelek je treba reciklirati.
	**OPOZORILO!** ali POZOR! ali **NE ZAPOMNI SE!** Velja za dano situacijo. (splošni opozorilni znak)
	POZOR! Opozorilo pred električnim udarom!
	POZOR! Vroča površina, nevarnost opeklin!



PROSIMO, UPOŠTEVAJTE! RISBE V TEM PRIROČNIKU SO ZGOLJ ILUSTRATIVNE IN SE LAHKO V NEKATERIH PODROBNOSTIH RAZLIKUJEJO OD DEJANSKEGA IZDELKA.

3. Varnost uporabe



POZOR! PREBERITE VSA VARNOSTNA OPOZORILA IN VSA NAVODILA. NEUPOŠTEVANJE OPOZORIL IN NAVODIL LAHKO POVZROČI ELEKTRIČNI UDAR, POŽAR IN/ALI HUDE POŠKODBE ALI CELO SMRT.

Izraza »naprava« ali »izdelek« se v opozorilih in navodilih uporabljata za označevanje:

Dvojna električna plošča za žar / Električna plošča za žar

3.1. Električna varnost

a) Vtič mora ustrezati vtičnici. Vtiča ne spreminjajte na noben način. Uporaba originalnih vtičev in ustreznih vtičnic zmanjša tveganje električnega udara.

b) Izogibajte se dotikanju ozemljenih elementov, kot so cevi, grelniki, kotli in hladilniki. Če je ozemljena naprava izpostavljena dežju, pride v neposreden stik z mokro površino ali deluje v vlažnem okolju, obstaja povečano tveganje električnega udara. Če voda vdre v napravo, se poveča tveganje za poškodbe naprave in električni udar.

c) Naprave se ne dotikajte z mokrimi ali vlažnimi rokami.

d) Kabel uporabljajte samo za predvideno uporabo. Nikoli ga ne uporabljajte za prenašanje naprave ali za izvlečenje vtiča iz vtičnice. Kabel hranite stran od virov toplote, olja, ostrih robov ali gibljivih delov. Poškodovani ali zapleteni kabli povečajo tveganje električnega udara.

e) Če z napravo delate na prostem, uporabite podaljšek, primeren za uporabo na prostem. Uporaba podaljška, primernega za uporabo na prostem, zmanjša tveganje električnega udara.

f) Če se uporabi naprave v vlažnem okolju ni mogoče izogniti, je treba uporabiti zaščitno stikalo na preostali tok (R□D). Uporaba R□D-ja zmanjša tveganje električnega udara.

g) Naprave ne uporabljajte, če je napajalni kabel poškodovan ali kaže očitne znake obrabe. Poškodovan napajalni kabel mora zamenjati usposobljen električar ali servisni center proizvajalca.

h) Da bi se izognili električnemu udaru, kabla, vtiča ali naprave ne potapljajte v vodo ali druge tekočine. Naprave ne uporabljajte na mokrih površinah.

i) POZOR! NEVARNOST ZA ŽIVLJENJE! Med čiščenjem naprave nikoli ne potapljajte v vodo ali druge tekočine.

j) Ne uporabljajte v zelo vlažnih okoljih ali v neposredni bližini rezervoarjev za vodo.

k) Preprečite, da bi se naprava zmočila. Nevarnost električnega udara!

3.2. Varnost na delovnem mestu

a) Poskrbite, da bo delovno mesto čisto in dobro osvetljeno. Neurejen ali slabo osvetljen delovni prostor lahko povzroči nesreče. Poskusite razmišljati vnaprej, opazujte dogajanje in pri delu z napravo uporabljajte zdrav razum.

b) Naprave ne uporabljajte v potencialno eksplozivnem okolju, na primer v prisotnosti vnetljivih tekočin, plinov ali prahu. Naprava ustvarja iskre, ki lahko vžgejo prah ali hlape.

c) Če opazite poškodbe ali nepravilno delovanje, napravo takoj izklopite in to brez odlašanja sporočite nadzorniku.

d) Če niste prepričani, ali naprava deluje pravilno, ali če opazite poškodbe, se obrnite na servisni center proizvajalca.

e) Popravila naprave lahko izvaja samo servisni center proizvajalca. Ne poskušajte popravljati sami!

f) V primeru požara uporabite gasilni aparat na prah ali ogljikov dioksid (□O_2) (namenjen za uporabo na električnih napravah pod napetostjo).

g) Otrokom ali nepooblaščenim osebam je vstop na delovno mesto prepovedan. Zaradi motnje pozornosti lahko pride do izgube nadzora nad napravo.

h) Napravo uporabljajte v dobro prezračevanem prostoru.

i) Redno preverjajte stanje varnostnih nalepk. Če so nalepke neberljive, jih je treba zamenjati.

j) Prosimo, shranite ta priročnik za poznejšo uporabo. Če napravo predate tretji osebi, ji je treba z njo izročiti tudi navodila za uporabo.



ZAPOMNI SI! MED UPORABO NAPRAVE ZAŠČITITE OTROKE IN DRUGE MIMOIDOČE.

3.3. Osebna varnost

a) Naprave ne uporabljajte, če ste utrujeni, bolni ali pod vplivom alkohola, narkotikov ali zdravil, ki lahko znatno zmanjšajo sposobnost upravljanja naprave.

b) Naprava ni namenjena uporabi s strani oseb (vključno z otroki) z omejenimi duševnimi in senzoričnimi funkcijami ali oseb brez ustreznih izkušenj in/ali znanja, razen če jih nadzoruje oseba, odgovorna za njihovo varnost, ali če so prejele navodila za uporabo naprave.

c) Pri delu z napravo uporabljajte zdravo pamet in bodite pozorni. Začasna izguba koncentracije med uporabo naprave lahko povzroči resne poškodbe.

d) Da preprečite nenamerni vklop naprave, se pred priklopom na vir napajanja prepričajte, da je stikalo v položaju IZKLOP.

e) Ne precenjujte svojih sposobnosti. Med uporabo naprave ohranjajte ravnotežje in bodite ves čas stabilni. To bo zagotovilo boljši nadzor nad napravo v nepričakovanih situacijah.

f) Naprava ni igrača. Otroke je treba nadzorovati, da se zagotovi, da se ne igrajo z napravo.

g) OPOMBA: Med delovanjem se nekateri elementi naprave zelo segrejejo – Opozorilo: nevarnost opeklin! Teh elementov se ne dotikajte z golimi rokami! Kuhane obroke vzemite iz pečice s kleščami ali drugim kuhinjskim pripomočkom.

h) Ves embalažni material hranite izven dosega otrok, da preprečite nevarnost nesreče (npr. zadušitve).

3.4. Varna uporaba naprave

a) Preden se lotite kakršnih koli nastavitev, zamenjave dodatkov ali preden napravo odložite, se prepričajte, da je vtič izklopljen iz vtičnice. Takšni previdnostni ukrepi bodo zmanjšali tveganje nenamernega vklopa naprave.

b) Ko naprave ne uporabljate, jo shranjujte na varnem mestu, stran od otrok in oseb, ki niso seznanjene z napravo in niso prebrale uporabniškega priročnika. Naprava lahko predstavlja nevarnost v rokah neizkušenih uporabnikov.

c) Napravo vzdržujte v brezhibnem tehničnem stanju. Pred vsako uporabo preverite morebitne splošne poškodbe, še posebej preverite gibljive komponente glede razpok ali elementov ter morebitne druge težave, ki bi lahko vplivale na varno delovanje naprave. Če odkrijete poškodbe, napravo pred uporabo oddajte v popravilo.

d) Napravo hranite izven dosega otrok.

e) Popravilo ali vzdrževanje naprave naj izvajajo usposobljene osebe, pri čemer se uporabljajo izključno originalni nadomestni deli. To bo zagotovilo varno uporabo.

f) Da bi zagotovili brezhibno delovanje naprave, ne odstranjujte tovarniško nameščenih zaščitnih naprav in ne odvijajte vijakov.

g) Naprave med delom ne premikajte, ne nastavljajte in ne vrtite.

h) Med uporabo te naprave ne puščajte brez nadzora.

i) Napravo redno čistite, da preprečite nabiranje trdovratne umazanije.

j) Ne prekrivajte dovoda in odvoda zraka.

k) Po uporabi izklopite napravo s pritiskom na gumb za vklop.

l) Prepovedano je posegati v strukturo naprave z namenom spreminjanja njenih parametrov ali konstrukcije.

m) To je samostoječa naprava in je ni dovoljeno vgraditi v kuhinjsko omarico.

n) Pri segrevanju lepil, plastike, tekočin in vnetljivih materialov nastajajo škodljivi hlapi in hlapi.

o) Te naprave ne uporabljajte za sušenje, segrevanje ali izsuševanje predmetov.

p) Ne puščajte posode v izklopljeni napravi. Nastala vlaga povzroči poškodbe izdelka.

q) Uporabniki morajo biti usposobljeni za uporabo naprave in prebrati navodila za uporabo. Navodila za uporabo morajo biti vedno na voljo na mestu, kjer se naprava uporablja.

r) Uporabljajte kuhinjske pripomočke, ki so namenjeni uporabi z živili in ki ne bodo opraskali naprave. Ne uporabljajte ostrih in kovinskih predmetov.

s) Priklop na električno omrežje lahko izvede le osebje z ustreznim pooblastilom in kvalifikacijami.

t) Uporaba koruznega olja ni priporočljiva zaradi visoke vsebnosti sladkorja. Sladkor se med segrevanjem stopi, zažge se na površini plošče in ga je nato težko odstraniti.

u) Med uporabo naprave se ne dotikajte grelne plošče. Nevarnost opeklin.



POZOR! KLJUB VARNI ZASNOVI NAPRAVE IN NJENIM ZAŠČITNIM FUNKCIJAM TER KLJUB UPORABI DODATNIH ELEMENTOV, KI ŠČITIJO UPRAVLJAVCA, OBSTAJA PRI UPORABI NAPRAVE ŠE VEDNO MANJŠE TVEGANJE ZA NESREČO ALI POŠKODBO. PRI UPORABI NAPRAVE BODITE POZORNI IN UPORABLJAJTE ZDRAVO PAMET.

4. Smernice za uporabo

Naprava je namenjena peki mesa, rib in zelenjave neposredno na grelni plošči.

Uporabnik je odgovoren za kakršno koli škodo, ki nastane zaradi nenamerne uporabe naprave.

4.1. Opis naprave

Slika 1: Pregled modela RCG-50HB *Slika 2: Pregled modela RCG-60GB*



1) Termostat

2) MOČ - lučka za napajanje

3) HEAT - lučka termostata

4) RESET - opozorilna lučka za pregrevanje

5) Odtok

6) Predal za zbirko

7) Napajalni kabel

8) Gumb PONASTAVITEV

9) Plošča za žar

4.2. Priprava na uporabo

4.2.1. Lokacija naprave

Temperatura okolja ne sme biti višja od 40 °, relativna vlažnost pa mora biti manjša od 85 %. Zagotovite dobro prezračevanje prostora, v katerem se naprava uporablja. Razdalja med vsako stranjo naprave in steno ali drugimi predmeti mora biti vsaj 10 cm. Napravo hranite stran od vročih površin. Napravo uporabljajte na ravnih, stabilnih, čistih, ognjevzdržnih in suhih površinah, izven dosega otrok in oseb z motnjami v duševnem razvoju. Napravo namestite tako, da zagotovite stalen dostop do glavnega vtiča. Napajalni kabel, priključen na napravo, mora biti pravilno ozemljen in ustrezati tehničnim podatkom. Pred prvo uporabo odstranite vse elemente in jih očistite skupaj s celotno napravo.

POMEMBNO: Naprava je prekrita s protikorozijsko folijo. Med prvo uporabo lahko naprava izpusti nekaj dima, ki prihaja iz grelnih elementov. To je normalno in varno. Poskrbite za ustrezno

prezračevanje. OPOMBA: Po prvem segrevanju lahko žar bolj ali manj enakomerno potemni. To je precej normalno.

4.3. Uporaba naprave

1) Priključite žar na električno omrežje. Zelena indikatorska lučka bo zasvetila (NAPAJANJE).
2) Želeno temperaturo nastavite s termostatom. Rumena lučka termostata se bo prižgala (HEAT). Temperaturo ogrevanja je mogoče prilagoditi po potrebi.
3) Ko je dosežena želena temperatura, rumena kontrolna lučka ugasne in lahko začnete peči na žaru. Termostat bo vzdrževal temperaturo na konstantni ravni. (Levi termostat krmili levo ploščo žara, desni termostat pa desno ploščo.)
4) Odtok in zbiralna posoda se uporabljata za odstranjevanje odvečnega olja s plošče.

POZOR! Naprava ima varnostni mehanizem proti pregrevanju. Če se naprava pregreje, se prižgejo lučke RESET in naprava se izklopi. Počakajte približno 15 minut, odvijte pokrovčke z gumbov RESET in pritisnite gumba RESET ter namestite pokrovčke nazaj. Zdaj lahko napravo ponovno uporabljate.

4.4. Čiščenje in vzdrževanje

4.4.1. Splošna navodila

a) Pred vsakim čiščenjem, nastavljanjem ali menjavo dodatkov oziroma če naprave ne uporabljate, izključite omrežni vtič in pustite, da se naprava popolnoma ohladi.
b) Pred čiščenjem ali pospravljanjem napravo vedno izključite iz električnega omrežja.
c) Za čiščenje površine uporabljajte samo nekorozivna čistila.
d) Za pranje naprave uporabljajte samo blage detergente, varne za živila.
e) Po čiščenju naprave je treba vse dele pred ponovno uporabo popolnoma posušiti.
f) Napravo shranjujte na suhem in hladnem mestu, zaščiteno pred vlago in neposredno sončno svetlobo.
g) Naprave ne pršite z vodnim curkom in je ne potapljajte v vodo.
h) Ne dovolite, da voda pride v napravo skozi odprtine v ohišju naprave.
i) Zračnike očistite s krtačo in stisnjenim zrakom.
j) Napravo je treba redno pregledovati, da se preveri njena tehnična učinkovitost in odkrijejo morebitne poškodbe.
k) Za čiščenje uporabite mehko, vlažno krpo.
l) Za čiščenje ne uporabljajte ostrih in/ali kovinskih predmetov (npr. žične krtače ali kovinske lopatice), ker lahko poškodujejo površinski material naprave.

m) Naprave ne čistite s kislimi snovmi, sredstvi za medicinsko uporabo, razredčili, gorivom, olji ali drugimi kemičnimi snovmi, saj jo lahko poškodujejo.

4.4.2. Vzdrževanje plošč

- Krožnik zaščitite tako, da ga premažete z jedilnim oljem brez soli, s kuhinjsko brisačo ali krpo. Ploščo pustite eno uro in nato preostalo olje obrišite s krpo. Ploščo za žar, pripravljeno na opisani način, lahko ponovno uporabite za peko na žaru.

4.4.3. Navodila za čiščenje

Po vsaki uporabi je treba žar temeljito očistiti:

- V primeru enkratne, kratkotrajne uporabe žar preprosto obrišite s papirnato brisačo.
- Po daljšem obdobju uporabe lahko s posebnim strgalom za žar (in/ali gobo ali krtačo) poberete preostalo hrano in jo odstranite v odtok. Ko odstranite preostalo hrano, površino plošče za žar posušite s čisto kuhinjsko krpo in jo obdelajte, kot je opisano zgoraj.
- POMEMBNO: Pazite, da strgalo držite pod kotom glede na površino žara. Ne strgajte pregloboko, saj lahko na površini žara ostanejo praske, zaradi katerih se bo hrana prijela površine.
- Če je površina zelo umazana, jo lahko operete z vodo in detergentom.
- POMEMBNO: Upoštevajte, da detergenti odstranijo naravni oljni film s površine, zato je treba žar po pranju premazati z oljem.
- Po vsaki uporabi odstranite in očistite zbiralnik. Posodo je treba oprati z detergentom.
- POMEMBNO: Če posode ne očistite, se lahko preostala hrana in maščobe vnamejo, ko žar ponovno segrejete.
- POMEMBNO: Ne polivajte vode po vročih ploščah žara. To lahko povzroči deformacije in razpoke v grelni plošči, torej trajno poškodbo.

4.4.4. Odstranjevanje rabljenih naprav

Te naprave ne odlagajte v komunalne sisteme za odpadke. Oddajte ga na zbirnem mestu za električne in električne naprave. Preverite simbol na izdelku, navodilih za uporabo in embalaži. Plastiko, uporabljeno za izdelavo naprave, je mogoče reciklirati v skladu z njihovimi oznakami. Z odločitvijo za recikliranje pomembno prispevate k varovanju našega okolja.

Za informacije o lokalnem centru za recikliranje se obrnite na lokalne oblasti.

4.5. Seznam delov

Slika 3: Rezervni deli modela RCG-50HB

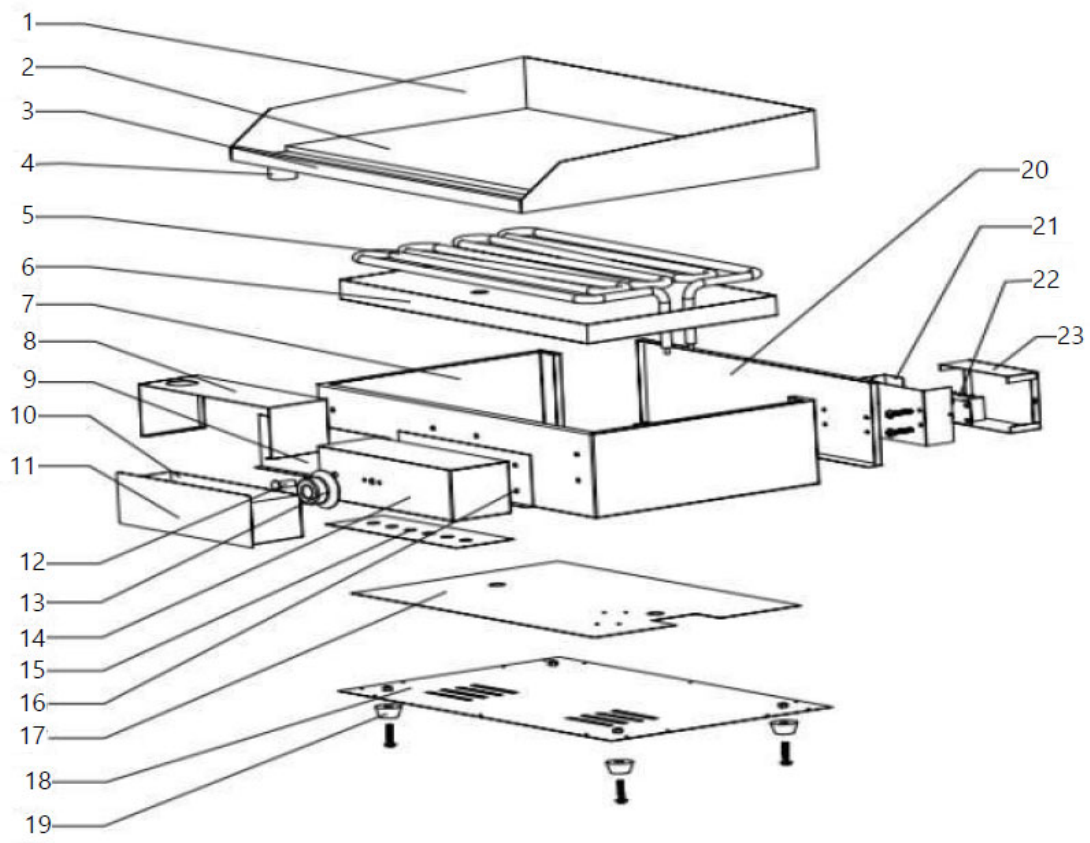

Slika 4: Rezervni deli modela *RCG-60GB*

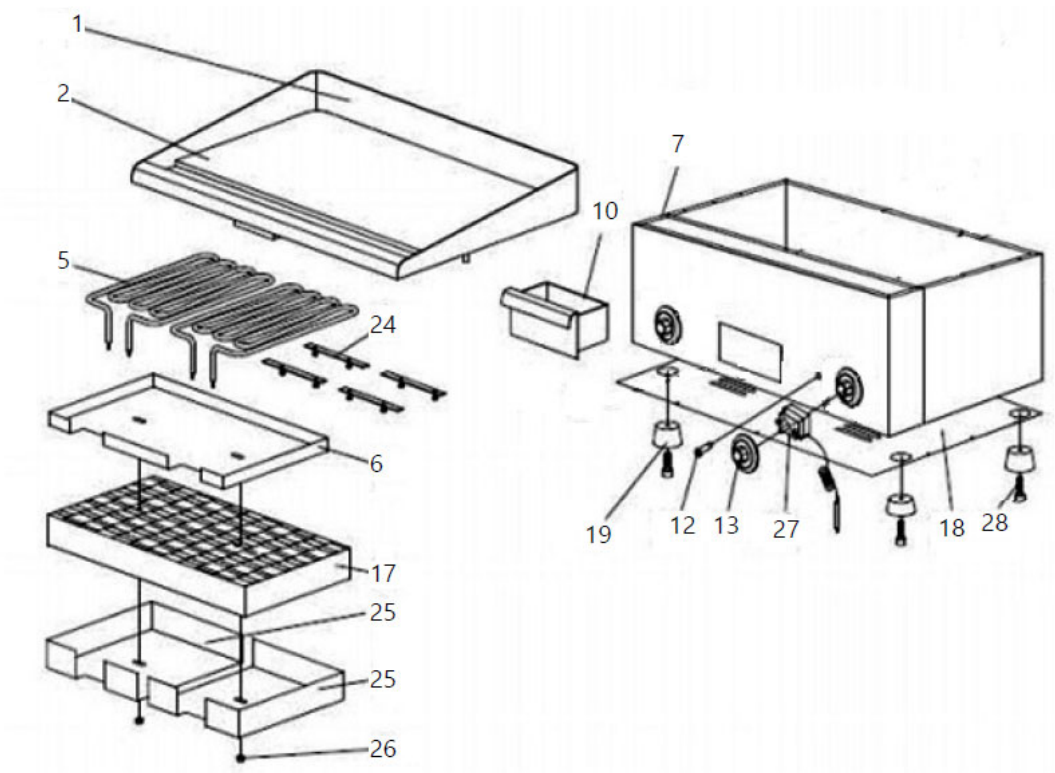

Tabela 2: Seznam rezervnih delov

Številka dela	Opis
1	Zaklepna plošča
2	Plošča za žar
3	Sprednja plošča
4	Odtočna cev
5	Grelni element
6	Zaščita grelnega elementa
7	Ohišje aparata
8	Ohišje predala
9	Pokrov predala
10	Predal za zbirko
11	Ročaj predala
12	Indikatorska lučka
13	Gumb termostata
14	Zaščita regulatorja temperature
15	Plošča regulatorja temperature (skala)
16	Glavna plošča regulatorja temperature
17	Bombažna izolacija
18	Spodnje ohišje
19	Stopala
20	Zadnje ohišje
21	Zaščita napajalnega kabla
22	Terminal
23	Napajalni kabel

24	Podpora grelnega elementa
25	Pritisna blazinica
26	Šesterokotna matica
27	Termostat
28	Šestkotni vijak

ROYAL
catering

UMWELT – UND ENTSORGUNGSHINWEISE

Hersteller an Verbraucher

Sehr geehrte Damen und Herren,

gebrauchte Elektro – und Elektronikgeräte dürfen gemäß europäischer Vorgaben **[1]** nicht zum unsortierten Siedlungsabfall gegeben werden, sondern müssen getrennt erfasst werden. Das Symbol der Abfalltonne auf Rädern weist auf die Notwendigkeit der getrennten Sammlung hin. Helfen auch Sie mit beim Umweltschutz. Sorgen Sie dafür, dieses Gerät, wenn Sie es nicht mehr weiter nutzen wollen, in die hierfür vorgesehenen Systeme der Getrenntsammlung zu geben.



In Deutschland sind Sie gesetzlich **[2]** verpflichtet, ein Altgerät einer vom unsortierten Siedlungsabfall getrennten Erfassung zuzuführen. Die öffentlich – rechtlichen Entsorgungsträger (Kommunen) haben hierzu Sammelstellen eingerichtet, an denen Altgeräte aus privaten Haushalten ihres Gebietes für Sie kostenfrei entgegengenommen werden. Möglicherweise holen die rechtlichen Entsorgungsträger die Altgeräte auch bei den privaten Haushalten ab.

Bitte informieren Sie sich über Ihren lokalen Abfallkalender oder bei Ihrer Stadt – oder Gemeindeverwaltung über die in Ihrem Gebiet zur Verfügung stehenden Möglichkeiten der Rückgabe oder Sammlung von Altgeräten.

[1] RICHTLINIE 2002/96/EG DES EUROPÄISCHEN PARLAMENTS UND DES RATES ÜBER ELEKTRO – UND ELEKTRONIK – ALTGERÄTE

[2] Gesetz über das Inverkehrbringen, die Rücknahme und die umweltverträgliche Entsorgung von Elektro – und Elektronikgeräten (Elektro – und Elektronikgerätegesetz – ElektroG).

Utylizacja produktu

Produkty elektryczne i elektroniczne po zakończeniu okresu eksploatacji wymagają segregacji i oddania ich do wyznaczonego punktu odbioru. Nie wolno wyrzucać produktów elektrycznych razem z odpadami gospodarstwa domowego. Zgodnie z dyrektywą WEEE 2012/19/UE obowiązującą w Unii Europejskiej, urządzenia elektryczne i elektroniczne wymagają segregacji i utylizacji w wyznaczonych miejscach. Dbając o prawidłową utylizację, przyczyniasz się do ochrony zasobów naturalnych i zmniejszasz negatywny wpływ oddziaływania na środowisko, człowieka i otoczenie. Zgodnie z krajowym prawodawstwem, nieprawidłowe usuwanie odpadów elektrycznych i elektronicznych może być karane!

For the disposal of the device please consider and act according to the national and local rules and regulations.

CONTACT

expondo Polska sp. z o.o. sp. k.

ul. Nowy Kisielin – Innowacyjna 7
66-002 Zielona Góra | Poland, EU

e-mail: info@expondo.com