Okap przyścienny, skośny code: 229293

Wykonany ze stali nierdzewnej.
Z króćcem do podłączenia do wentylacji: 1x ø200 mm.
Komplet filtrów labiryntowych, wykonanych ze stali nierdzewnej, które można myć w zmywarkach gastronomicznych.
Osadzające się zanieczyszczenia i tłuszcz na filtrach labiryntowych spływają do specjalnej rynienki.
System otworów i zawiesi umożliwiających montaż.
Okap należy podłączyć do wentylatora lub instalacji wentylacyjnej w budynku.

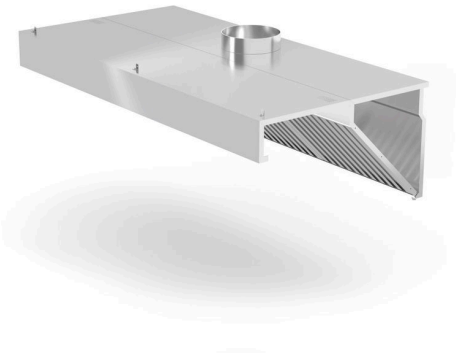

DANE TECHNICZNE

Sprzedaż ilości pakowania	1	Waga itemu netto (kg)	36
Długość (mm)	1200		
Szerokość (mm)	700		
Wysokość (mm)	450		

SPECYFIKACJE TRANSPORTU

EAN	8711369229293	Opakowanie plastikowe (g)	60
Kod Intrastat	94032080	Kraj pochodzenia	Polska
Jednostki sprzedaży na paletę	4	Ilość pakowania GS1	1
		Waga brutto (kg)	25.53